FOR APPROVAL

자재사용승인원

(형식승인서 · 시험성적서)

Since 1983

(주)우당기술산업

WOODANG TECHNICAL INDUSTRY CO., LTD.

W · D 24 – 11

자재사용승인원

폐사는 소화용 밸브, 스프링클러헤드 제조와 설비공사 전문업체로서, 금번 귀사의 프로젝트에 저희 회사 제품을 승인하여 주시기를 앙망하나이다.

20 . . .

(주) 우당기술산업

대표이사 이 수 한

본사 · 공장 : 경기도 용인시 처인구 모현읍 외개일로
21번길 3-8 (일산리 483-1)
TEL : (031) 336-9911 (代)
FAX : (031) 336-9811
A/S 고객센터 : 080-336-9911

* 본 자재사용승인원에 첨부된 증명서는 원본과 동일함을 증명함.

原本對照畢

CONTENTS

PAGE	품 명	규 격	항 목	비 고
1	사업자등록증/공장등록증명서			
2	ISO인증서(ISO 9001:2015) / 기업부설연구소인정서			
3	기술혁신형 중소기업(INNO-BIZ)확인서 / 본사 및 공장약도			
4	습식(자동경보밸브형)-알람밸브(플랜지 TYPE)	호칭 65A, 80A - 1.0MPa	형식승인서	
5	습식(자동경보밸브형)-알람밸브(플랜지 TYPE)	호칭 100A, 150A - 1.0MPa	형식승인서	
6	습식(자동경보밸브형)-알람밸브(플랜지 TYPE)	호칭 65A, 80A, 100A, 150A - 1.0MPa	형식승인서	
7	습식(자동경보밸브형)-알람밸브(플랜지 TYPE)	호칭 65A, 80A, 100A, 150A - 1.0MPa	DATA SHEET	
8	습식(자동경보밸브형)-알람밸브(플랜지 TYPE)	호칭 65A, 80A, 100A, 150A - 1.0MPa	DATA SHEET	
9	습식(자동경보밸브형)-알람밸브(플랜지 TYPE)	호칭 65A, 80A, 100A, 150A - 1.0MPa	DATA SHEET	
10	습식(자동경보밸브형)-일반형(싸이드글라스 일체형)	호칭 65A, 80A, 100A, 150A - 1.0MPa	DATA SHEET	
11	습식(자동경보밸브)-알람밸브(반그루브 TYPE)	호칭 65A - 1.0MPa / 호칭 80A - 1.0MPa	형식승인서	
12	습식(자동경보밸브)-알람밸브(반그루브 TYPE)	호칭 100A - 1.0MPa	형식승인서	
13	습식(자동경보밸브)-알람밸브(반그루브 TYPE)	호칭 65A, 80A, 100A - 1.0MPa	DATA SHEET	
14	습식(자동경보밸브)-알람밸브(반그루브 TYPE)	호칭 65A, 80A, 100A - 1.0MPa	DATA SHEET	
15	습식(자동경보밸브)-알람밸브(반그루브 TYPE-버터부착형)	호칭 65A, 80A, 100A - 1.0MPa	치수표	
16	습식(자동경보밸브)-알람밸브(반그루브 TYPE-버터부착형)	호칭 65A, 80A, 100A - 1.0MPa	치수표	
17	습식(자동경보밸브형)-알람밸브(반그루브 TYPE)	호칭 65A, 80A, 100A - 1.0MPa	형식승인서	
18	습식(자동경보밸브형)-알람밸브(반그루브 TYPE)	호칭 65A, 80A, 100A - 1.0MPa	DATA SHEET	
19	습식(자동경보밸브형)-알람밸브(반그루브 TYPE)	호칭 65A, 80A, 100A - 1.0MPa	DATA SHEET	
20	자동경보밸브+개폐표시형밸브(반그루브 버터부착형-레버 TYPE)	호칭 65A, 80A, 100A - 1.0MPa	치수표	
21	자동경보밸브+개폐표시형밸브(반그루브 버터부착형-기어 TYPE)	호칭 65A, 80A, 100A - 1.0MPa	치수표	
22	습식(자동경보밸브)-알람밸브(그루브 TYPE)	호칭 65A, 80A, 100A, 125A, 150A - 1.0MPa	형식승인서	
23	습식(자동경보밸브형)-알람밸브(그루브 TYPE)	호칭 65A, 80A, 100A, 125A, 150A - 1.0MPa	DATA SHEET	
24	습식(자동경보밸브형)-알람밸브(그루브 TYPE)	호칭 65A, 80A, 100A, 125A, 150A - 1.0MPa	DATA SHEET	
25	자동경보밸브+개폐표시형밸브(그루브 버터부착형-레버 TYPE)	호칭 65A, 80A, 100A - 1.0MPa	치수표	
26	자동경보밸브+개폐표시형밸브(그루브 버터부착형-기어 TYPE)	호칭 65A, 80A, 100A - 1.0MPa	치수표	
27	습식(자동경보밸브)-알람밸브(그루브 TYPE)	호칭 65A, 80A, 100A, 125A, 150A	형식승인서	
28	습식(자동경보밸브)-알람밸브(그루브 TYPE)	호칭 65A, 80A, 100A, 125A, 150A	DATA SHEET	
29	습식(자동경보밸브)-알람밸브(그루브 TYPE)	호칭 65A, 80A, 100A, 125A, 150A	DATA SHEET	
30	습식(자동경보밸브)-알람밸브(그루브 TYPE)	호칭 65A, 80A, 100A, 125A, 150A	DATA SHEET	
31	준비작동식 밸브(PRE-ACTION VALVE)-(개방형)	호칭 80A, 100A - 1.0MPa	형식승인서	
32	준비작동식 밸브(PRE-ACTION VALVE)-(개방형)	호칭 150A - 1.0MPa	형식승인서 / DATA SHEET	
33	준비작동식 밸브(PRE-ACTION VALVE)-(개방형) 그루브 TYPE	호칭 80A, 100A, 150A - 1.0Mpa	형식승인서 / DATA SHEET	
34	준비작동식 밸브(PRE-ACTION VALVE)-(개방형) 그루브 TYPE	호칭 125A - 1.0Mpa	형식승인서 / DATA SHEET	
35	준비작동식 밸브(PRE-ACTION VALVE)-(개방형)	호칭 100A, 150A - 1.6MPa	형식승인서	

※1MPa = 10kgf/cm^2, 물분무헤드, 소방용 면적식 유량계 성능인정서(시험성적서)는 요청시 발급

CONTENTS

PAGE	품 명	규 격	항 목	비 고
36	준비작동식 밸브(PRE-ACTION VALVE)-(개방형)	호칭 100A, 150A – 1.6MPa	DATA SHEET	
37	준비작동식 밸브(PRE-ACTION VALVE)-(방폭/개방형)	호칭 80A, 100A – 1.0MPa	형식승인서	
38	준비작동식 밸브(PRE-ACTION VALVE)-(방폭/개방형)	호칭 150A, 200A – 1.0MPa	형식승인서	
39	준비작동식 밸브(PRE-ACTION VALVE)-(방폭/개방형)	호칭 80A, 100A, 150A, 200A – 1.0MPa	DATA SHEET	
40	일제개방밸브(DELUGE VALVE) – (감압형)	호칭 80A, 100A, 150A 200A– 1.0Mpa	형식승인서 / DATA SHEET	
41	일제개방밸브(DELUGE VALVE) – (감압형)	호칭 80A,100A,150A	형식승인서 / DATA SHEET	
42	일제개방밸브(DELUGE VALVE) – (감압형)	호칭 100A, 150A – 1.6Mpa	DATA SHEET	
43	일제개방밸브(DELUGE VALVE) – (감압형)	호칭 80A, 100A, 150A (철배관)	형식승인서 / DATA SHEET	
44	일제개방밸브(DELUGE VALVE) – (감압형)	호칭 80A, 100A, 150A – 1.0Mpa	형식승인서 / DATA SHEET	
45	일제개방밸브(DELUGE VALVE) – (감압형)	호칭 80A, 100A, 150A – 1.0Mpa	DATA SHEET	
46	일제개방밸브(DELUGE VALVE) – (감압형) – 그루브 TYPE	호칭 100A – 1.0Mpa	형식승인서 / DATA SHEET	
47	일제개방밸브(DELUGE VALVE) – (감압형) – 그루브 TYPE	호칭 100A – 1.6Mpa	형식승인서 / DATA SHEET	
48	일제개방밸브(DELUGE VALVE) – (감압형) – 그루브 TYPE	호칭 150A – 1.0Mpa	형식승인서 / DATA SHEET	
49	개폐표시형 밸브(버터플라이형)-반그루브, 레버 TYPE	호칭 65A, 80A, 100A – 1.0MPa	성능인증서 / DATA SHEET	
50	개폐표시형 밸브(버터플라이형)-반그루브, 기어 TYPE	호칭 65A, 80A, 100A – 1.0MPa	성능인증서 / DATA SHEET	
51	개폐표시형 밸브(버터플라이형)-그루브, 기어 TYPE	호칭 65A, 80A, 100A – 1.0MPa	성능인증서 / DATA SHEET	
52	개폐표시형 밸브(버터플라이형)-그루브, 레버 TYPE	호칭 65A, 80A, 100A – 1.0MPa	성능승인서 / DATA SHEET	
53	개폐표시형 밸브(버터플라이형)-그루브 TYPE	호칭 65A, 80A, 100A, 125A, 150A – 1.6MPa	성능인증서 / DATA SHEET	
54	옥내소화전방수구 – (나사식)	호칭 40A	형식승인서 / DATA SHEET	
55	옥내소화전방수구 – (나사식)	호칭 65A	형식승인서 / DATA SHEET	
56	옥내소화전방수구 – (나사식)	호칭 40A, 65A	형식승인서 / DATA SHEET	
57	스프링클러헤드-폐쇄형(퓨지블링크)	72℃/105℃, 하향형, 플러쉬, 조기반응형, 호칭15A (r2.6)	형식승인서 / DATA SHEET	
58	스프링클러헤드-폐쇄형(퓨지블링크)	72℃/105℃, 하향형, 플러쉬, 조기반응형, 호칭15A (r2.6)	형식승인서 / DATA SHEET	
59	스프링클러헤드-폐쇄형(퓨지블링크)	72℃/105℃, 하향형, 플러쉬, 조기반응형, 호칭15A (r2.6)	형식승인서 / DATA SHEET	
60	스프링클러헤드-폐쇄형(퓨지블링크)	72℃/105℃, 하향형, 플러쉬, 표준반응형, 호칭15A (r2.6)	형식승인서 / DATA SHEET	
61	스프링클러헤드-폐쇄형(퓨지블링크)	72℃/105℃, 하향형, 플러쉬, 표준반응형, 호칭15A (r2.6)	형식승인서 / DATA SHEET	
62	스프링클러헤드-폐쇄형(퓨지블링크)	72℃/105℃, 하향형, 플러쉬, 주거형, 호칭15A	형식승인서 / DATA SHEET	
63	스프링클러헤드-폐쇄형(퓨지블링크)	72℃/105℃, 측벽(수평)형, 조기반응형, 호칭15A	형식승인서 / DATA SHEET	
64	스프링클러헤드-폐쇄형(퓨지블링크)	72℃/105℃, 측벽(수평)형, 조기반응형, 호칭15A	형식승인서 / DATA SHEET	
65	스프링클러헤드-개방형	개방형, 상향형, 호칭 15A	형식승인서 / DATA SHEET	
66	스프링클러헤드-개방형	개방형, 하향형, 호칭 15A	형식승인서 / DATA SHEET	
67	스프링클러헤드-개방형	개방형, 측벽(수평)형, 호칭 15A	형식승인서 / DATA SHEET	
68	건식, 스프링클러헤드-폐쇄형(퓨지블링크),드라이펜던트	72℃/105℃, 하향형, 플러쉬, 조기반응형, 건식, 길이(100~1500)mm, 호칭25A (r2.6)	형식승인서 / DATA SHEET	
69	스프링클러헤드-폐쇄형(퓨지블링크)	72℃/105℃, 하향형, 조기반응, 건식(엘보형), 호칭25A (r2.6)	형식승인서 / DATA SHEET	
70	스프링클러헤드-폐쇄형(퓨지블링크)	72℃/105℃, 하향형, 조기반응, 건식(엘보형), 호칭25A (r2.6)	형식승인서 / DATA SHEET	

※1MPa = 10kgf/cm^2, 물분무헤드, 소방용 면적식 유량계 성능인정서(시험성적서)는 요청시 발급

CONTENTS

PAGE	품 명	규 격	항 목	비 고
71	건식, 스프링클러헤드-폐쇄형(퓨지블링크),드라이펜던트	72℃/105℃, 하향형, 플러쉬, 조기반응형, 건식, 길이(100~1500)mm, 호칭25A (r2.6)	형식승인서 / DATA SHEET	
72	건식, 스프링클러헤드-폐쇄형(퓨지블링크),드라이펜던트	72℃/105℃, 하향형, 플러쉬, 조기반응형, 건식, 길이(100~1500)mm, 호칭25A (r2.6)	형식승인서 / DATA SHEET	
73	건식, 스프링클러헤드-폐쇄형(퓨지블링크),드라이펜던트	72℃/105℃, 하향형, 플러쉬, 표준반응형, 건식, 길이(100~1500)mm, 호칭25A (r2.6)	형식승인서 / DATA SHEET	
74	건식, 스프링클러헤드-폐쇄형(퓨지블링크),드라이펜던트	72℃/105℃, 하향형, 표준반응형, 건식, 길이(100~1500)mm, 호칭25A (r2.6)	형식승인서 / DATA SHEET	
75	건식, 스프링클러헤드-폐쇄형(퓨지블링크),드라이펜던트	72℃/105℃, 하향형, 표준반응형, 건식, 길이(120~1,500)mm, 호칭25A (r2.6)	형식승인서 / DATA SHEET	
76	건식, 스프링클러헤드-폐쇄형(유리벌브),드라이펜던트	68℃/93℃, 하향형, 유리벌브, 표준반응형, 건식, 길이(100~1500)mm, 호칭25A (r2.6)	형식승인서 / DATA SHEET	
77	건식, 스프링클러헤드-폐쇄형(유리벌브),드라이펜던트	68℃/93℃, 하향형, 유리벌브, 표준반응형, 건식, 길이(100~1500)mm, 호칭25A (r2.6)	형식승인서 / DATA SHEET	
78	건식, 스프링클러헤드-폐쇄형(퓨지블링크),드라이펜던트	72℃/105℃, 측벽형, 퓨지블링크, 조기반응형, 건식, 호칭25A, 길이(110~1500)mm	형식승인서 / DATA SHEET	
79	건식, 스프링클러헤드-폐쇄형(퓨지블링크),드라이펜던트	72℃/105℃, 측벽(수평)형, 조기반응형, 건식, 호칭25A, 길이(110~1500)mm	형식승인서 / DATA SHEET	
80	건식, 스프링클러헤드-폐쇄형(퓨지블링크),드라이펜던트	72℃/105℃, 측벽(수평)형, 조기반응형, 건식, 호칭25A, 길이(110~1500)mm	형식승인서 / DATA SHEET	
81	건식, 스프링클러헤드-폐쇄형(퓨지블링크),드라이펜던트	72℃/105℃, 측벽(수평)형, 조기반응형, 건식, 호칭25A, 길이(120~1,500)mm	형식승인서 / DATA SHEET	
82	건식, 스프링클러헤드-폐쇄형(퓨지블링크)	72℃/105℃, 측벽(수평)형, 조기반응형, 건식, 길이(120~1,800)mm, 호칭25A	형식승인서 / DATA SHEET	
83	건식, 스프링클러헤드-폐쇄형(퓨지블링크),주거형	72℃/ 105℃, 하향형, 주거형, 건식, 길이(200~ 500)mm, 호칭 25A	형식승인서 / DATA SHEET	
84	건식, 스프링클러헤드-폐쇄형(퓨지블링크),주거형	72℃/ 105℃, 하향형, 주거형, 건식, 길이(200~ 500)mm, 호칭 25A	형식승인서 / DATA SHEET	
85	스프링클러헤드-폐쇄형(유리벌브)	68℃/93℃, 상향형, 표준반응형, 호칭 15A	형식승인서 / DATA SHEET	
86	스프링클러헤드-폐쇄형(유리벌브)	68℃/93℃, 상향형, 표준반응형, 호칭 25A (r2.3)	형식승인서 / DATA SHEET	
87	스프링클러헤드-폐쇄형(유리벌브)	68℃/93℃, 상향형, 조기반응형, 호칭 15A	형식승인서 / DATA SHEET	
88	스프링클러헤드-개방형	개방형, 상향형, 호칭15A	형식승인서 / DATA SHEET	
89	스프링클러헤드-폐쇄형(유리벌브)	68℃/93℃, 하향형, 표준반응형, 호칭 15A	형식승인서 / DATA SHEET	
90	스프링클러헤드-폐쇄형(유리벌브)	68℃/93℃, 하향형, 표준반응형, 호칭 15A (r2.3)	형식승인서 / DATA SHEET	
91	스프링클러헤드-폐쇄형(유리벌브)	68℃/93℃, 하향형, 조기반응형, 호칭 15A	형식승인서 / DATA SHEET	
92	스프링클러헤드-개방형	개방형, 하향형, 호칭15A	형식승인서 / DATA SHEET	
93	스프링클러헤드-개방형	개방형, 측벽(수평)형, 호칭15A	형식승인서 / DATA SHEET	
94	스프링클러헤드-폐쇄형(퓨지블링크)	72℃, 하향형, 화재조기진압형, 호칭 20A (NPT 3/4")	형식승인서 / DATA SHEET	VIKING
95	스프링클러헤드-폐쇄형(유리벌브)	141℃, 상향형(ELO), 표준반응형, 호칭 20A (NPT 3/4")	형식승인서 / DATA SHEET	VIKING
96	스프링클러헤드-폐쇄형(유리벌브)	68℃, 상향형(라이오리피스), 조기반응형, 호칭 20A (NPT 3/4")	형식승인서 / DATA SHEET	VIKING
97	스프링클러헤드-폐쇄형(유리벌브)	93℃, 상향형(표준반응형), 호칭 20A (NPT 3/4")	형식승인서 / DATA SHEET	VIKING
98	스프링클러헤드-폐쇄형(유리벌브)	68℃, 상향형(조기반응형), 호칭 20A (NPT 3/4")	형식승인서 / DATA SHEET	
99	스프링클러헤드-폐쇄형(유리벌브)	68℃, 하향형(조기반응형), 호칭 20A (NPT 3/4")	형식승인서 / DATA SHEET	
100	스프링클러헤드-폐쇄형(유리벌브)	68℃ / 93℃, 상향형, 표준반응형, 라지드롭형, 호칭 20A	형식승인서 / DATA SHEET	
101	스프링클러헤드-폐쇄형(유리벌브)	68℃ / 93℃, 상향형, 표준반응형, 라지드롭형, 호칭 20A	형식승인서 / DATA SHEET	
102	스프링클러헤드-폐쇄형(유리벌브)	68℃ / 93℃, 하향형, 표준반응형, 라지드롭형, 호칭 20A	형식승인서 / DATA SHEET	
103	스프링클러헤드-폐쇄형(유리벌브)	68℃ / 93℃, 표준반응, 상향형, 호칭 20, r 2.3	형식승인서 / DATA SHEET	
104	스프링클러헤드-폐쇄형(유리벌브)	68℃ / 93℃, 표준반응, 하향형, 호칭 20, r 2.3	형식승인서 / DATA SHEET	
105	물분무헤드 / 살수헤드	물분무헤드 / 살수헤드	DATA SHEET	

※1MPa = 10kgf/cm^2, 물분무헤드, 소방용 면적식 유량계 성능인정서(시험성적서)는 요청시 발급

CONTENTS

PAGE	품 명	규 격	항 목	비 고
106	소방용 면적식 유량계 / 자동배수밸브	나사식, 후렌지식 / 1.0MPa-20A	DATA SHEET	
107	스프링클러 설비의 신축배관	호칭 20A-1.4MPa / 엘보형 레듀사	형식승인서 / DATA SHEET	
108	스프링클러 설비의 신축배관	호칭 20A-1.4MPa / 엘보형 레듀사	형식승인서 / DATA SHEET	
109	스프링클러 설비의 신축배관	호칭 20A-1.4MPa / 엘보형 레듀사	형식승인서 / DATA SHEET	
110	스프링클러 설비의 신축배관	호칭 20A-1.4MPa / 직선형 레듀사	형식승인서 / DATA SHEET	
111	스프링클러 설비의 신축배관	호칭 20A-1.4MPa / 직선형 레듀사	형식승인서 / DATA SHEET	
112	스프링클러 설비의 신축배관	호칭 20A-1.4MPa / 직선형 레듀사	형식승인서 / DATA SHEET	
113	소화설비 배관이음쇠(그루브조인트)-유동식	호칭 50A, 65A, 80A, 100A, 125A, 150A – 1.6 MPa	DATA SHEET	
114	드렌져헤드	1.0MPa(10kgf/cm2)	DATA SHEET	
115	소화기 – 분말(ABC)	3.3Kg (N_2 축압식, 철제) / 3.3Kg (N_2 축압식, 철제)	형식승인서	
116	소화기 – 분말(ABC)	1.5Kg (N_2 축압식, 철제) / 2.5Kg (N_2 축압식, 철제)	형식승인서	
117	소화기 – 분말(ABC)	20Kg (N_2 축압식, 철제, 차륜식)	형식승인서	
118	납품실적			
119	납품실적			
120	납품실적			
121	납품실적			
122	납품실적			
123	납품실적			
124	납품실적			
125	납품실적			
126	납품실적			
127	납품실적			
128	납품실적			
129	납품실적			

※1MPa = 10kgf/cm^2, 물분무헤드, 소방용 면적식 유량계 성능인정서(시험성적서)는 요청시 발급

국세청

nts.go.kr

사 업 자 등 록 증

(법인사업자)

등록번호 : 109-81-46447

법인명(단체명) : (주) 우당기술산업

대 표 자 : 이수환

개 업 연 월 일 : 1983 년 05 월 16 일 법인등록번호 : 110111-0348642

사업장 소재지 : 경기도 용인시 처인구 모현읍 외개일로21번길 3-8

본 점 소 재 지 : 경기도 용인시 처인구 모현읍 외개일로21번길 3-8

사 업 의 종 류 : 업태 제조업 종목 소방용기계기구. 계량측정기기

건설업 설비공사

도매 소방용기계기구

부동산 임대

발 급 사 유 : 정정

사업자 단위 과세 적용사업자 여부 : 여( ) 부(∨)

전자세금계산서 전용 전자우편주소 : woodang@hometax.go.kr

2020 년 12 월 15 일

용인세무서장

국세청 National Tax Service

문서확인번호: 1608-1863-7187-5104

사본 진본 2020/12/17 15:26:18 KST 정부사이트확인센터

정부24 gov.kr

공장등록증명(신청)서

접수번호	접수일	처리기간
2020121760005001001	2020.12.17	즉시

신청인	회사명 (주)우당기술산업	전화번호 031-336-9911
	대표자 성명 이수환	생년월일(법인등록번호) 110111-0348642
	대표자 주소(법인 소재지) 경기도 용인시 처인구 모현읍 외개일로21번길 3-8	

등록 내용	공장 소재지 경기도 용인시 처인구 모현읍 외개일로21번길 3-8 (주)우당기술사업단) (총 2 필지) 동 층 호 외 1 필지	지목 답	보유구분 자가 [O], 임대[ ]
	공장 등록일 2007년 07월 23일	사업 시작일	종업원 수 남 :0 여 :0
	공장의 업종(분류번호) 탭, 밸브 및 유사장치 제조업(29133)		
	공장 부지 면적(㎡) 998.000	제조시설 면적(㎡) 387.940	부대시설 면적(㎡) 10.500
등록 조건	조건 : 해당없음		

등록변경・증설등 기재사항 변경내용(변경 날짜 및 내용) 2020-12-17	공장관리번호 414612007143290

「산업집적활성화 및 공장설립에 관한 법률」 제16조제1항・제2항・제3항에 따라 위와 같이 등록된 공장임을 증명합니다.

2020년 12월 17일

한국산업단지공단장

◆본 증명서는 인터넷으로 발급되었으며, 정부24(gov.kr)의 인터넷발급문서진위확인 메뉴를 통해 위·변조 여부를 확인할 수 있습니다.(발급일로부터 90일까지) 또한 문서하단의 바코드로도 진위확인(정부24 앱 또는 스캐너용 문서확인프로그램)을 하실 수 있습니다.

KOREA EMPLOYERS' FEDERATION CERTIFICATION REGISTER

인증서번호: KEFCR-2944Q

KEF-CR

품질경영체제 인증서

(주)우당기술산업

경기도 용인시 처인구 모현읍 외개일로21번길 3-8

한국경총인증원은

상기 기업의 품질경영체제가 다음의 심사표준 및

인증범위의 기준에 적합함을 인증함.

심 사 규 격

KS Q ISO 9001 : 2015 / ISO 9001 : 2015

인 증 범 위

스프링클러헤드, 소방용밸브류, 소방설비, 난방용자동온도조절 시스템의

설계, 개발, 생산 및 시공

유 효 기 간

2023년 11월 13일부터 2026년 11월 12일까지

2023 년 08 월 11 일

최초인증 : 2019. 06. 09.
갱신일자 : 2026. 11. 12.
발급유형 : 갱신 발급

KAB-QC-23

■ 한국경총인증원은 한국인정지원센터(KAB)로부터 품질경영시스템 인증기관으로 인정(KAB-QC-23) 받았습니다.
■ 한국경총인증원은 품질경영시스템에 대한 국제인정기관협력기구(IAF)의 국제 다자간 상호인정협정(MLA) 가입인정기관(KAB)에 의해 인정된 인증기관입니다.

한국경총인증원

광주광역시 광산구 평동산단로 184-1 (월전동) 평동종합비지니스센터 602호
TEL : 062-381-9001 FAX : 062-381-9003 www.kefcr.com

제 20021073 호

기 업 부 설 연 구 소 인 정 서

1.연 구 소 명 : (주)우당기술산업 기업부설연구소
[소속기업명 : (주)우당기술산업]

2.소 재 지 : 경기 용인시 처인구 모현면 일산리 483-1

3.신고연월일 : 2002년 1월 7일
(최초인정일 : 2002년 1월 18일)

기술개발촉진법 제16조 및 동법 시행령 제15조 제1항의

규정에 의하여 위와 같이 기업부설연구소로 인정합니다.

2007년 9월 13일

* 변경내역 *
1. 소재지 변경 : 2007년 9월 13일

사단법인 한국산업기술진흥협회장

제 R170601 -00686 호

기술혁신형 중소기업(Inno-Biz) 확인서

업 체 명 : (주) 우당기술산업

대 표 자 : 이수환

주　　소 : 경기 용인시 처인구 모현면 외개일로21번길 3-8

등　　급 : AA

유효기간 : 2023. 7. 18 ~ 2026. 7. 17

위 업체는 기술혁신형 중소기업 육성사업에 의해 선정된 기술혁신형 중소기업(Inno-Biz)임을 확인합니다.

2023년　6월　14일

중소벤처기업부장관

중소벤처기업부 장관인

본사/공장 약도

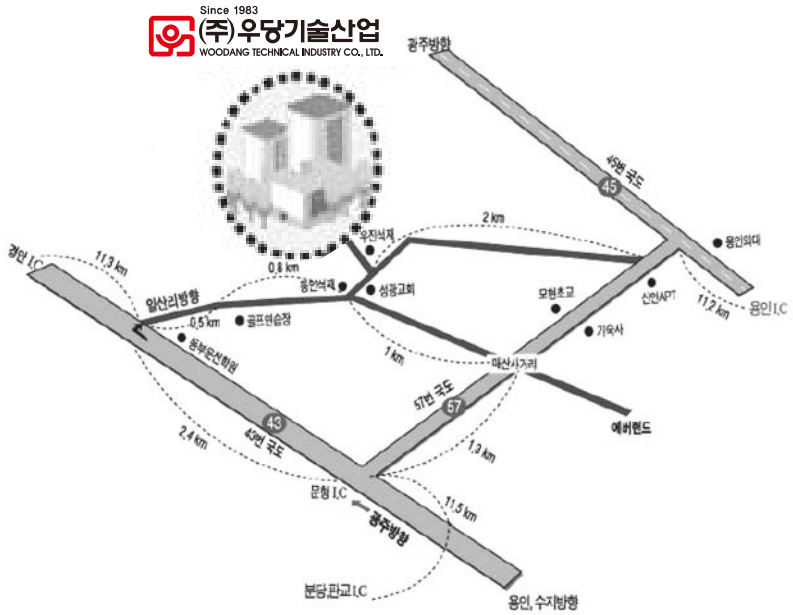

찾아오시는길

▪ 경부고속도로

판고 IC(분당,광주방향) → 이매사거리 → 한국지역난방공사 → 오포터널 → 동부운전학원 → 일산리방향 우회전 → 골프연습장 → 동인석재 → 성광교회 → 우당기술산업

▪ 영동고속도로(경안IC)

경안IC → 장지IC → 문형교차로(용인,에버랜드방향) → 문형삼거리(좌회전) → 매산사거리(우회전)

▪ 영동고속도로(용인IC)

용인IC(광주방향) → 45번국도 → 용인외대앞사거리(좌회전) → 모현사거리(우회전)

▪ 43번국도

43번국도(광주방향) → 죽전사거리 → 이마트 삼거리(우회전) → 43번국도 → 노동교육원 방면(우회전) → 매산삼거리(우회전) → 매산사거리(좌회전)

제 201400149 호

형 식 승 인 서

신청인 성 명 : 이수환
상 호 : (주)우당기술산업
사업장주소 : 경기도 용인시 처인구 모현면 외개일로21번길 3-8

「화재예방, 소방시설 설치 · 유지 및 안전관리에 관한 법률」 제36조제1항 · 제10항 및 제37조제1항 및 「소방용품의 품질관리 등에 관한 규칙」 제8조 · 제9조 제3항에 따라 다음과 같이 소방용품의 형식을 승인합니다.

1. 품 명 유수제어밸브
2. 형 식 유수검지장치, 습식(자동경보밸브형), 호칭 65, 호칭압력 1.0 MPa
3. 형식승인번호 검13-20-1
4. 조 건
5. 비 고 검13-20

2014 년 03 월 19 일

한국소방산업기술원

인증관리부-11886 (2020.12.28 대표자 변경에 따른 재발급)

제 201500393 호

형 식 승 인 서

신청인 성 명 : 이수환
상 호 : (주)우당기술산업
사업장주소 : 경기도 용인시 처인구 모현면 외개일로21번길 3-8

「화재예방, 소방시설 설치 · 유지 및 안전관리에 관한 법률」 제36조제1항 · 제10항 및 제37조제1항 및 「소방용품의 품질관리 등에 관한 규칙」 제8조 · 제9조 제3항에 따라 다음과 같이 소방용품의 형식을 승인합니다.

1. 품 명 유수제어밸브
2. 형 식 유수검지장치, 습식(자동경보밸브형), 호칭 80, 호칭압력 1.0 MPa
3. 형식승인번호 검13-19-2
4. 조 건
5. 비 고 검13-19-1

2015 년 05 월 18 일

한국소방산업기술원

인증관리부-11886 (2020.12.28 대표자 변경에 따른 재발급)

제 201500394 호

형 식 승 인 서

신청인 성 명 : 이수환
상 호 : (주)우당기술산업
사업장주소 : 경기도 용인시 처인구 모현면 외개일로21번길 3-8

「화재예방, 소방시설 설치 · 유지 및 안전관리에 관한 법률」 제36조제1항 · 제10항 및 제37조제1항 및 「소방용품의 품질관리 등에 관한 규칙」 제8조 · 제9조 제3항에 따라 다음과 같이 소방용품의 형식을 승인합니다.

1. 품 명 유수제어밸브
2. 형 식 유수검지장치, 습식(자동경보밸브형), 호칭 100, 호칭압력 1.0 MPa
3. 형식승인번호 검13-21-2
4. 조 건
5. 비 고 검13-21-1

2015 년 05 월 18 일

한국소방산업기술원

인증관리부-11886 (2020.12.28 대표자 변경에 따른 재발급)

제 201400152 호

형 식 승 인 서

신청인 성 명 : 이수환
상 호 : (주)우당기술산업
사업장주소 : 경기도 용인시 처인구 모현면 외개일로21번길 3-8

「화재예방, 소방시설 설치 · 유지 및 안전관리에 관한 법률」 제36조제1항 · 제10항 및 제37조제1항 및 「소방용품의 품질관리 등에 관한 규칙」 제8조 · 제9조 제3항에 따라 다음과 같이 소방용품의 형식을 승인합니다.

1. 품 명 유수제어밸브
2. 형 식 유수검지장치, 습식(자동경보밸브형), 호칭 150, 호칭압력 1.0 MPa
3. 형식승인번호 검13-18-1
4. 조 건
5. 비 고 검13-18

2014 년 03 월 19 일

한국소방산업기술원

인증관리부-11886 (2020.12.28 대표자 변경에 따른 재발급)

제 202300128 호

형 식 승 인 서

신청인 성 명 : 이수환
상 호 : (주)우당기술산업
사업장주소 : 경기도 용인시 처인구 모현면 외개일로21번길 3-8

「소방시설 설치 및 관리에 관한 법률」 제37조제1항·제10항 및 제38조제1항 및 「소방용품의 품질관리 등에 관한 규칙」 제8조·제9조제3항에 따라 다음과 같이 소방용품의 형식을 승인합니다.

1. 품 명 유수검지장치
2. 형 식 습식(자동경보밸브형), 호칭 65, 호칭압력 1.0 ㎫
3. 형식승인번호 검23-2
4. 조 건
5. 비 고

2023 년 02 월 17 일

한국소방산업기술원

제 202200764 호

형 식 승 인 서

신청인 성 명 : 이수환
상 호 : (주)우당기술산업
사업장주소 : 경기도 용인시 처인구 모현면 외개일로21번길 3-8

「화재예방, 소방시설 설치·유지 및 안전관리에 관한 법률」 제36조제1항·제10항 및 제37조제1항 및 「소방용품의 품질관리 등에 관한 규칙」 제8조·제9조 제3항에 따라 다음과 같이 소방용품의 형식을 승인합니다.

1. 품 명 유수검지장치
2. 형 식 습식(자동경보밸브형), 호칭 80,100,150, 호칭압력 1.0 ㎫
3. 형식승인번호 검22-12
4. 조 건
5. 비 고

2022 년 09 월 02 일

한국소방산업기술원

WOODANG
TECHNICAL INDUSTRY CO.,LTD

DATA SHEET (한국소방산업기술원 기술기준에 준함)

MODEL NO. AVAC1065, AVAC1080, AVAC1100, AVAC1150

한국소방산업기술원검정품

상 품 명 (Products name)	자동경보밸브 (ALARM VALVE) – 습식 (일반형)			
형 식 번 호 (Approval.No)	검13-20-1, 검13-19-2, 검13-21-2, 검13-18-1			
규 격 (SIZE)	1MPa-L65A, 1MPa-L80A, 1MPa-L100A, 1MPa-L150A			
적 용 유 체 (Fluid Appl.)	물 (WATER)			
적 용 압 력 (Press Appl.)	0.15 ~1.4 MPa			
적 용 온 도 (Temp Appl.)	Min	상 온	Max	60℃
알람스위치 (ALARM Switch)	Operating	Min 0.1 MPa	Retard	3.1 ~4.4 Sec
	Elec	DC 24V		
내 압 시 험 (Test Press)	Work Press	1 MPa (10Kgf/㎠)	Test Press	2.1 MPa (21Kgf/㎠)
작 동 시 험 (Test Press)	OPEN	80ℓ/min 방수 – 밸브 개방 및 화재경보 발신	Test Press	15ℓ/min 방수 – 2차 자동 충압 유지
접 속 규 격 (Connection)	KS B 1511 1 MPa FF Flange			
재 질 (Materials)	BODY	GCD 450	CLAPPER	SS 400
	SEAT RING	STS 304	SEAT	N.B.R

◈ 치 수 (Dimension)

모델번호	A	B	C	D	E	F (DRAIN)	G	H	I	압력손실	드레인밸브
AVAC1065	87.5	241	87.5	300	124	25A	53	200	93	19.5 kPa	C TYPE
AVAC1080	92.5	251	92.5	310	129	25A	61	220	101	10.3 kPa	
AVAC1100	105	276	105	335	141	25A	61	230	101	17.7 kPa	
AVAC1150	140	346	140	405	176	25A	75	280	115	16.7 kPa	

◈ VISUAL

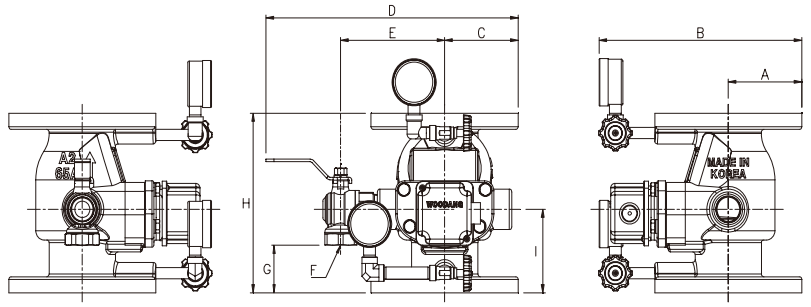

This Specification is Issued for Approved Issued Data : _____

Prepared by : _____ Approved by : _____

(주)우당기술산업

WOODANG
TECHNICAL INDUSTRY CO.,LTD

DATA SHEET (한국소방산업기술원 기술기준에 준함)

MODEL NO. AVAC1065, AVAC1080, AVAC1100, AVAC1150

한국소방산업기술원검정품

상 품 명 (Products name)	자동경보밸브 (ALARM VALVE) – 습식 (일반형)			
형 식 번 호 (Approval.No)	검13-20-1, 검13-19-2, 검13-21-2, 검13-18-1			
규 격 (SIZE)	1MPa-R65A, 1MPa-R80A, 1MPa-R100A, 1MPa-R150A			
적 용 유 체 (Fluid Appl.)	물 (WATER)			
적 용 압 력 (Press Appl.)	0.15 ~1.4 MPa			
적 용 온 도 (Temp Appl.)	Min	상 온	Max	60℃
알람스위치 (ALARM Switch)	Operating	Min 0.1 MPa	Retard	3.1 ~4.4 Sec
	Elec	DC 24V		
내 압 시 험 (Test Press)	Work Press	1 MPa (10Kgf/㎠)	Test Press	2.1 MPa (21Kgf/㎠)
작 동 시 험 (Test Press)	OPEN	80ℓ/min 방수 – 밸브 개방 및 화재경보 발신	Test Press	15ℓ/min 방수 – 2차 자동 충압 유지
접 속 규 격 (Connection)	KS B 1511 1 MPa FF Flange			
재 질 (Materials)	BODY	GCD 450	CLAPPER	SS 400
	SEAT RING	STS 304	SEAT	N.B.R

◈ 치 수 (Dimension)

모델번호	A	B	C	D	E	F (DRAIN)	G	H	I	압력손실	드레인밸브
AVAC1065	87.5	241	116	328	124	25A	53	200	93	19.5 kPa	C TYPE
AVAC1080	92.5	251	116	333	129	25A	61	220	101	10.3 kPa	
AVAC1100	105	276	116	346	141	25A	61	230	101	17.7 kPa	
AVAC1150	140	346	140	405	176	25A	75	280	115	16.7 kPa	

◈ VISUAL

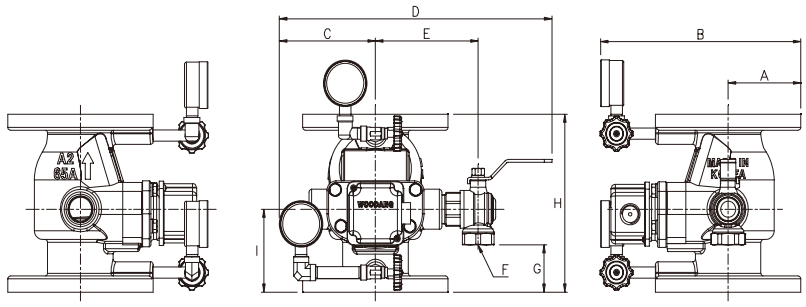

This Specification is Issued for Approved Issued Data : _____

Prepared by : _____ Approved by : _____

(주)우당기술산업

WOODANG
TECHNICAL INDUSTRY CO.,LTD

DATA SHEET (한국소방산업기술원 기술기준에 준함)

MODEL NO. AVAC1065, AVAC1080, AVAC1100, AVAC1150

한국소방산업기술원검정품

상 품 명 (Products name)	자동경보밸브 (ALARM VALVE) – 습식 (일반형–싸이트글라스 일체형)			
형 식 번 호 (Approval.No)	검13–20–1, 검13–19–2, 검13–21–2, 검13–18–1			
규 격 (SIZE)	1MPa–L65A, 1MPa–L80A, 1MPa–L100A, 1MPa–L150A			
적 용 유 체 (Fluid Appl.)	물 (WATER)			
적 용 압 력 (Press Appl.)	0.15 ~1.4 MPa			
적 용 온 도 (Temp Appl.)	Min	상 온	Max	60℃
알람스위치 (ALARM Switch)	Operating	Min 0.1 MPa	Retard	3.1 ~4.4 Sec
	Elec	DC 24V		
내 압 시 험 (Test Press)	Work Press	1 MPa (10Kgf/㎠)	Test Press	2.1 MPa (21Kgf/㎠)
작 동 시 험 (Test Press)	OPEN	80ℓ/min 방수 – 밸브 개방 및 화재경보발신	Test Press	15ℓ/min 방수 – 2차 자동 충압 유지
접 속 규 격 (Connection)	KS B 1511 1 MPa FF Flange			
재 질 (Materials)	BODY	GCD 450	CLAPPER	SS 400
	SEAT RING	STS 304	SEAT	N.B.R

◈ 치 수 (Dimension)

모델번호	A	B	C	D	E	F (DRAIN)	G	H	I	압력손실	드레인밸브
AVAC1065	87.5	241	87.5	302	155	25A	59	200	93	19.5 kPa	U.L TYPE
AVAC1080	92.5	251	92.5	312	161	25A	67	220	101	10.3 kPa	
AVAC1100	105	276	105	337	173	25A	67	230	101	17.7 kPa	
AVAC1150	140	346	140	407	208	25A	81	280	115	16.7 kPa	

◈ VISUAL

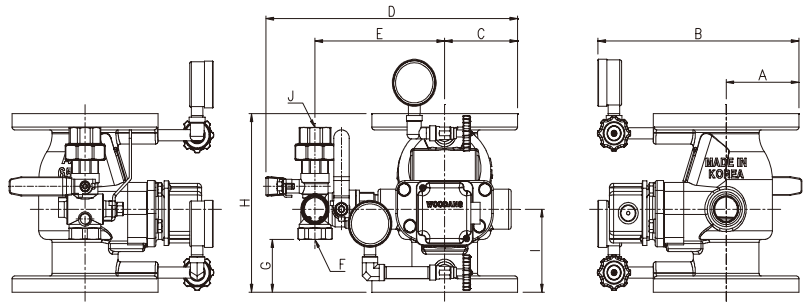

This Specification is Issued for Approved Issued Data : _____

Prepared by : _____ Approved by : _____

(주)우당기술산업

WOODANG
TECHNICAL INDUSTRY CO.,LTD

DATA SHEET (한국소방산업기술원 기술기준에 준함)

MODEL NO. AVAC1–R65A,R80A,R100A,R150A

한국소방산업기술원검정품

상 품 명 (Products name)	자동경보밸브 (ALARM VALVE) – 습식 (일반형– 싸이트글라스 일체형)			
형 식 번 호 (Approval.No)	검13–20–1, 검13–19–2, 검13–21–2, 검13–18–1			
규 격 (SIZE)	1MPa–R65A, 1MPa–R80A, 1MPa–R100A, 1MPa–R150A,			
적 용 유 체 (Fluid Appl.)	물 (WATER)			
적 용 압 력 (Press Appl.)	0.15 ~1.4 MPa			
적 용 온 도 (Temp Appl.)	Min	상 온	Max	60℃
알람스위치 (ALARM Switch)	Operating	Min 0.1 MPa	Retard	3.1 ~4.4 Sec
	Elec	DC 24V		
내 압 시 험 (Test Press)	Work Press	1 MPa (10Kgf/㎠)	Test Press	2.1 MPa (21Kgf/㎠)
작 동 시 험 (Test Press)	OPEN	80ℓ/min 방수 – 밸브 개방 및 화재경보발신	Test Press	15ℓ/min 방수 – 2차 자동 충압 유지
접 속 규 격 (Connection)	KS B 1511 1 MPa FF Flange			
재 질 (Materials)	BODY	GCD 450	CLAPPER	SS 400
	SEAT RING	STS 304	SEAT	N.B.R

◈ 치 수 (Dimension)

모델번호	A	B	C	D	E	F (DRAIN)	G	H	I	J	압력손실	드레인밸브
AVAC1065	87.5	241	116	330	155	25A	59	200	93	25A	19.5 kPa	U.L TYPE
AVAC1080	92.5	251	116	335	161	25A	67	220	101	25A	10.3 kPa	
AVAC1100	105	276	116	348	173	25A	67	230	101	25A	17.7 kPa	
AVAC1150	140	346	140	407	208	25A	81	280	115	25A	16.7 kPa	

◈ VISUAL

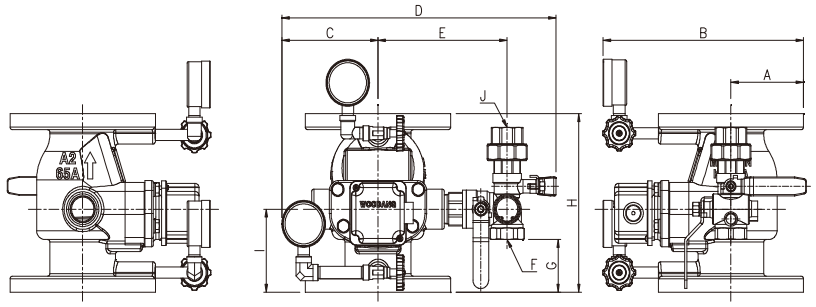

This Specification is Issued for Approved Issued Data : _____

Prepared by : _____ Approved by : _____

(주)우당기술산업

WOODANG
TECHNICAL INDUSTRY CO.,LTD

DATA SHEET (한국소방산업기술원 기술기준에 준함)

MODEL NO. AVAC10065, AVAC10080, AVAC10100, AVAC10150

한국소방산업기술원검정품

상 품 명 (Products name)	자동경보밸브 (ALARM VALVE) – 습식 (일반형)			
형 식 번 호 (Approval.No)	검22–12 (호칭 80, 100, 150), 검 23–2 (호칭 65)			
규 격 (SIZE)	1MPa–L65A, 1MPa–L80A, 1MPa–L100A , 1MPa–R150A			
적 용 유 체 (Fluid Appl.)	물 (WATER)			
적 용 압 력 (Press Appl.)	0.15 ~1.4 MPa			
적 용 온 도 (Temp Appl.)	Min	상 온	Max	60℃
알람스위치 (ALARM Switch)	Operating	Min 0.1 MPa	Retard	3.1 ~ 4.4 Sec
	Elec	DC 24V		
내 압 시 험 (Test Press)	Work Press	1 MPa (10Kgf/C㎡)	Test Press	2.1MPa (21Kg/㎠)
작 동 시 험 (Test Press)	OPEN	80ℓ/min 방수 – 밸브 개방 및 화재경보발신	Test Press	15ℓ/min 방수 – 2차 자동 충압 유지
접 속 규 격 (Connection)	KS B 1511 1MPa FF Flange			
재 질 (Materials)	BODY	GCD 450	CLAPPER	GCD 450
	SEAT RING	STS 304	SEAT	N.B.R

◈ 치 수 (Dimension)

모델번호	A	B	C	D	E	F (DRAIN)	G	H	I	J	압력손실	드레인밸브
AVAC10065	88	242	131	339	131	25A	36	200	76	175	10.9kPa	C.L TYPE
AVAC10080	93	252	138	355	124	25A	46	220	86	185	13.5kPa	
AVAC10100	105	277	131	369	145	25A	47	230	87	210	10.9kPa	
AVAC10150	140	347	158	394	143	25A	62	260	102	280	13.6kPa	

◈ VISUAL

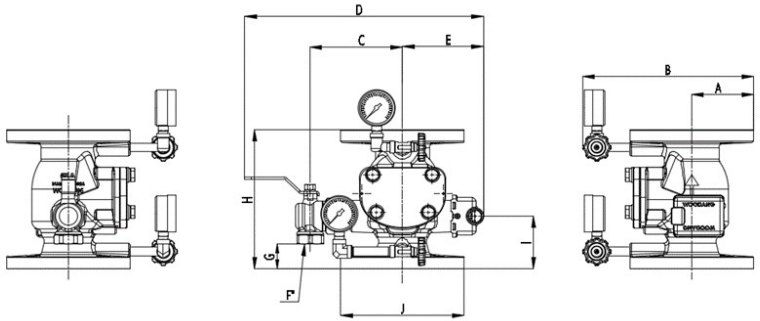

This Specification is Issued for Approved Issued Data : _____

Prepared by : _____ Approved by : _____

(주)우당기술산업

WOODANG
TECHNICAL INDUSTRY CO.,LTD

DATA SHEET (한국소방산업기술원 기술기준에 준함)

MODEL NO. AVAC10065, AVAC10080, AVAC10100, AVAC10150

한국소방산업기술원검정품

상 품 명 (Products name)	자동경보밸브 (ALARM VALVE) – 습식 (일반형)			
형 식 번 호 (Approval.No)	검22–12 (호칭 80, 100, 150), 검 23–2 (호칭 65)			
규 격 (SIZE)	1MPa–R65A, 1MPa–R80A, 1MPa–R100A , 1MPa–R150A			
적 용 유 체 (Fluid Appl.)	물 (WATER)			
적 용 압 력 (Press Appl.)	0.15 ~1.4 MPa			
적 용 온 도 (Temp Appl.)	Min	상 온	Max	60℃
알람스위치 (ALARM Switch)	Operating	Min 0.1 MPa	Retard	3.1 ~ 4.4 Sec
	Elec	DC 24V		
내 압 시 험 (Test Press)	Work Press	1 MPa (10Kgf/C㎡)	Test Press	2.1MPa (21Kg/㎠)
작 동 시 험 (Test Press)	OPEN	80ℓ/min 방수 – 밸브 개방 및 화재경보발신	Test Press	15ℓ/min 방수 – 2차 자동 충압 유지
접 속 규 격 (Connection)	KS B 1511 1MPa FF Flange			
재 질 (Materials)	BODY	GCD 450	CLAPPER	GCD 450
	SEAT RING	STS 304	SEAT	N.B.R

◈ 치 수 (Dimension)

모델번호	A	B	C	D	E	F (DRAIN)	G	H	I	J	압력손실	드레인밸브
AVAC10065	88	242	116	339	131	25A	36	200	76	175	10.9kPa	C.R TYPE
AVAC10080	93	252	124	355	138	25A	46	220	86	185	13.5kPa	
AVAC10100	105	277	131	369	145	25A	47	230	87	210	10.9kPa	
AVAC10150	140	347	143	394	158	25A	62	260	102	280	13.6kPa	

◈ VISUAL

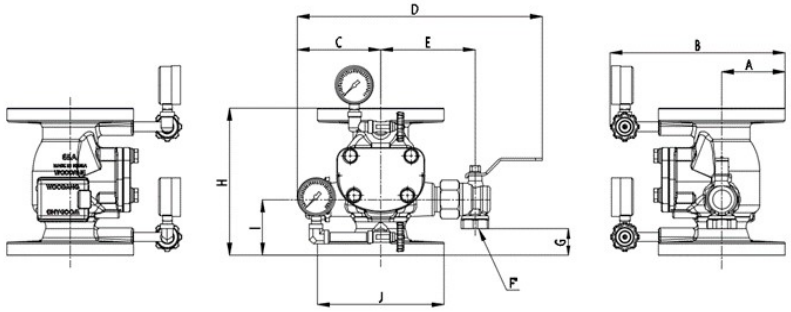

This Specification is Issued for Approved Issued Data : _____

Prepared by : _____ Approved by : _____

(주)우당기술산업

WOODANG
TECHNICAL INDUSTRY CO.,LTD

DATA SHEET (한국소방산업기술원 기술기준에 준함)

MODEL NO. AVAC10065, AVAC10080, AVAC10100, AVAC10150

한국소방산업기술원검정품

상 품 명 (Products name)	자동경보밸브 (ALARM VALVE) – 습식 (일반형–싸이드글라스 일체형)			
형 식 번 호 (Approval.No)	검22–12 (호칭 80, 100, 150), 검 23–2 (호칭 65)			
규 격 (SIZE)	1MPa–L65A, 1MPa–L80A, 1MPa–L100A , 1MPa–R150A			
적 용 유 체 (Fluid Appl.)	물 (WATER)			
적 용 압 력 (Press Appl.)	0.15 ~1.4 MPa			
적 용 온 도 (Temp Appl.)	Min	상 온	Max	60℃
알람스위치 (ALARM Switch)	Operating	Min 0.1 MPa	Retard	3.1 ~ 4.4 Sec
	Elec	DC 24V		
내 압 시 험 (Test Press)	Work Press	1 MPa (10Kgf/C㎡)	Test Press	2.1MPa (21Kg/㎠)
작 동 시 험 (Test Press)	OPEN	80ℓ/min 방수 – 밸브 개방 및 화재경보발신	Test Press	15ℓ/min 방수 – 2차 자동 충압 유지
접 속 규 격 (Connection)	KS B 1511 1 MPa FF Flange			
재 질 (Materials)	BODY	GCD 450	CLAPPER	GCD 450
	SEAT RING	STS 304	SEAT	N.B.R

◈ 치 수 (Dimension)

모델번호	A	B	C	D	E	F (DRAIN)	G	H	I	J	K	압력손실	드레인밸브
AVAC10065	91	245	153	326	115	25A	42	200	76	25A	175	10.9kPa	U.L TYPE
AVAC10080	93	252	160	342	124	25A	52	220	86	25A	185	13.5kPa	
AVAC10100	105	277	167	356	131	25A	53	230	87	25A	210	10.9kPa	
AVAC10150	140	347	180	381	143	25A	68	260	102	25A	280	13.6kPa	

◈ VISUAL

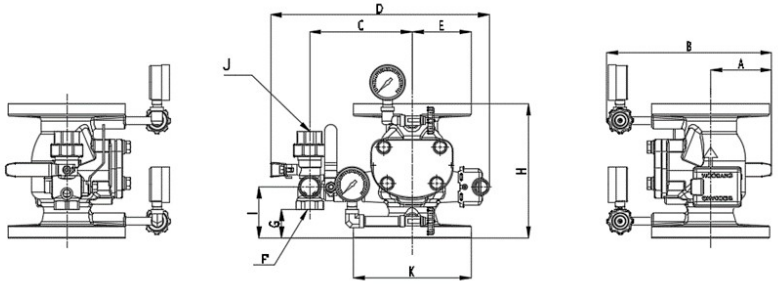

This Specification is Issued for Approved Issued Data : _____

Prepared by : _____ Approved by : _____

(주)우당기술산업

WOODANG
TECHNICAL INDUSTRY CO.,LTD

DATA SHEET (한국소방산업기술원 기술기준에 준함)

MODEL NO. AVAC10065, AVAC10080, AVAC10100, AVAC10150

한국소방산업기술원검정품

상 품 명 (Products name)	자동경보밸브 (ALARM VALVE) – 습식 (일반형–싸이드글라스 일체형)			
형 식 번 호 (Approval.No)	검22–12 (호칭 80, 100, 150), 검 23–2 (호칭 65)			
규 격 (SIZE)	1MPa–R65A, 1MPa–R80A, 1MPa–R100A , 1MPa–R150A			
적 용 유 체 (Fluid Appl.)	물 (WATER)			
적 용 압 력 (Press Appl.)	0.15 ~1.4 MPa			
적 용 온 도 (Temp Appl.)	Min	상 온	Max	60℃
알람스위치 (ALARM Switch)	Operating	Min 0.1 MPa	Retard	3.1 ~ 4.4 Sec
	Elec	DC 24V		
내 압 시 험 (Test Press)	Work Press	1 MPa (10Kgf/C㎡)	Test Press	2.1MPa (21Kg/㎠)
작 동 시 험 (Test Press)	OPEN	80ℓ/min 방수 – 밸브 개방 및 화재경보발신	Test Press	15ℓ/min 방수 – 2차 자동 충압 유지
접 속 규 격 (Connection)	KS B 1511 1 MPa FF Flange			
재 질 (Materials)	BODY	GCD 450	CLAPPER	GCD 450
	SEAT RING	STS 304	SEAT	N.B.R

◈ 치 수 (Dimension)

모델번호	A	B	C	D	E	F (DRAIN)	G	H	I	J	K	압력손실	드레인밸브
AVAC10065	91	245	116	327	152	25A	42	200	76	25A	175	10.9kPa	U.R TYPE
AVAC10080	93	252	124	342	160	25A	52	220	86	25A	185	13.5kPa	
AVAC10100	105	277	131	356	167	25A	53	230	87	25A	210	10.9kPa	
AVAC10150	140	347	143	381	180	25A	68	260	102	25A	280	13.6kPa	

◈ VISUAL

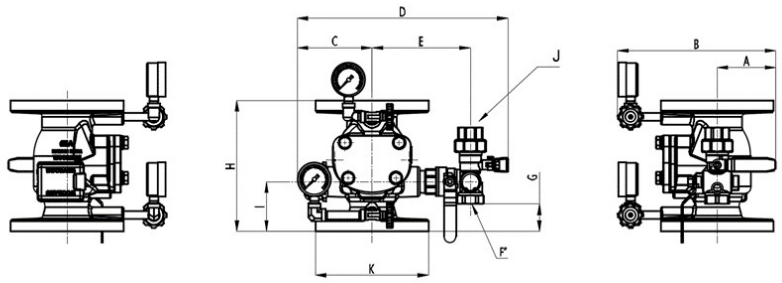

This Specification is Issued for Approved Issued Data : _____

Prepared by : _____ Approved by : _____

(주)우당기술산업

제 201400155 호

형 식 승 인 서

신청인 성 명 : 이수환
상 호 : (주)우당기술산업
사업장주소 : 경기도 용인시 처인구 모현면 외개일로21번길 3-8

「화재예방, 소방시설 설치 · 유지 및 안전관리에 관한 법률」 제36조제1항 · 제10항 및 제37조제1항 및 「소방용품의 품질관리 등에 관한 규칙」 제8조 · 제9조 제3항에 따라 다음과 같이 소방용품의 형식을 승인합니다.

1. 품 명 유수제어밸브
2. 형 식 유수검지장치, 습식(자동경보밸브형), 호칭 65, 호칭압력 1.0 MPa
3. 형식승인번호 검14-10
4. 조 건
5. 비 고

2014 년 03 월 19 일

한국소방산업기술원

인증관리부-11886 (2020.12.28 대표자 변경에 따른 재발급)

제 201400154 호

형 식 승 인 서

신청인 성 명 : 이수환
상 호 : (주)우당기술산업
사업장주소 : 경기도 용인시 처인구 모현면 외개일로21번길 3-8

「화재예방, 소방시설 설치 · 유지 및 안전관리에 관한 법률」 제36조제1항 · 제10항 및 제37조제1항 및 「소방용품의 품질관리 등에 관한 규칙」 제8조 · 제9조 제3항에 따라 다음과 같이 소방용품의 형식을 승인합니다.

1. 품 명 유수제어밸브
2. 형 식 유수검지장치, 습식(자동경보밸브형), 호칭 80, 호칭압력 1.0 MPa
3. 형식승인번호 검14-9
4. 조 건
5. 비 고

2014 년 03 월 19 일

한국소방산업기술원

인증관리부-11886 (2020.12.28 대표자 변경에 따른 재발급)

제 201400153 호

형 식 승 인 서

신청인 성 명 : 이수환
상 호 : (주)우당기술산업
사업장주소 : 경기도 용인시 처인구 모현면 외개일로21번길 3-8

「화재예방, 소방시설 설치 · 유지 및 안전관리에 관한 법률」 제36조제1항 · 제10항 및 제37조제1항 및 「소방용품의 품질관리 등에 관한 규칙」 제8조 · 제9조 제3항에 따라 다음과 같이 소방용품의 형식을 승인합니다.

1. 품 명 유수제어밸브
2. 형 식 유수검지장치, 습식(자동경보밸브형), 호칭 100, 호칭압력 1.0 MPa
3. 형식승인번호 검14-8
4. 조 건
5. 비 고

2014 년 03 월 19 일

한국소방산업기술원

인증관리부-11886 (2020.12.28 대표자 변경에 따른 재발급)

MEMO

WOODANG
TECHNICAL INDUSTRY CO.,LTD

DATA SHEET (한국소방산업기술원 기술기준에 준함)

MODEL NO. AVAE1-L65A,L80A,L100A

한국소방산업기술원검정품

상 품 명 (Products name)	자동경보밸브 (ALARM VALVE) – 습식 (일반형)			
형 식 번 호 (Approval.No)	검14-10, 검14-9, 검14-8			
규 격 (SIZE)	1MPa-L65A, 1MPa-L80A, 1MPa-L100A			
적 용 유 체 (Fluid Appl.)	물 (WATER)			
적 용 압 력 (Press Appl.)	0.15 ~1.4 MPa			
적 용 온 도 (Temp Appl.)	Min	상 온	Max	60℃
알람스위치 (ALARM Switch)	Operating	Min 0.1 MPa	Retard	3.1 ~ 4.4 Sec
	Elec	DC 24V		
내 압 시 험 (Test Press)	Work Press	1 MPa (10Kgf/C㎡)	Test Press	2.1MPa (21Kg/㎠)
작 동 시 험 (Test Press)	OPEN	80ℓ/min 방수 – 밸브 개방 및 화재경보 발신	Test Press	15ℓ/min 방수 – 2차 자동 충압 유지
접 속 규 격 (Connection)	KS B 1511 1 MPa FF Flange			
재 질 (Materials)	BODY	GCD 450	CLAPPER	SS 400
	SEAT RING	STS 304	SEAT	N.B.R

◈ 치 수 (Dimension)

모델번호	A	B	C	D	E	F (DRAIN)	G	H	I	압력손실	드레인밸브
AVAE1065	87.5	241	87.5	300	124	25A	82	240	122	12.2 kPa	C TYPE
AVAE1080	92.5	251	92.5	310	129	25A	82	255	122	8.4 kPa	
AVAE1100	105	276	105	335	141	25A	84	265	124	9.3 kPa	

◈ VISUAL

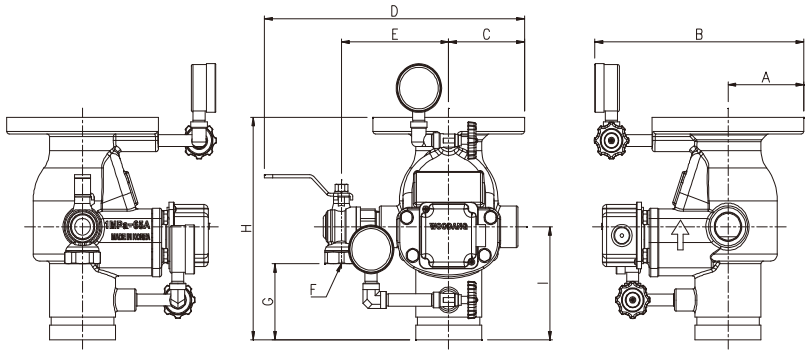

This Specification is Issued for Approved Issued Data : _____

Prepared by : _____ Approved by : _____

(주)우당기술산업

WOODANG
TECHNICAL INDUSTRY CO.,LTD

DATA SHEET (한국소방산업기술원 기술기준에 준함)

MODEL NO. AVAE1-R65A,R80A,R100A

한국소방산업기술원검정품

상 품 명 (Products name)	자동경보밸브 (ALARM VALVE) – 습식 (일반형)			
형 식 번 호 (Approval.No)	검14-10, 검14-9, 검14-8			
규 격 (SIZE)	1MPa- R65A, 1MPa- R80A, 1MPa- R100A			
적 용 유 체 (Fluid Appl.)	물 (WATER)			
적 용 압 력 (Press Appl.)	0.15 ~ 1.4 MPa			
적 용 온 도 (Temp Appl.)	Min	상 온	Max	60℃
알람스위치 (ALARM Switch)	Operating	Min 0.1 MPa	Retard	3.1 ~ 4.4 Sec
	Elec	DC 24V		
내 압 시 험 (Test Press)	Work Press	1 MPa (10Kgf/C㎡)	Test Press	2.1MPa (21Kg/㎠)
작 동 시 험 (Test Press)	OPEN	80ℓ/min 방수 – 밸브 개방 및 화재경보 발신	Test Press	15ℓ/min 방수 – 2차 자동 충압 유지
접 속 규 격 (Connection)	KS B 1511 1 MPa FF Flange			
재 질 (Materials)	BODY	GCD 450	CLAPPER	SS 400
	SEAT RING	STS 304	SEAT	N.B.R

◈ 치 수 (Dimension)

모델번호	A	B	C	D	E	F (DRAIN)	G	H	I	압력손실	드레인밸브
AVAI1065	87.5	318	116	328	124	25A	182	340	222	12.2 kPa	C TYPE
AVAI1080	92.5	330	116	333	129	25A	182	355	222	8.4 kPa	
AVAI1100	105	352	116	346	141	25A	199	380	239	9.3 kPa	

◈ VISUAL

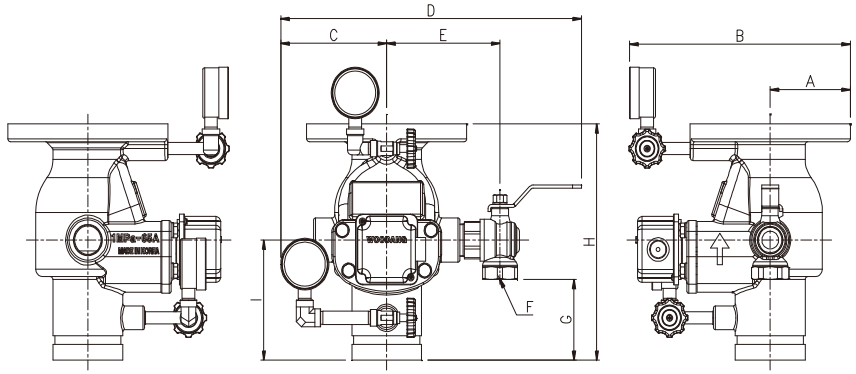

This Specification is Issued for Approved Issued Data : _____

Prepared by : _____ Approved by : _____

(주)우당기술산업

WOODANG
TECHNICAL INDUSTRY CO.,LTD

DATA SHEET (한국소방산업기술원 기술기준에 준함)

MODEL NO. AVAE1-L65A,L80A,L100A

한국소방산업기술원검정품

상 품 명 (Products name)	자동경보밸브 (ALARM VALVE) – 습식 (일반형– 싸이트글라스 일체형)			
형 식 번 호 (Approval.No)	검14– 10, 검14– 9, 검14– 8			
규 격 (SIZE)	1MPa– L65A, 1MPa– L80A, 1MPa– L100A			
적 용 유 체 (Fluid Appl.)	물 (WATER)			
적 용 압 력 (Press Appl.)	0.15 ~1.4 MPa			
적 용 온 도 (Temp Appl.)	Min	상 온	Max	60℃
알람스위치 (ALARM Switch)	Operating	Min 0.1 MPa	Retard	3.1 ~ 4.4 Sec
	Elec	DC 24V		
내 압 시 험 (Test Press)	Work Press	1 MPa (10Kgf/C㎡)	Test Press	2.1MPa (21Kg/㎠)
작 동 시 험 (Test Press)	OPEN	80ℓ/min 방수 – 밸브 개방 및 화재경보 발신	Test Press	15ℓ/min 방수 – 2차 자동 충압 유지
접 속 규 격 (Connection)	KS B 1511 1 Mpa FF Flange			
재 질 (Materials)	BODY	GCD 450	CLAPPER	SS 400
	SEAT RING	STS 304	SEAT	N.B.R

◈ 치 수 (Dimension)

모델번호	A	B	C	D	E	F (DRAIN)	G	H	I	J	압력손실	드레인밸브
AVAE1065	87.5	241	87.5	302	155	25A	88	240	122	25A	12.2 kPa	U.L TYPE
AVAE1080	92.5	251	92.5	312	161	25A	88	255	122	25A	8.4 kPa	
AVAE1100	105	276	105	337	173	25A	90	265	124	25A	9.3 kPa	

◈ VISUAL

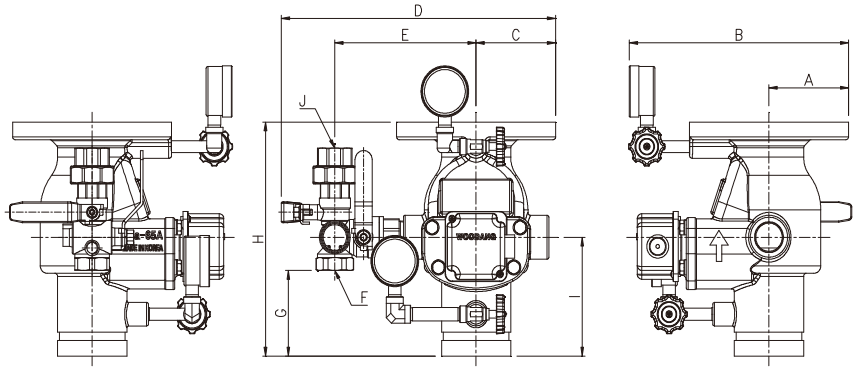

This Specification is Issued for Approved Issued Data : _____

Prepared by : _____ Approved by : _____

(주)우당기술산업

WOODANG
TECHNICAL INDUSTRY CO.,LTD

DATA SHEET (한국소방산업기술원 기술기준에 준함)

MODEL NO. AVAE1-R65A,R80A,R100A

한국소방산업기술원검정품

상 품 명 (Products name)	자동경보밸브 (ALARM VALVE) – 습식 (일반형– 싸이트글라스 일체형)			
형 식 번 호 (Approval.No)	검14– 10, 검14– 9, 검14– 8			
규 격 (SIZE)	1MPa– R65A, 1MPa– R80A, 1MPa– R100A			
적 용 유 체 (Fluid Appl.)	물 (WATER)			
적 용 압 력 (Press Appl.)	0.15 ~1.4 MPa			
적 용 온 도 (Temp Appl.)	Min	상 온	Max	60℃
알람스위치 (ALARM Switch)	Operating	Min 0.1 MPa	Retard	3.1 ~ 4.4 Sec
	Elec	DC 24V		
내 압 시 험 (Test Press)	Work Press	1 MPa (10Kgf/C㎡)	Test Press	2.1MPa (21Kg/㎠)
작 동 시 험 (Test Press)	OPEN	80ℓ/min 방수 – 밸브 개방 및 화재경보 발신	Test Press	15ℓ/min 방수 – 2차 자동 충압 유지
접 속 규 격 (Connection)	KS B 1511 1 Mpa FF Flange			
재 질 (Materials)	BODY	GCD 450	CLAPPER	SS 400
	SEAT RING	STS 304	SEAT	N.B.R

◈ 치 수 (Dimension)

모델번호	A	B	C	D	E	F (DRAIN)	G	H	I	J	압력손실	드레인밸브
AVAE1065	87.5	241	116	330	151	25A	88	240	122	25A	12.2 kPa	U.L TYPE
AVAE1080	92.5	251	116	335	161	25A	88	255	122	25A	8.4 kPa	
AVAE1100	105	276	116	348	173	25A	90	265	124	25A	9.3 kPa	

◈ VISUAL

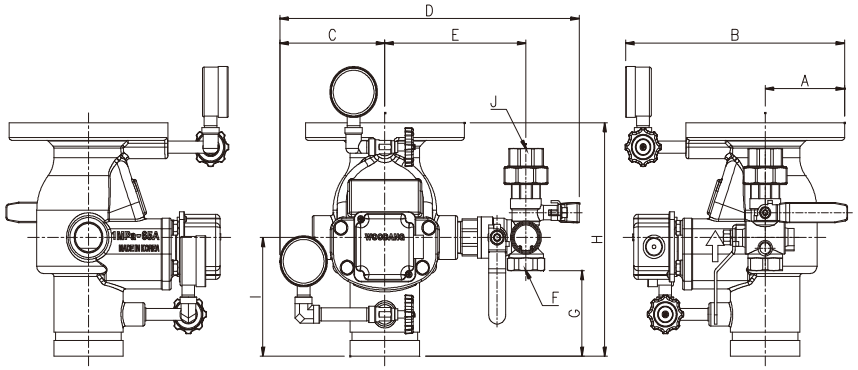

This Specification is Issued for Approved Issued Data : _____

Prepared by : _____ Approved by : _____

(주)우당기술산업

자동경보밸브(ALARM VALVE)-습식(그루브버터부착형-기어TYPE)

◈ 치 수 (Dimension)

모델번호	A	B	C	D	E	F (DRAIN)	G	H	I	압력손실	드레인밸브
AVAI1065	87.5	288	125	338	124	25A	182	340	222	12.2 kPa	C TYPE
AVAI1080	92.5	301	125	343	129	25A	182	355	222	8.4 kPa	
AVAI1100	105	323	125	355	141	25A	199	380	239	9.3 kPa	

◈ VISUAL

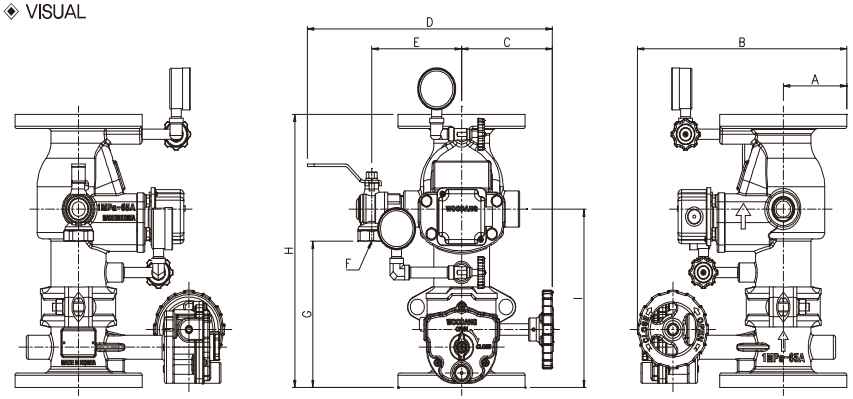

◈ 치 수 (Dimension)

모델번호	A	B	C	D	E	F (DRAIN)	G	H	I	압력손실	드레인밸브
AVAI1065	87.5	288	116	328	124	25A	182	340	222	12.2 kPa	U,L TYPE
AVAI1080	92.5	301	116	333	129	25A	182	355	222	8.4 kPa	
AVAI1100	105	323	116	346	141	25A	199	380	239	9.3 kPa	

◈ VISUAL

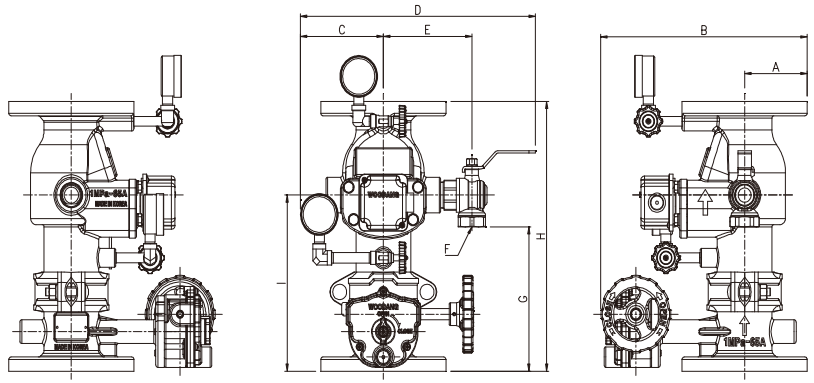

WOODANG
TECHNICAL INDUSTRY CO.,LTD

자동경보밸브(ALARM VALVE)-습식(그루브버터부착형-기어TYPE)

◈ 치 수 (Dimension)

모델번호	A	B	C	D	E	F (DRAIN)	G	H	I	J	압력손실	드레인밸브
AVAI1065	87.5	288	125	340	155	25A	188	340	222	25A	12.2 kPa	U,L TYPE
AVAI1080	92.5	301	125	345	161	25A	188	355	222	25A	8.4 kPa	
AVAI1100	105	323	125	357	173	25A	205	380	239	25A	9.3 kPa	

◈ VISUAL

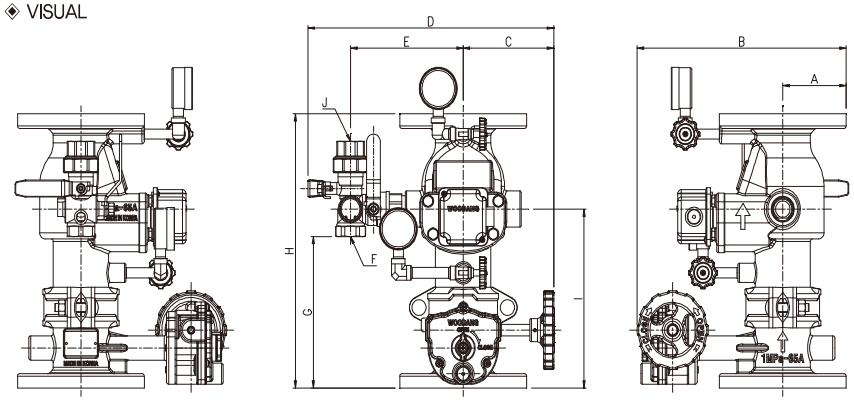

◈ 치 수 (Dimension)

모델번호	A	B	C	D	E	F (DRAIN)	G	H	I	J	압력손실	드레인밸브
AVAI1065	87.5	288	116	330	155	25A	188	340	222	25A	12.2 kPa	U,L TYPE
AVAI1080	92.5	301	116	335	161	25A	188	355	222	25A	8.4 kPa	
AVAI1100	105	323	116	348	173	25A	205	380	239	25A	9.3 kPa	

◈ VISUAL

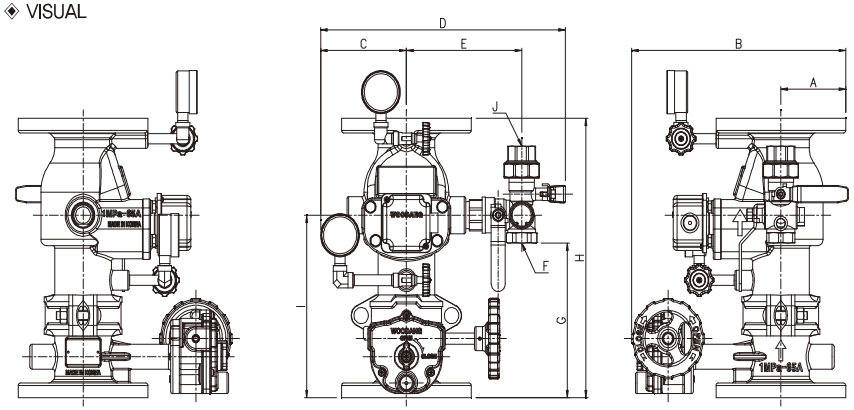

자동경보밸브(ALARM VALVE)-습식(그루브버터부착형-기어TYPE)

◈ 치 수 (Dimension)

모델번호	A	B	C	D	E	F (DRAIN)	G	H	I	압력손실	드레인밸브
AVAF1065	87.5	288	87.5	300	124	25A	182	340	222	12.2 kPa	C TYPE
AVAF1080	92.5	300	92.5	310	129	25A	182	355	222	8.4 kPa	
AVAF1100	105	323	105	335	141	25A	199	380	239	9.3 kPa	

◈ VISUAL

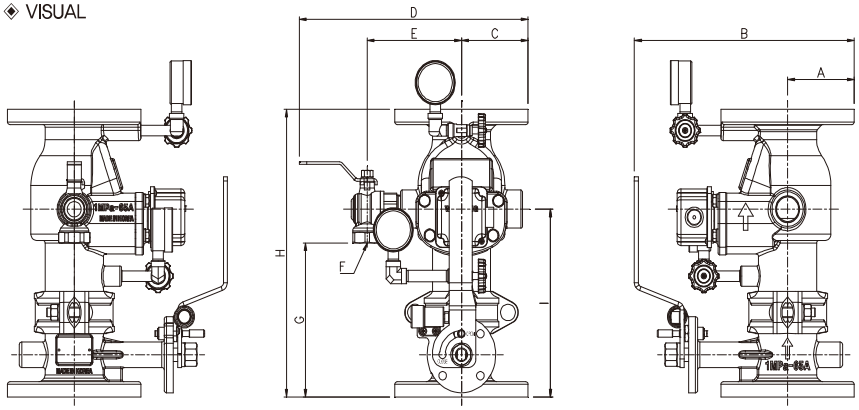

◈ 치 수 (Dimension)

모델번호	A	B	C	D	E	F (DRAIN)	G	H	I	압력손실	드레인밸브
AVAF1065	87.5	288	116	328	124	25A	182	340	222	12.2 kPa	U,L TYPE
AVAF1080	92.5	300	116	333	129	25A	182	355	222	8.4 kPa	
AVAF1100	105	323	116	346	141	25A	199	380	239	9.3 kPa	

◈ VISUAL

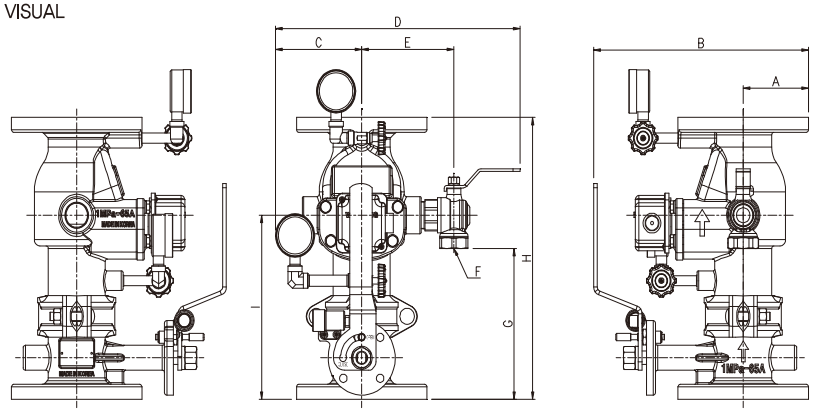

WOODANG
TECHNICAL INDUSTRY CO.,LTD

자동경보밸브(ALARM VALVE)-습식(그루브버터부착형-기어TYPE)

◈ 치 수 (Dimension)

모델번호	A	B	C	D	E	F (DRAIN)	G	H	I	J	압력손실	드레인밸브
AVAF1065	87.5	288	87.5	302	155	25A	188	340	222	25A	12.2 kPa	U,L TYPE
AVAF1080	92.5	300	92.5	312	161	25A	188	355	222	25A	8.4 kPa	
AVAF1100	105	323	105	337	173	25A	205	380	239	25A	9.3 kPa	

◈ VISUAL

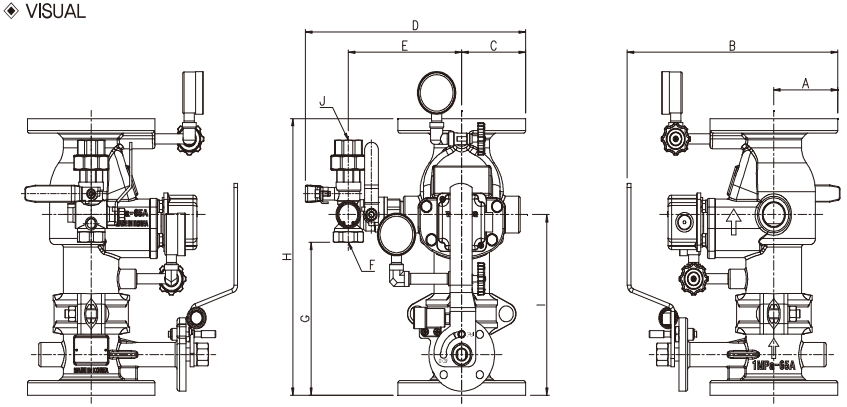

◈ 치 수 (Dimension)

모델번호	A	B	C	D	E	F (DRAIN)	G	H	I	J	압력손실	드레인밸브
AVAF1065	87.5	288	116	330	155	25A	188	340	222	25A	12.2 kPa	U,L TYPE
AVAF1080	92.5	300	116	335	161	25A	188	355	222	25A	8.4 kPa	
AVAF1100	105	323	116	348	173	25A	205	380	239	25A	9.3 kPa	

◈ VISUAL

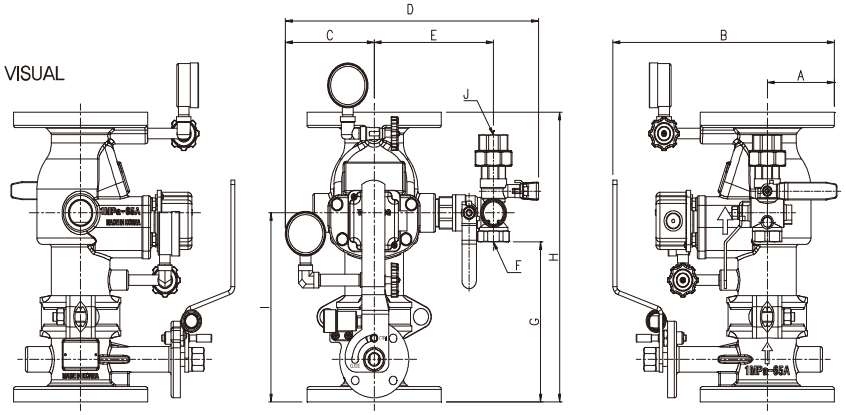

제 201800958 호

형 식 승 인 서

신청인 성 명 : 이수환
상 호 : (주)우당기술산업
사업장주소 : 경기도 용인시 처인구 모현면 외개일로21번길 3-8

「화재예방, 소방시설 설치 · 유지 및 안전관리에 관한 법률」 제36조제1항 · 제10항 및 제37조제1항 및 「소방용품의 품질관리 등에 관한 규칙」 제8조 · 제9조 제3항에 따라 다음과 같이 소방용품의 형식을 승인합니다.

1. 품 명 유수제어밸브

2. 형 식 유수검지장치, 습식(자동경보밸브형), 호칭65,80,100, 호칭압력1.0MPa

3. 형식승인번호 검18-16

4. 조 건

5. 비 고

2018 년 11 월 05 일

한국소방산업기술원

인증관리부-11886 (2020.12.28 대표자 변경에 따른 재발급)

MEMO

WOODANG
TECHNICAL INDUSTRY CO.,LTD

DATA SHEET (한국소방산업기술원 기술기준에 준함)

MODEL NO. AVAE10065, AVAE10080, AVAE10100

한국소방산업기술원검정품

상 품 명 (Products name)	자동경보밸브 (ALARM VALVE) – 습식 (일반형)			
형 식 번 호 (Approval.No)	검18– 16			
규 격 (SIZE)	1MPa– L65A, 1MPa– L80A, 1MPa– L100A			
적 용 유 체 (Fluid Appl.)	물 (WATER)			
적 용 압 력 (Press Appl.)	0.15 ~1.4 MPa			
적 용 온 도 (Temp Appl.)	Min	상 온	Max	60℃
알람스위치 (ALARM Switch)	Operating	Min 0.1 MPa	Retard	3.1 ~4.4 Sec
	Elec	DC 24V		
내 압 시 험 (Test Press)	Work Press	1.4 MPa (14kgf/㎠)	Test Press	2.1MPa (21kgf/㎠)
작 동 시 험 (Test Press)	OPEN	80ℓ/min 방수 – 밸브 개방 및 화재경보 발신	Test Press	15ℓ/min 방수 – 2차 자동 충압 유지
접 속 규 격 (Connection)	KS B 1511 10kgf/ ㎠ FF 플랜지			
재 질 (Materials)	BODY	GCD 450	CLAPPER	GCD 450
	SEAT RING	STS 304	SEAT	N.B.R

◈ 치 수 (Dimension)

모델번호	A	B	C	D	E	F (DRAIN)	G	H	I	압력손실	드레인밸브
AVAE10065	88	245	116	340	131	25A	26	190	66	19.7 kPa	C TYPE
AVAE10080	93	255	124	355	138	25A	26	190	66	18.9 kPa	
AVAE10100	105	280	130	368	145	25A	32	210	72	16.1 kPa	

◈ VISUAL

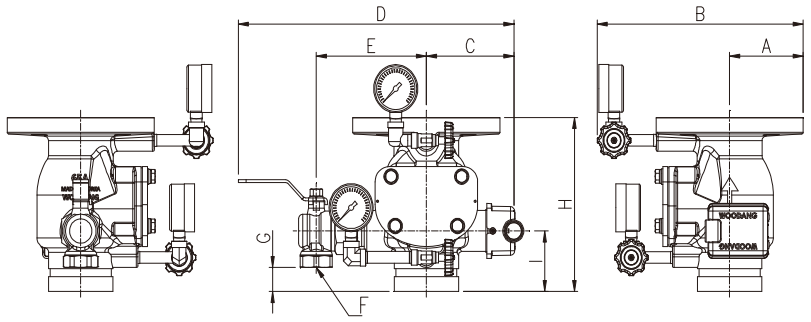

This Specification is Issued for Approved Issued Data : _____

Prepared by : _____ Approved by : _____

(주)우당기술산업

WOODANG
TECHNICAL INDUSTRY CO.,LTD

DATA SHEET (한국소방산업기술원 기술기준에 준함)

MODEL NO. AVAE10065, AVAE10080, AVAE10100

한국소방산업기술원검정품

상 품 명 (Products name)	자동경보밸브 (ALARM VALVE) – 습식 (일반형)			
형 식 번 호 (Approval.No)	검18– 16			
규 격 (SIZE)	1MPa– R65A, 1MPa– R80A, 1MPa– R100A			
적 용 유 체 (Fluid Appl.)	물 (WATER)			
적 용 압 력 (Press Appl.)	0.15 ~1.4 MPa			
적 용 온 도 (Temp Appl.)	Min	상 온	Max	60℃
알람스위치 (ALARM Switch)	Operating	Min 0.1 MPa	Retard	3.1 ~4.4 Sec
	Elec	DC 24V		
내 압 시 험 (Test Press)	Work Press	1.4 MPa (14kgf/㎠)	Test Press	2.1MPa (21kgf/㎠)
작 동 시 험 (Test Press)	OPEN	80ℓ/min 방수 – 밸브 개방 및 화재경보 발신	Test Press	15ℓ/min 방수 – 2차 자동 충압 유지
접 속 규 격 (Connection)	KS B 1511 10kgf/ ㎠ FF 플랜지			
재 질 (Materials)	BODY	GCD 450	CLAPPER	GCD 450
	SEAT RING	STS 304	SEAT	N.B.R

◈ 치 수 (Dimension)

모델번호	A	B	C	D	E	F (DRAIN)	G	H	I	압력손실	드레인밸브
AVAE10065	88	245	116	340	131	25A	26	190	66	19.7 kPa	C TYPE
AVAE10080	93	255	124	355	138	25A	26	190	66	18.9 kPa	
AVAE10100	105	280	130	368	145	25A	32	210	72	16.1 kPa	

◈ VISUAL

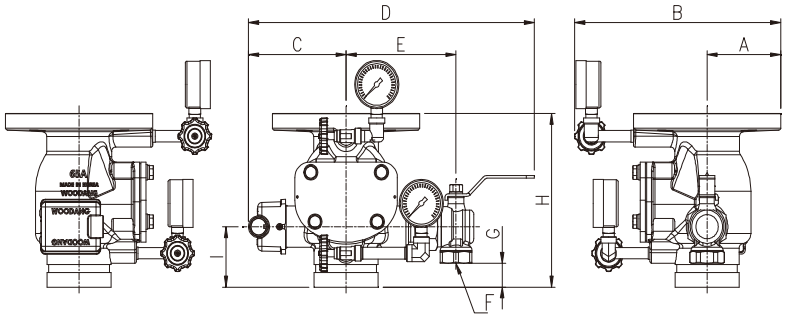

This Specification is Issued for Approved Issued Data : _____

Prepared by : _____ Approved by : _____

(주)우당기술산업

WOODANG
TECHNICAL INDUSTRY CO.,LTD

DATA SHEET (한국소방산업기술원 기술기준에 준함)

MODEL NO. AVAE10065, AVAE10080, AVAE10100

한국소방산업기술원검정품

상 품 명 (Products name)	자동경보밸브 (ALARM VALVE) – 습식 (일반형– 싸이드글라스 일체형)			
형 식 번 호 (Approval.No)	검18– 16			
규 격 (SIZE)	1MPa– L65A, 1MPa– L80A, 1MPa– L100A			
적 용 유 체 (Fluid Appl.)	물 (WATER)			
적 용 압 력 (Press Appl.)	0.15 ~1.4 MPa			
적 용 온 도 (Temp Appl.)	Min	상 온	Max	60℃
알람스위치 (ALARM Switch)	Operating	Min 0.1 MPa	Retard	3.1 ~4.4 Sec
	Elec	DC 24V		
내 압 시 험 (Test Press)	Work Press	1.4 MPa (14kgf/㎠)	Test Press	2.1MPa (21kgf/㎠)
작 동 시 험 (Test Press)	OPEN	80ℓ/min 방수 – 밸브 개방 및 화재경보 발신	Test Press	15ℓ/min 방수 – 2차 자동 충압 유지
접 속 규 격 (Connection)	KS B 1511 10kgf/ ㎠ FF 플랜지			
재 질 (Materials)	BODY	GCD 450	CLAPPER	GCD 450
	SEAT RING	STS 304	SEAT	N.B.R

◈ 치 수 (Dimension)

모델번호	A	B	C	D	E	F (DRAIN)	G	H	I	J	압력손실	드레인밸브
AVAE10065	91	248	116	327	153	25A	32	190	66	25A	19.7 kPa	U, L TYPE
AVAE10080	93	255	124	342	160	25A	32	190	66	25A	18.9 kPa	
AVAE10100	105	280	130	355	167	25A	38	210	72	25A	16.1 kPa	

◈ VISUAL

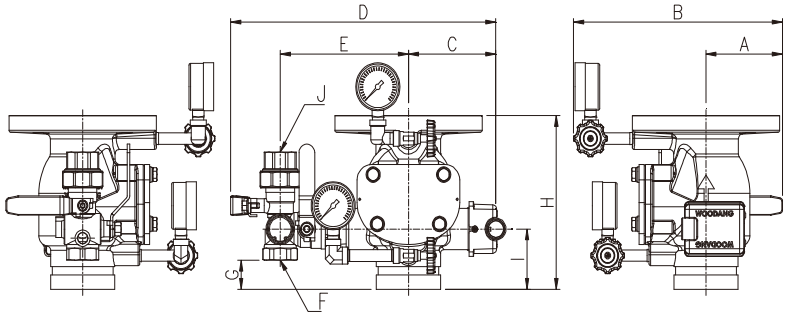

This Specification is Issued for Approved Issued Data : _____

Prepared by : _____ Approved by : _____

(주)우당기술산업

WOODANG
TECHNICAL INDUSTRY CO.,LTD

DATA SHEET (한국소방산업기술원 기술기준에 준함)

MODEL NO. AVAE10065, AVAE10080, AVAE10100

한국소방산업기술원검정품

상 품 명 (Products name)	자동경보밸브 (ALARM VALVE) – 습식 (일반형– 싸이드글라스 일체형)			
형 식 번 호 (Approval.No)	검18–16			
규 격 (SIZE)	1MPa– R65A, 1MPa– R80A, 1MPa– R100A			
적 용 유 체 (Fluid Appl.)	물 (WATER)			
적 용 압 력 (Press Appl.)	0.15 ~1.4 MPa			
적 용 온 도 (Temp Appl.)	Min	상 온	Max	60℃
알람스위치 (ALARM Switch)	Operating	Min 0.1 MPa	Retard	3.1 ~4.4 Sec
	Elec	DC 24V		
내 압 시 험 (Test Press)	Work Press	1.4 MPa (14kgf/㎠)	Test Press	2.1MPa (21kgf/㎠)
작 동 시 험 (Test Press)	OPEN	80ℓ/min 방수 – 밸브 개방 및 화재경보 발신	Test Press	15ℓ/min 방수 – 2차 자동 충압 유지
접 속 규 격 (Connection)	KS B 1511 1 MPa FF Flange + KS B 1507 그루브조인트			
재 질 (Materials)	BODY	GCD 450	CLAPPER	GCD 450
	SEAT RING	STS 304	SEAT	N.B.R

◈ 치 수 (Dimension)

모델번호	A	B	C	D	E	F (DRAIN)	G	H	I	J	압력손실	드레인밸브
AVAE10065	91	248	116	327	153	25A	32	190	66	25A	19.7 kPa	U, L TYPE
AVAE10080	93	255	124	342	160	25A	32	190	66	25A	18.9 kPa	
AVAE10100	105	280	130	355	167	25A	38	210	72	25A	16.1 kPa	

◈ VISUAL

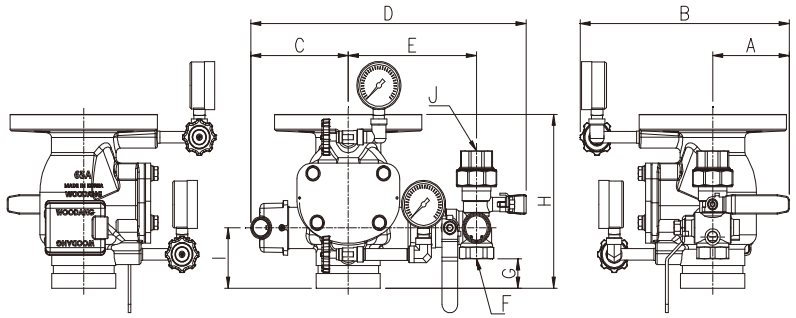

This Specification is Issued for Approved Issued Data : _____

Prepared by : _____ Approved by : _____

(주)우당기술산업

자동경보밸브(ALARM VALVE)-습식(반그루브버터부착형-레버TYPE)

◈ 치 수 (Dimension)

모델번호	A	B	C	D	E	F (DRAIN)	G	H	I	드레인밸브
AVAF10065	88	294	116	340	131	25A	126	290	166	C TYPE
AVAF10080	93	306	124	355	138	25A	126	290	166	
AVAF10100	105	328	130	368	145	25A	147	325	187	

◈ VISUAL

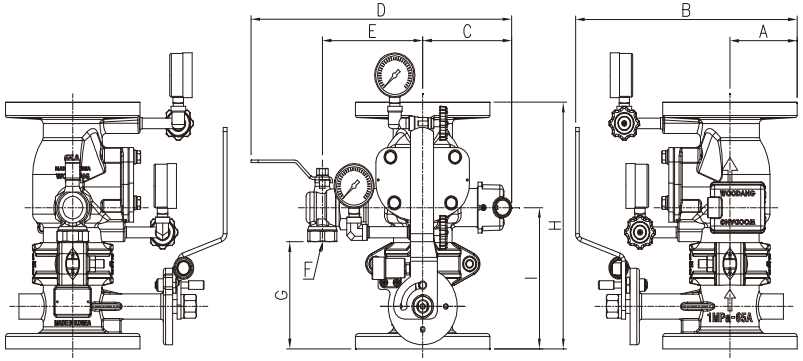

◈ 치 수 (Dimension)

모델번호	A	B	C	D	E	F (DRAIN)	G	H	I	드레인밸브
AVAF10065	88	294	116	340	131	25A	126	290	166	C TYPE
AVAF10080	93	306	124	355	138	25A	126	290	166	
AVAF10100	105	328	130	368	145	25A	147	325	187	

◈ VISUAL

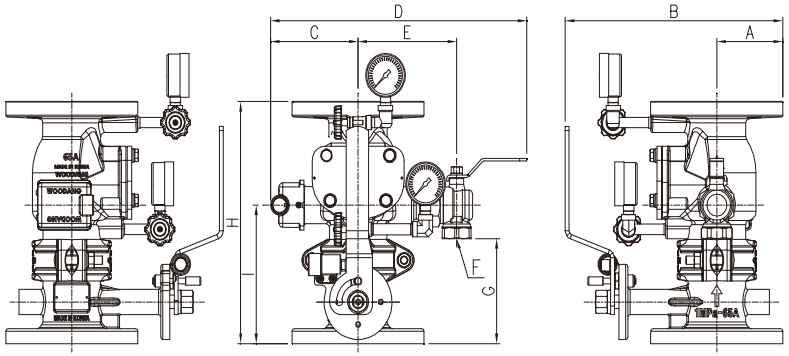

WOODANG
TECHNICAL INDUSTRY CO.,LTD

자동경보밸브(ALARM VALVE)-습식(반그루브버터부착형-레버TYPE)

◈ 치 수 (Dimension)

모델번호	A	B	C	D	E	F (DRAIN)	G	H	I	J	드레인밸브
AVAF10065	88	294	116	327	153	25A	132	290	166	25A	U, L TYPE
AVAF10080	93	306	124	342	160	25A	132	290	166	25A	
AVAF10100	105	328	130	355	167	25A	153	325	187	25A	

◈ VISUAL

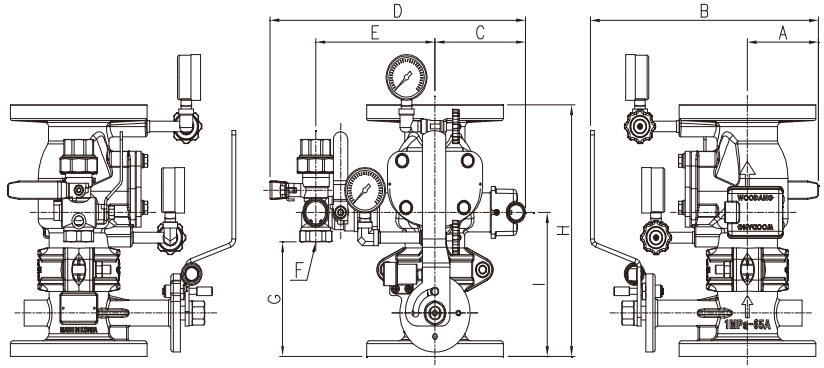

◈ 치 수 (Dimension)

모델번호	A	B	C	D	E	F (DRAIN)	G	H	I	J	드레인밸브
AVAF10065	88	294	116	327	153	25A	132	290	166	25A	U, L TYPE
AVAF10080	93	306	124	342	160	25A	132	290	166	25A	
AVAF10100	105	328	130	355	167	25A	153	325	187	25A	

◈ VISUAL

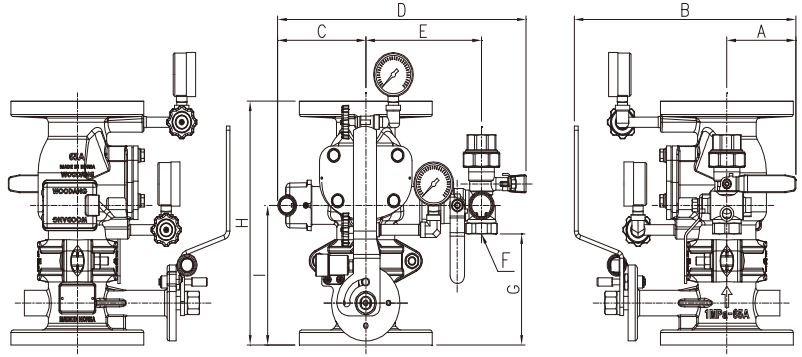

자동경보밸브(ALARM VALVE)-습식(반그루브버터부착형-기어TYPE)

◈ 치 수 (Dimension)

모델번호	A	B	C	D	E	F (DRAIN)	G	H	I	드레인밸브
AVAI10065	88	288	125	349	131	25A	126	290	166	C TYPE
AVAI10080	93	301	125	356	138	25A	122	290	166	
AVAI10100	105	323	130	368	145	25A	147	325	187	

◈ VISUAL

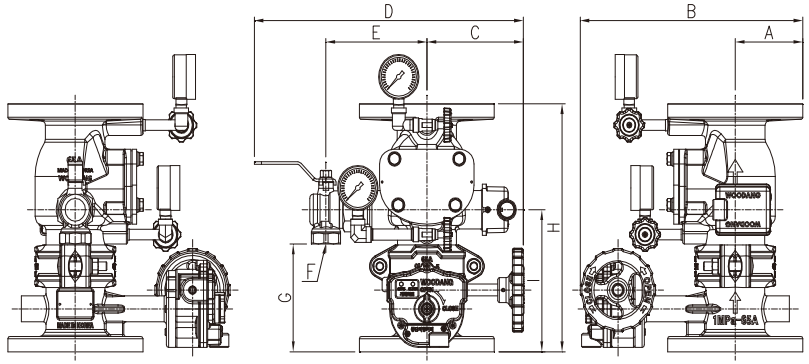

◈ 치 수 (Dimension)

모델번호	A	B	C	D	E	F (DRAIN)	G	H	I	드레인밸브
AVAI10065	88	288	116	340	131	25A	126	290	166	C TYPE
AVAI10080	93	301	124	355	138	25A	122	290	166	
AVAI10100	105	323	130	368	145	25A	147	325	187	

◈ VISUAL

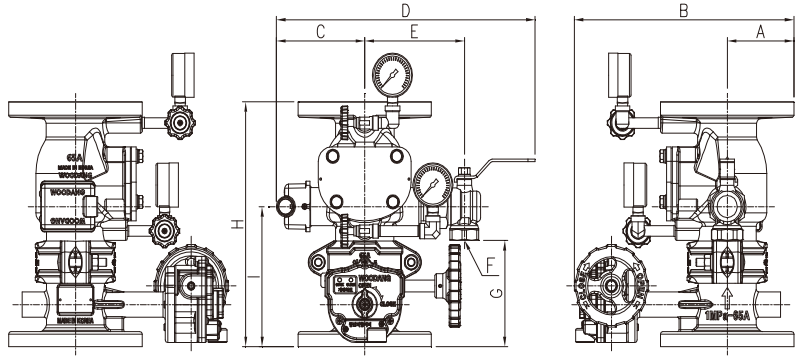

WOODANG
TECHNICAL INDUSTRY CO.,LTD

자동경보밸브(ALARM VALVE)-습식(반그루브버터부착형-기어TYPE)

◈ 치 수 (Dimension)

모델번호	A	B	C	D	E	F (DRAIN)	G	H	I	J	드레인밸브
AVAI10065	88	288	125	336	153	25A	132	290	166	25A	U, L TYPE
AVAI10080	93	301	125	344	160	25A	132	290	166	25A	
AVAI10100	105	323	130	355	167	25A	153	325	187	25A	

◈ VISUAL

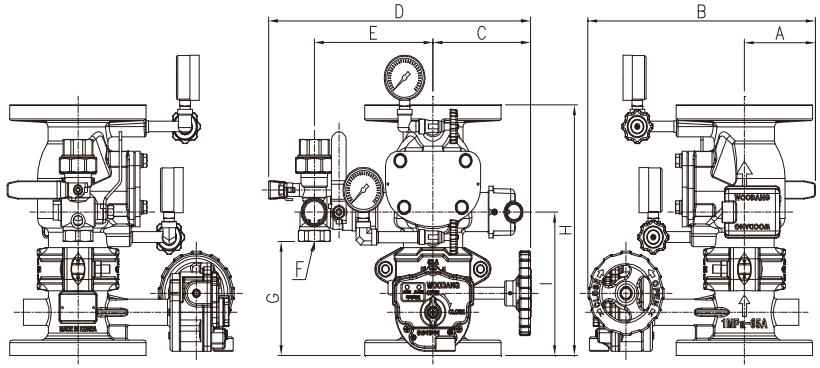

◈ 치 수 (Dimension)

모델번호	A	B	C	D	E	F (DRAIN)	G	H	I	J	드레인밸브
AVAI10065	88	288	116	327	153	25A	132	290	166	25A	U, L TYPE
AVAI10080	93	301	124	342	160	25A	132	290	166	25A	
AVAI10100	105	323	130	355	167	25A	153	325	187	25A	

◈ VISUAL

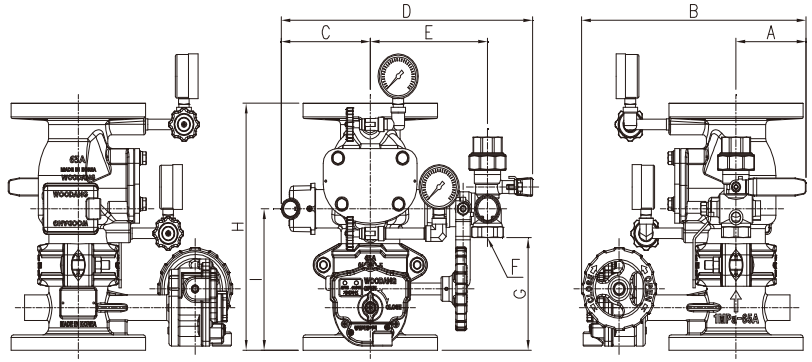

제 201800933 호

형 식 승 인 서

신청인 성 명 : 이수환
상 호 : (주)우당기술산업
사업장주소 : 경기도 용인시 처인구 모현면 외개일로21번길 3-8

「화재예방, 소방시설 설치 · 유지 및 안전관리에 관한 법률」 제36조제1항 · 제10항 및 제37조제1항 및 「소방용품의 품질관리 등에 관한 규칙」 제8조 · 제9조 제3항에 따라 다음과 같이 소방용품의 형식을 승인합니다.

1. 품 명 유수제어밸브
2. 형 식 유수검지장치, 습식(자동경보밸브형), 호칭 65, 80, 100, 125, 150 호칭압력 1.0 MPa
3. 형식승인번호 검17-7-1
4. 조 건
5. 비 고 검17-7

2018 년 10 월 30 일

한국소방산업기술원

인증관리부-11886 (2020.12.28 대표자 변경에 따른 재발급)

MEMO

WOODANG
TECHNICAL INDUSTRY CO.,LTD

DATA SHEET (한국소방산업기술원 기술기준에 준함)

MODEL NO. AVAG10065, AVAG10080, AVAG10100, AVAG10125, AVAG10150

한국소방산업기술원검정품

상 품 명 (Products name)	자동경보밸브 (ALARM VALVE) – 습식 (일반형)			
형 식 번 호 (Approval.No)	검17– 7– 1			
규 격 (SIZE)	1MPa– L65A, 1MPa– L80A, 1MPa– L100A, 1MPa– L125A, 1MPa– L150A			
적 용 유 체 (Fluid Appl.)	물 (WATER)			
적 용 압 력 (Press Appl.)	0.15 ~1.4 MPa			
적 용 온 도 (Temp Appl.)	Min	상 온	Max	60℃
알람스위치 (ALARM Switch)	Operating	Min 0.1 MPa	Retard	3.1 ~4.4 Sec
	Elec	DC 24V		
내 압 시 험 (Test Press)	Work Press	1.4 MPa (14kgf/㎠)	Test Press	2.1MPa (21kgf/㎠)
작 동 시 험 (Test Press)	OPEN	80ℓ/min 방수 – 밸브 개방 및 화재경보 발신	Test Press	15ℓ/min 방수 – 2차 자동 충압 유지
접 속 규 격 (Connection)	KS B 1507 그루브조인트			
재 질 (Materials)	BODY	GCD 450	CLAPPER	GCD 450
	SEAT RING	STS 304	SEAT	N.B.R

◈ 치 수 (Dimension)

모델번호	A	B	C	D	E	F (DRAIN)	G	H	I	압력손실	드레인밸브
AVAG10065	52	189	116	330	121	25A	26	190	66	16.5 kPa	C TYPE
AVAG10080	60	204	124	345	128		26	190	66	13.6 kPa	
AVAG10100	68	220	130	358	135		32	210	72	14.5 kPa	
AVAG10125	82	254	143	394	158		41	240	81	12.7 kPa	
AVAG10150	83	255	143	394	158		68	260	81	16.4 kPa	

◈ VISUAL

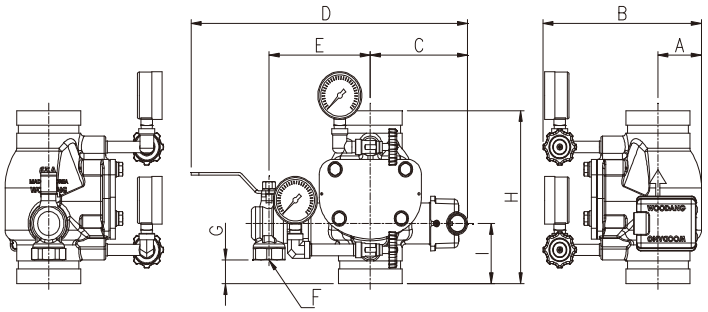

This Specification is Issued for Approved Issued Data : _____

Prepared by : _____ Approved by : _____

(주)우당기술산업

WOODANG
TECHNICAL INDUSTRY CO.,LTD

DATA SHEET (한국소방산업기술원 기술기준에 준함)

MODEL NO. AVAG10065, AVAG10080, AVAG10100, AVAG10125, AVAG10150

한국소방산업기술원검정품

상 품 명 (Products name)	자동경보밸브 (ALARM VALVE) – 습식 (일반형)			
형 식 번 호 (Approval.No)	검17– 7– 1			
규 격 (SIZE)	1MPa–R65A, 1MPa–R80A, 1MPa–R100A, 1MPa–R125A, 1MPa–R150A			
적 용 유 체 (Fluid Appl.)	물 (WATER)			
적 용 압 력 (Press Appl.)	0.15 ~1.4 MPa			
적 용 온 도 (Temp Appl.)	Min	상 온	Max	60℃
알람스위치 (ALARM Switch)	Operating	Min 0.1 MPa	Retard	3.1 ~4.4 Sec
	Elec	DC 24V		
내 압 시 험 (Test Press)	Work Press	1.4 MPa (14kgf/㎠)	Test Press	2.1MPa (21kgf/㎠)
작 동 시 험 (Test Press)	OPEN	80ℓ/min 방수 – 밸브 개방 및 화재경보 발신	Test Press	15ℓ/min 방수 – 2차 자동 충압 유지
접 속 규 격 (Connection)	KS B 1507 그루브조인트			
재 질 (Materials)	BODY	GCD 450	CLAPPER	GCD 450
	SEAT RING	STS 304	SEAT	NBR

◈ 치 수 (Dimension)

모델번호	A	B	C	D	E	F (DRAIN)	G	H	I	압력손실	드레인밸브
AVAG10065	52	189	116	330	121	25A	26	190	66	16.5 kPa	C TYPE
AVAG10080	60	204	124	345	128		26	190	66	13.6 kPa	
AVAG10100	68	220	130	358	135		32	210	72	14.5 kPa	
AVAG10125	82	254	143	394	158		41	240	81	12.7 kPa	
AVAG10150	83	255	143	394	158		68	260	81	16.4 kPa	

◈ VISUAL

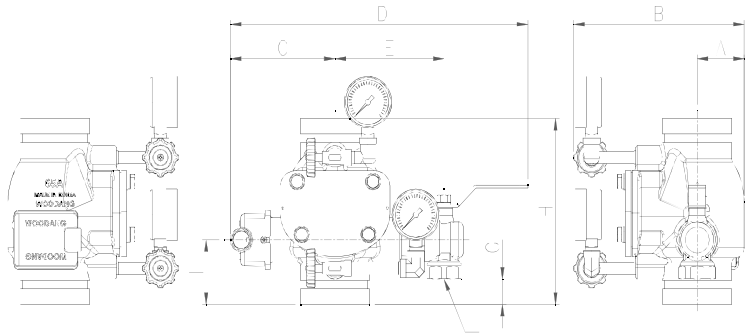

This Specification is Issued for Approved Issued Data : _____

Prepared by : _____ Approved by : _____

(주)우당기술산업

WOODANG
TECHNICAL INDUSTRY CO.,LTD

DATA SHEET (한국소방산업기술원 기술기준에 준함)

MODEL NO. AVAG10065, AVAG10080, AVAG10100, AVAG10125, AVAG10150

한국소방산업기술원검정품

상 품 명 (Products name)	자동경보밸브 (ALARM VALVE) – 습식 (일반형– 싸이드글라스 일체형)			
형 식 번 호 (Approval.No)	검17– 7– 1			
규 격 (SIZE)	1MPa– L65A, 1MPa– L80A, 1MPa– L100A, 1MPa– L125A, 1MPa– L150A			
적 용 유 체 (Fluid Appl.)	물 (WATER)			
적 용 압 력 (Press Appl.)	0.15 ~1.4 MPa			
적 용 온 도 (Temp Appl.)	Min	상 온	Max	60℃
알람스위치 (ALARM Switch)	Operating	Min 0.1 MPa	Retard	3.1 ~4.4 Sec
	Elec	DC 24V		
내 압 시 험 (Test Press)	Work Press	1.4 MPa (14kgf/㎠)	Test Press	2.1MPa (21kgf/㎠)
작 동 시 험 (Test Press)	OPEN	80ℓ/min 방수 – 밸브 개방 및 화재경보 발신	Test Press	15ℓ/min 방수 – 2차 자동 충압 유지
접 속 규 격 (Connection)	KS B 1507 그루브조인트			
재 질 (Materials)	BODY	GCD 450	CLAPPER	GCD 450
	SEAT RING	STS 304	SEAT	N.B.R

◈ 치 수 (Dimension)

모델번호	A	B	C	D	E	F (DRAIN)	G	H	I	J	압력손실	드레인밸브
AVAG10065	91	228	116	327	153	25A	32	190	66	25A	16.5 kPa	U.L TYPE
AVAG10080	91	236	124	342	160		32	190	66		13.6 kPa	
AVAG10100	91	243	130	355	167		38	210	72		14.5 kPa	
AVAG10125	91	263	143	381	180		47	240	81		12.7 kPa	
AVAG10150	91	263	143	381	180		68	260	81		16.4 kPa	

◈ VISUAL

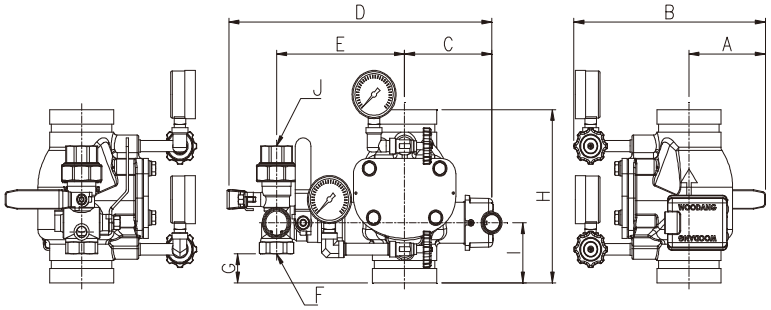

This Specification is Issued for Approved Issued Data : _____

Prepared by : _____ Approved by : _____

(주)우당기술산업

WOODANG
TECHNICAL INDUSTRY CO.,LTD

DATA SHEET (한국소방산업기술원 기술기준에 준함)

MODEL NO. AVAG10065, AVAG10080, AVAG10100, AVAG10125, AVAG10150

한국소방산업기술원검정품

상 품 명 (Products name)	자동경보밸브 (ALARM VALVE) – 습식 (일반형– 싸이드글라스 일체형)			
형 식 번 호 (Approval.No)	검17– 7– 1			
규 격 (SIZE)	1MPa– R65A, 1MPa– R80A, 1MPa– R100A, 1MPa– R125A, 1MPa– R150A			
적 용 유 체 (Fluid Appl.)	물 (WATER)			
적 용 압 력 (Press Appl.)	0.15 ~1.4 MPa			
적 용 온 도 (Temp Appl.)	Min	상 온	Max	60℃
알람스위치 (ALARM Switch)	Operating	Min 0.1 MPa	Retard	3.1 ~4.4 Sec
	Elec	DC 24V		
내 압 시 험 (Test Press)	Work Press	1 MPa (10Kgf/㎠)	Test Press	2.1 MPa (21Kgf/㎠)
작 동 시 험 (Test Press)	OPEN	80ℓ/min 방수 – 밸브 개방 및 화재경보 발신	Test Press	15ℓ/min 방수 – 2차 자동 충압 유지
접 속 규 격 (Connection)	KS B 1507 그루브조인트			
재 질 (Materials)	BODY	GCD 450	CLAPPER	GCD 450
	SEAT RING	STS 304	SEAT	N.B.R

◈ 치 수 (Dimension)

모델번호	A	B	C	D	E	F (DRAIN)	G	H	I	J	압력손실	드레인밸브
AVAG10065	91	228	116	327	153	25A	32	190	66	25A	16.5 kPa	U.L TYPE
AVAG10080	91	236	124	342	160		32	190	66		13.6 kPa	
AVAG10100	91	243	130	355	167		38	210	72		14.5 kPa	
AVAG10125	91	263	143	381	180		47	240	81		12.7 kPa	
AVAG10150	91	263	143	381	180		68	260	81		16.4 kPa	

◈ VISUAL

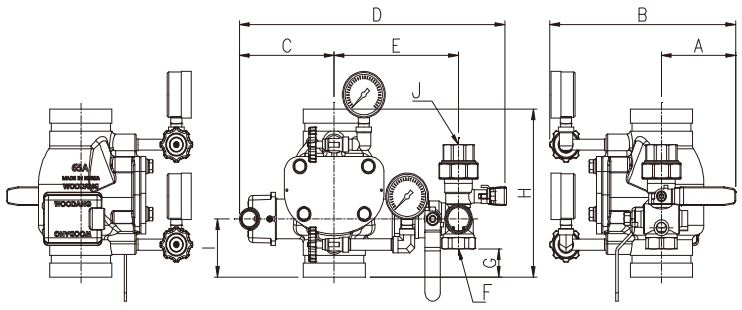

This Specification is Issued for Approved Issued Data : _____

Prepared by : _____ Approved by : _____

(주)우당기술산업

자동경보밸브 (ALARM VALVE) – 습식 (그루브버터부착형–레버TYPE)

◈ 치 수 (Dimension)

모델번호	A	B	C	D	E	F (DRAIN)	G	H	I	드레인밸브
AVAH10065	70	246	116	330	121	25A	122	286	162	C TYPE
AVAH10080	77	260	124	345	128		122	286	162	
AVAH10100	86	292	130	358	135		147	325	187	

◈ VISUAL

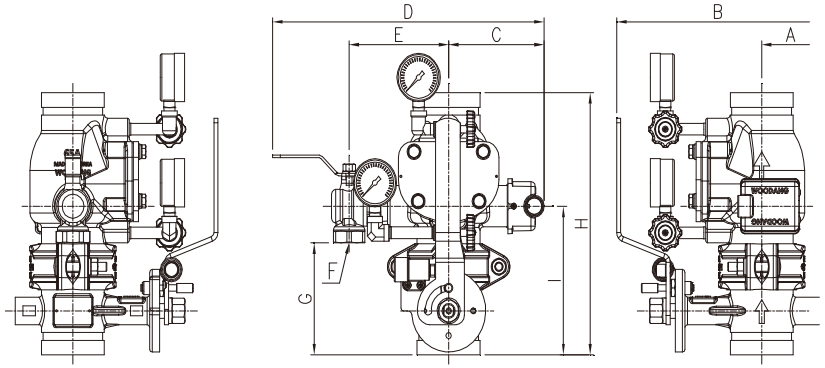

◈ 치 수 (Dimension)

모델번호	A	B	C	D	E	F (DRAIN)	G	H	I	드레인밸브
AVAH10065	70	246	116	330	121	25A	122	286	162	C TYPE
AVAH10080	77	260	124	345	128		122	286	162	
AVAH10100	86	292	130	358	135		147	325	187	

◈ VISUAL

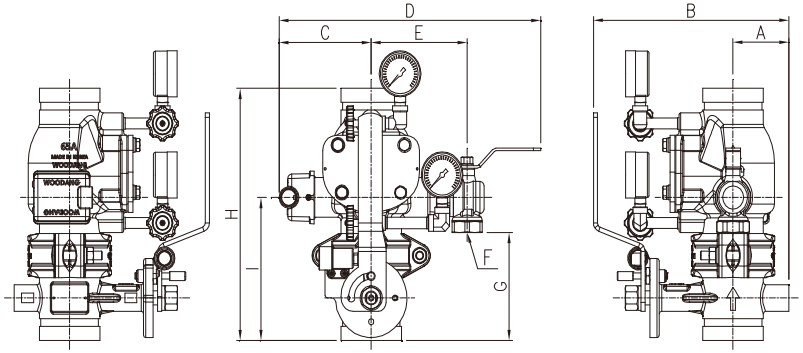

WOODANG
TECHNICAL INDUSTRY CO.,LTD

자동경보밸브(ALARM VALVE)–습식(그루브버터부착형–레버TYPE)

◈ 치 수 (Dimension)

모델번호	A	B	C	D	E	F (DRAIN)	G	H	I	J	드레인밸브
AVAH10065	91	267	116	327	153	25A	128	286	162	25A	U, L TYPE
AVAH10080	91	274	124	342	160		128	286	162		
AVAH10100	91	297	130	355	167		153	325	187		

◈ VISUAL

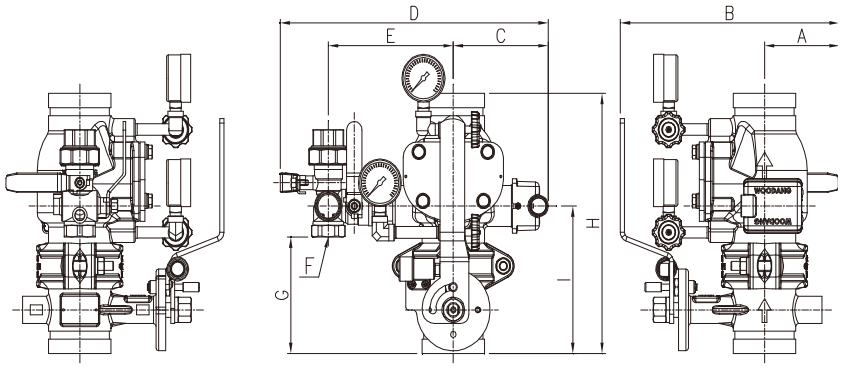

◈ 치 수 (Dimension)

모델번호	A	B	C	D	E	F (DRAIN)	G	H	I	J	드레인밸브
AVAH10065	91	267	116	327	153	25A	128	286	162	25A	U, L TYPE
AVAH10080	91	274	124	342	160		128	286	162		
AVAH10100	91	297	130	355	167		153	325	187		

◈ VISUAL

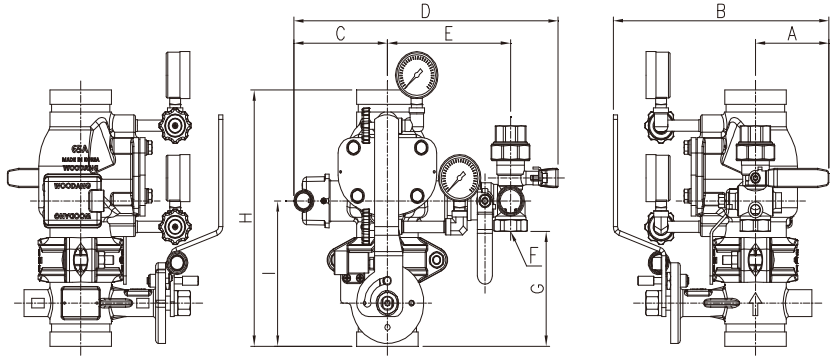

자동경보밸브(ALARM VALVE)-습식(그루브버터부착형-기어TYPE)

◈ 치 수 (Dimension)

모델번호	A	B	C	D	E	F (DRAIN)	G	H	I	드레인밸브
AVAJ10065	70	246	125	339	121	25A	122	286	162	C TYPE
AVAJ10080	77	260	125	346	128		122	286	162	
AVAJ10100	86	292	130	358	135		147	325	187	
AVAJ10125	122	336	143	394	158		166	365	206	
AVAJ10150	135	361	143	394	158		210	408	250	

◈ VISUAL

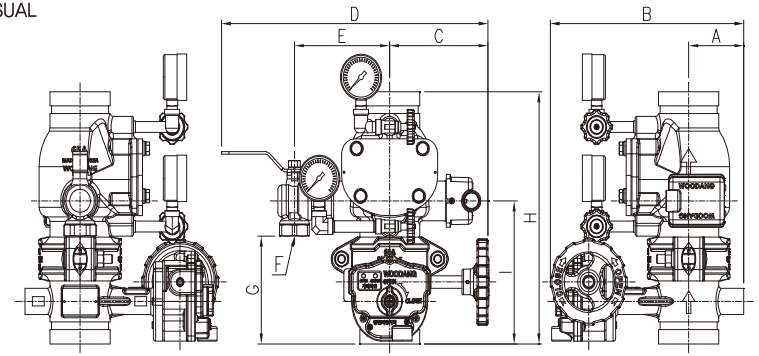

◈ 치 수 (Dimension)

모델번호	A	B	C	D	E	F (DRAIN)	G	H	I	드레인밸브
AVAJ10065	70	246	116	339	121	25A	122	286	162	C TYPE
AVAJ10080	77	260	124	346	128		122	286	162	
AVAJ10100	86	292	130	358	135		147	325	187	
AVAJ10125	122	336	143	394	158		166	365	206	
AVAJ10150	135	361	143	394	158		210	408	250	

◈ VISUAL

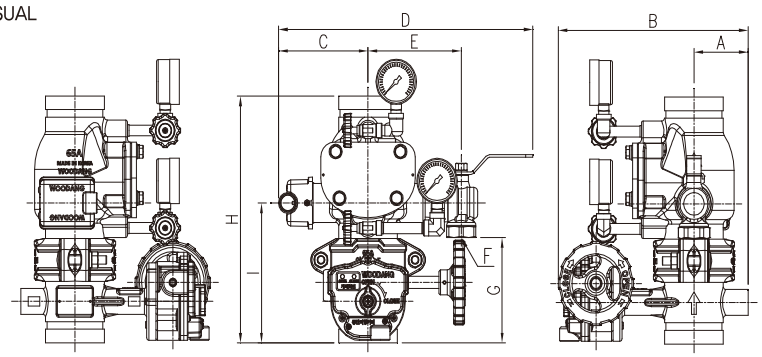

WOODANG
TECHNICAL INDUSTRY CO.,LTD

자동경보밸브(ALARM VALVE)-습식(그루브버터부착형-기어TYPE)

◈ 치 수 (Dimension)

모델번호	A	B	C	D	E	F (DRAIN)	G	H	I	J	드레인밸브
AVAJ10065	91	267	125	336	153	25A	128	286	162	25A	U, L TYPE
AVAJ10080	91	274	125	344	160		128	286	162		
AVAJ10100	91	297	130	355	167		153	325	187		
AVAJ10125	122	336	143	381	180		172	365	206		
AVAJ10150	135	361	143	381	180		216	408	250		

◈ VISUAL

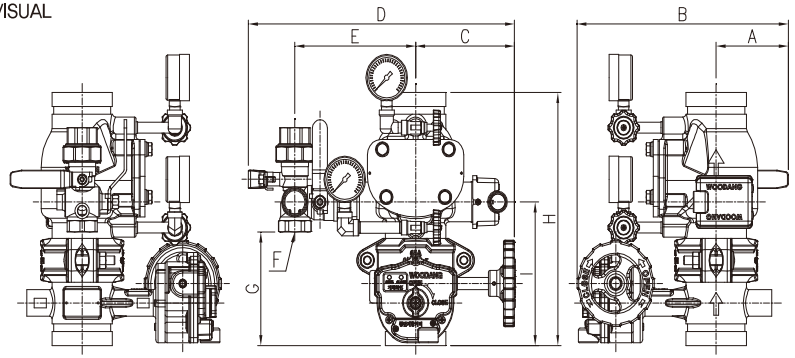

◈ 치 수 (Dimension)

모델번호	A	B	C	D	E	F (DRAIN)	G	H	I	J	드레인밸브
AVAJ10065	91	267	116	336	153	25A	128	286	162	25A	U, L TYPE
AVAJ10080	91	274	124	344	160		128	286	162		
AVAJ10100	91	297	130	355	167		153	325	187		
AVAJ10125	122	336	143	381	180		172	365	206		
AVAJ10150	135	361	143	381	180		216	408	250		

◈ VISUAL

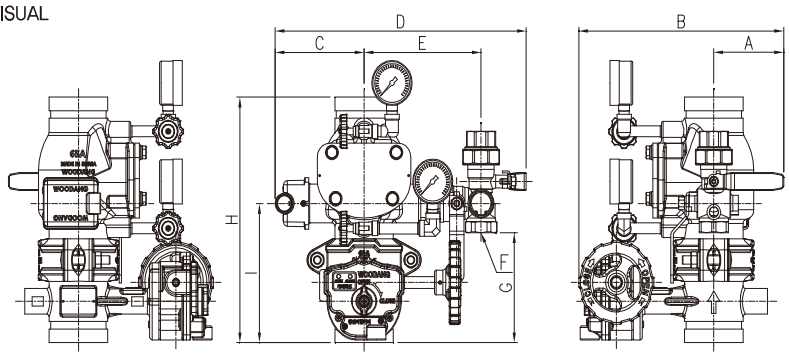

제 201800957 호

형 식 승 인 서

신청인 성 명 : 이수환
상 호 : (주)우당기술산업
사업장주소 : 경기도 용인시 처인구 모현면 외개일로21번길 3-8

「화재예방, 소방시설 설치 · 유지 및 안전관리에 관한 법률」 제36조제1항 · 제10항 및 제37조제1항 및 「소방용품의 품질관리 등에 관한 규칙」 제8조 · 제9조 제3항에 따라 다음과 같이 소방용품의 형식을 승인합니다.

1. 품 명 유수제어밸브

2. 형 식 유수검지장치, 습식(자동경보밸브형), 호칭65,80,100,125,150, 호칭압력1.6MPa

3. 형식승인번호 검18-15

4. 조 건

5. 비 고

2018 년 11 월 05 일

한국소방산업기술원

인증관리부-11886 (2020.12.28 대표자 변경에 따른 재발급)

MEMO

WOODANG
TECHNICAL INDUSTRY CO.,LTD

DATA SHEET (한국소방산업기술원 기술기준에 준함)

MODEL NO. AVAG16065, AVAG16080, AVAG16100, AVAG16125, AVAG16150

한국소방산업기술원검정품

상 품 명 (Products name)	자동경보밸브 (ALARM VALVE) – 습식 (일반형– 싸이드글라스 일체형)			
형 식 번 호 (Approval.No)	검18– 15			
규 격 (SIZE)	1.6MPa– L65A, 1.6MPa– L80A, 1.6MPa– L100A, 1.6MPa– L125A, 1.6MPa– L150A			
적 용 유 체 (Fluid Appl.)	물 (WATER)			
적 용 압 력 (Press Appl.)	0.15 ~ 2.2 MPa			
적 용 온 도 (Temp Appl.)	Min	상 온	Max	60℃
알람스위치 (ALARM Switch)	Operating	Min 0.1 MPa	Retard	3.1 ~ 4.4 Sec
	Elec	DC 24V		
내 압 시 험 (Test Press)	Work Press	2.2 MPa (22kgf/㎠)	Test Press	3.3MPa (33kgf/㎠)
작 동 시 험 (Test Press)	OPEN	80ℓ/min 방수 – 밸브 개방 및 화재경보 발신	Test Press	15ℓ/min 방수 – 2차 자동 충압 유지
접 속 규 격 (Connection)	KS B 1507 그루브조인트			
재 질 (Materials)	BODY	GCD 450	CLAPPER	GCD 450
	SEAT RING	STS 304	SEAT/DIAPHRAGM	N.B.R

◈ 치 수 (Dimension)

모델번호	A	B	C	D	E	F (DRAIN)	G	H	I	J	압력손실	드레인밸브
AVAG16065	91	228	116	327	153	25A	32	190	66	25A	16.9 kPa	U.L TYPE
AVAG16080	91	236	124	342	160		32	190	66		13.8 kPa	
AVAG16100	91	243	130	355	167		38	210	72		14.5 kPa	
AVAG16125	91	263	143	381	180		47	240	80.5		12.6 kPa	
AVAG16150	91	263	143	381	180		68	260	80.5		16.2 kPa	

◈ VISUAL

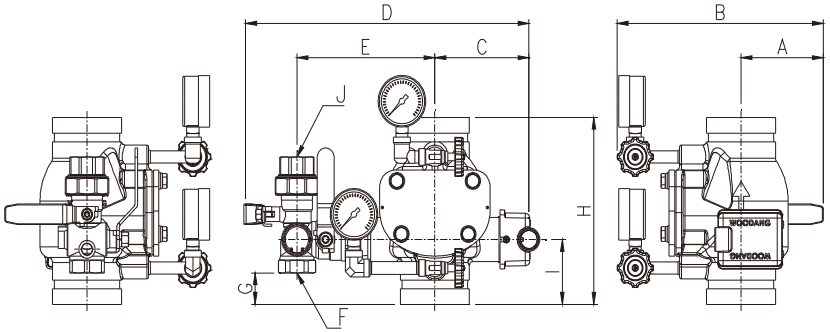

This Specification is Issued for Approved Issued Data : _____

Prepared by : _____ Approved by : _____

(주)우당기술산업

WOODANG
TECHNICAL INDUSTRY CO.,LTD

DATA SHEET (한국소방산업기술원 기술기준에 준함)

MODEL NO. AVAG16065, AVAG16080, AVAG16100, AVAG16125, AVAG16150

한국소방산업기술원검정품

상 품 명 (Products name)	자동경보밸브 (ALARM VALVE) – 습식 (일반형– 싸이드글라스 일체형)			
형 식 번 호 (Approval.No)	검18– 15			
규 격 (SIZE)	1.6MPa– R65A, 1.6MPa– R80A, 1.6MPa– R100A, 1.6MPa– R125A, 1.6MPa– R150A			
적 용 유 체 (Fluid Appl.)	물 (WATER)			
적 용 압 력 (Press Appl.)	0.15 ~ 2.2 MPa			
적 용 온 도 (Temp Appl.)	Min	상 온	Max	60℃
알람스위치 (ALARM Switch)	Operating	Min 0.1 MPa	Retard	3.1 ~ 4.4 Sec
	Elec	DC 24V		
내 압 시 험 (Test Press)	Work Press	2.2 MPa (22kgf/㎠)	Test Press	3.3MPa (33kgf/㎠)
작 동 시 험 (Test Press)	OPEN	80ℓ/min 방수 – 밸브 개방 및 화재경보 발신	Test Press	15ℓ/min 방수 – 2차 자동 충압 유지
접 속 규 격 (Connection)	KS B 1507 그루브조인트			
재 질 (Materials)	BODY	GCD 450	CLAPPER	GCD 450
	SEAT RING	STS 304	SEAT/DIAPHRAGM	N.B.R

◈ 치 수 (Dimension)

모델번호	A	B	C	D	E	F (DRAIN)	G	H	I	J	압력손실	드레인밸브
AVAG16065	91	228	116	327	153	25A	32	190	66	25A	16.9 kPa	U.L TYPE
AVAG16080	91	236	124	342	160		32	190	66		13.8 kPa	
AVAG16100	91	243	130	355	167		38	210	72		14.5 kPa	
AVAG16125	91	263	143	381	180		47	240	80.5		12.6 kPa	
AVAG16150	91	263	143	381	180		68	260	80.5		16.2 kPa	

◈ VISUAL

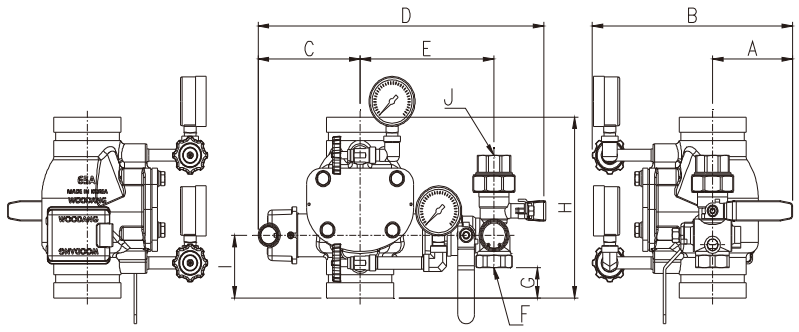

This Specification is Issued for Approved Issued Data : _____

Prepared by : _____ Approved by : _____

(주)우당기술산업

WOODANG
TECHNICAL INDUSTRY CO.,LTD

DATA SHEET (한국소방산업기술원 기술기준에 준함)

MODEL NO. AVAG16065, AVAG16080, AVAG16100, AVAG16125, AVAG16150

한국소방산업기술원검정품

상 품 명 (Products name)	자동경보밸브 (ALARM VALVE) – 습식 (일반형)			
형 식 번 호 (Approval.No)	검18– 15			
규 격 (SIZE)	1.6MPa– L65A, 1.6MPa– L80A, 1.6MPa– L100A, 1.6MPa– L125A, 1.6MPa– L150A			
적 용 유 체 (Fluid Appl.)	물 (WATER)			
적 용 압 력 (Press Appl.)	0.15 ~ 2.2 MPa			
적 용 온 도 (Temp Appl.)	Min	상 온	Max	60℃
알람스위치 (ALARM Switch)	Operating	Min 0.1 MPa	Retard	3.1 ~ 4.4 Sec
	Elec	DC 24V		
내 압 시 험 (Test Press)	Work Press	2.2 MPa (22kgf/㎠)	Test Press	3.3MPa (33kgf/㎠)
작 동 시 험 (Test Press)	OPEN	80 ℓ/min 방수 – 밸브 개방 및 화재경보 발신	Test Press	15 ℓ/min 방수 – 2차 자동 충압 유지
접 속 규 격 (Connection)	KS B 1507 그루브조인트			
재 질 (Materials)	BODY	GCD 450	CLAPPER	GCD 450
	SEAT RING	STS 304	SEAT/DIAPHRAGM	N.B.R

◈ 치 수 (Dimension)

모델번호	A	B	C	D	E	F (DRAIN)	G	H	I	압력손실	드레인밸브
AVAG16065	52	189	116	330	121	25A	26	190	66	16.9 kPa	C TYPE
AVAG16080	60	204	124	345	128		26	190	66	13.8 kPa	
AVAG16100	68	220	130	358	135		32	210	72	14.5 kPa	
AVAG16125	82	254	143	394	158		41	240	81	12.6 kPa	
AVAG16150	83	255	143	394	158		68	260	81	16.2 kPa	

◈ VISUAL

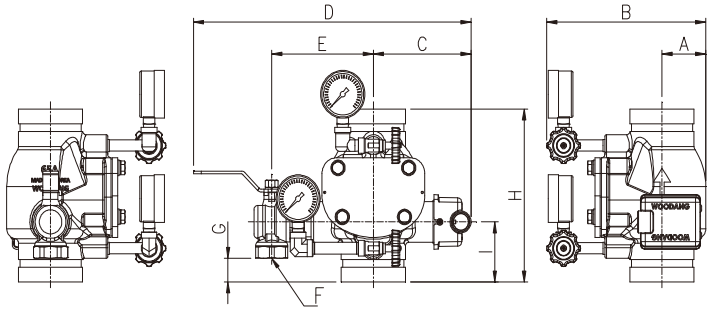

This Specification is Issued for Approved Issued Data : _____

Prepared by : _____ Approved by : _____

(주)우당기술산업

WOODANG
TECHNICAL INDUSTRY CO.,LTD

DATA SHEET (한국소방산업기술원 기술기준에 준함)

MODEL NO. AVAG16065, AVAG16080, AVAG16100, AVAG16125, AVAG16150

한국소방산업기술원검정품

상 품 명 (Products name)	자동경보밸브 (ALARM VALVE) – 습식 (일반형)			
형 식 번 호 (Approval.No)	검18– 15			
규 격 (SIZE)	1.6MPa– R65A, 1.6MPa– R80A, 1.6MPa– R100A, 1.6MPa– R125A, 1.6MPa– R150A			
적 용 유 체 (Fluid Appl.)	물 (WATER)			
적 용 압 력 (Press Appl.)	0.15 ~ 2.2 MPa			
적 용 온 도 (Temp Appl.)	Min	상 온	Max	60℃
알람스위치 (ALARM Switch)	Operating	Min 0.1 MPa	Retard	3.1 ~ 4.4 Sec
	Elec	DC 24V		
내 압 시 험 (Test Press)	Work Press	2.2 MPa (22kgf/㎠)	Test Press	3.3MPa (33kgf/㎠)
작 동 시 험 (Test Press)	OPEN	80 ℓ/min 방수 – 밸브 개방 및 화재경보 발신	Test Press	15 ℓ/min 방수 – 2차 자동 충압 유지
접 속 규 격 (Connection)	KS B 1507 그루브조인트			
재 질 (Materials)	BODY	GCD 450	CLAPPER	GCD 450
	SEAT RING	STS 304	SEAT/DIAPHRAGM	N.B.R

◈ 치 수 (Dimension)

모델번호	A	B	C	D	E	F (DRAIN)	G	H	I	압력손실	드레인밸브
AVAG16065	52	189	116	330	121	25A	26	190	66	16.9 kPa	C TYPE
AVAG16080	59.5	204	124	345	128		26	190	66	13.8 kPa	
AVAG16100	68	220	130	358	135		32	210	72	14.5 kPa	
AVAG16125	82	254	143	394	158		41	240	80.5	12.6 kPa	
AVAG16150	83	255	143	394	158		68	260	80.5	16.2 kPa	

◈ VISUAL

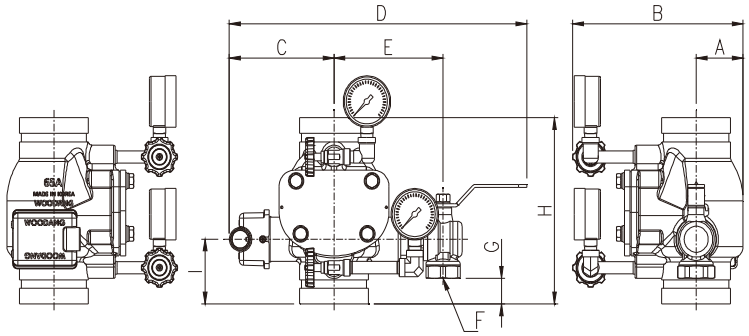

This Specification is Issued for Approved Issued Data : _____

Prepared by : _____ Approved by : _____

(주)우당기술산업

자동경보밸브(ALARM VALVE)-습식(그루브버터부착형-기어TYPE)

◈ 치 수 (Dimension)

모델번호	A	B	C	D	E	F (DRAIN)	G	H	I	드레인밸브
AVAJ16065	70	246	125	339	121	25A	122	286	162	C TYPE
AVAJ16080	77	260	125	346	128		122	286	162	
AVAJ16100	86	292	130	358	135		147	325	187	
AVAJ16125	122	336	143	394	158		166	365	206	
AVAJ16150	135	361	143	394	158		210	408	250	

◈ VISUAL

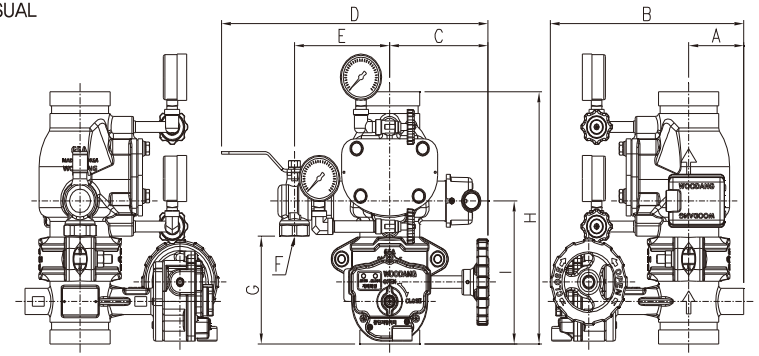

◈ 치 수 (Dimension)

모델번호	A	B	C	D	E	F (DRAIN)	G	H	I	드레인밸브
AVAJ16065	70	246	116	339	121	25A	122	286	162	C TYPE
AVAJ16080	77	260	124	346	128		122	286	162	
AVAJ16100	86	292	130	358	135		147	325	187	
AVAJ16125	122	336	143	394	158		166	365	206	
AVAJ16150	135	361	143	394	158		210	408	250	

◈ VISUAL

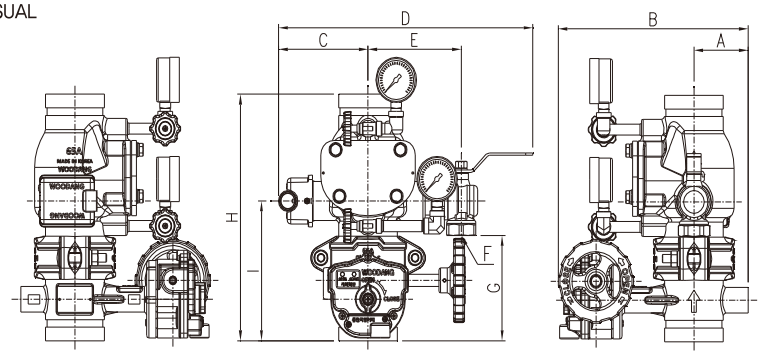

WOODANG
TECHNICAL INDUSTRY CO.,LTD

자동경보밸브(ALARM VALVE)-습식(그루브버터부착형-기어TYPE)

◈ 치 수 (Dimension)

모델번호	A	B	C	D	E	F (DRAIN)	G	H	I	J	드레인밸브
AVAJ16065	91	267	125	336	153	25A	128	286	162	25A	U, L TYPE
AVAJ16080	91	274	125	344	160		128	286	162		
AVAJ16100	91	297	130	355	167		153	325	187		
AVAJ16125	122	336	143	381	180		172	365	206		
AVAJ16150	135	361	143	381	180		216	408	250		

◈ VISUAL

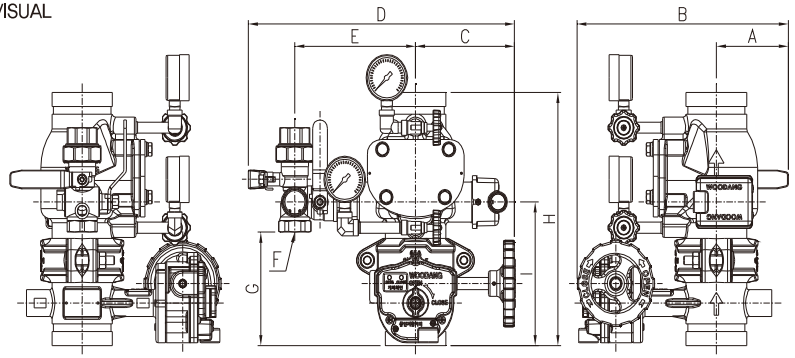

◈ 치 수 (Dimension)

모델번호	A	B	C	D	E	F (DRAIN)	G	H	I	J	드레인밸브
AVAJ16065	91	267	116	336	153	25A	128	286	162	25A	U, L TYPE
AVAJ16080	91	274	124	344	160		128	286	162		
AVAJ16100	91	297	130	355	167		153	325	187		
AVAJ16125	122	336	143	381	180		172	365	206		
AVAJ16150	135	361	143	381	180		216	408	250		

◈ VISUAL

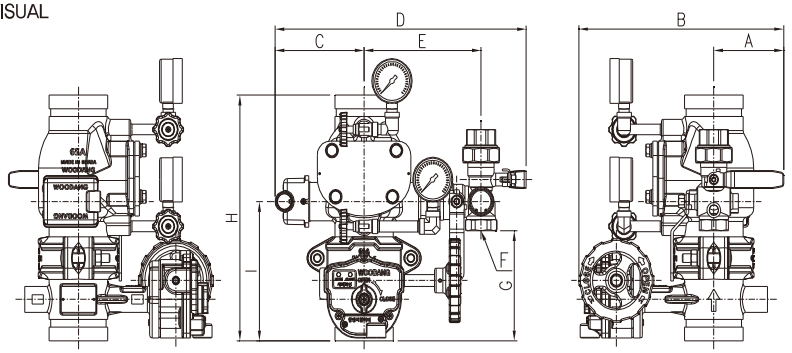

제 201400343 호

형 식 승 인 서

신청인 성 명 : 이수환
상 호 : (주)우당기술산업
사업장주소 : 경기도 용인시 처인구 모현면 외개일로21번길 3-8

「화재예방, 소방시설 설치 · 유지 및 안전관리에 관한 법률」 제36조제1항 · 제10항 및 제37조제1항 및 「소방용품의 품질관리 등에 관한 규칙」 제8조 · 제9조 제3항에 따라 다음과 같이 소방용품의 형식을 승인합니다.

1. 품 명 유수제어밸브
2. 형 식 유수검지장치, 준비작동식(개방형), 호칭 80, 호칭압력 1.0 MPa
3. 형식승인번호 검14-26
4. 조 건
5. 비 고

2014 년 05 월 16 일

한국소방산업기술원

인증관리부-11886 (2020.12.28 대표자 변경에 따른 재발급)

제 201400344 호

형 식 승 인 서

신청인 성 명 : 이수환
상 호 : (주)우당기술산업
사업장주소 : 경기도 용인시 처인구 모현면 외개일로21번길 3-8

「화재예방, 소방시설 설치 · 유지 및 안전관리에 관한 법률」 제36조제1항 · 제10항 및 제37조제1항 및 「소방용품의 품질관리 등에 관한 규칙」 제8조 · 제9조 제3항에 따라 다음과 같이 소방용품의 형식을 승인합니다.

1. 품 명 유수제어밸브
2. 형 식 유수검지장치, 준비작동식(개방형), 호칭 100, 호칭압력 1.0 MPa
3. 형식승인번호 검14-27
4. 조 건
5. 비 고

2014 년 05 월 16 일

한국소방산업기술원

인증관리부-11886 (2020.12.28 대표자 변경에 따른 재발급)

제 201400520 호

형 식 승 인 서

신청인 성 명 : 이수환
상 호 : (주)우당기술산업
사업장주소 : 경기도 용인시 처인구 모현면 외개일로21번길 3-8

「화재예방, 소방시설 설치 · 유지 및 안전관리에 관한 법률」 제36조제1항 · 제10항 및 제37조제1항 및 「소방용품의 품질관리 등에 관한 규칙」 제8조 · 제9조 제3항에 따라 다음과 같이 소방용품의 형식을 승인합니다.

1. 품 명 유수제어밸브
2. 형 식 유수검지장치, 준비작동식(개방형), 호칭 150, 호칭압력 1.0 MPa
3. 형식승인번호 검14-13-1
4. 조 건
5. 비 고 검14-13

2014 년 07 월 17 일

한국소방산업기술원

인증관리부-11886 (2020.12.28 대표자 변경에 따른 재발급)

WOODANG
TECHNICAL INDUSTRY CO.,LTD

DATA SHEET (한국소방산업기술원 기술기준에 준함)

MODEL NO. AVPV1080, AVPV1100, AVPV1150

한국소방산업기술원검정품

상 품 명 (Products name)	준비작동식 밸브 (PRE-ACTION VALVE) – 개방형			
형 식 번 호 (Approval.No)	검14-26, 검14-27, 검14-13-1			
규 격 (SIZE)	1MPa-80A, 1MPa-100A, 1MPa-150A			
적 용 유 체 (Fluid Appl.)	물 (WATER)			
적 용 압 력 (Press Appl.)	0.15 ~1.4 MPa			
적 용 온 도 (Temp Appl.)	Min	상 온	Max	60℃
알람스위치 (ALARM Switch)	Operating	Min 0.1 MPa	Retard	0 Sec
	Elec	DC 24V		
내 압 시 험 (Test Press)	Work Press	1 MPa (10Kgf/㎠)	Test Press	2.1 MPa (21Kgf/㎠)
작 동 시 험 (Test Press)	전동/수동 개방 볼밸브를 열었을때 밸브 본체 개방 및 화재경보발신 유, 무			
접 속 규 격 (Connection)	KS B 1511 1 MPa FF Flange			
재 질 (Materials)	BODY	GCD 450	CLAPPER	GCD 450
	SEAT RING	STS 304	SEAT/DIAPHRAGM	N.B.R

◈ 치 수 (Dimension)

모델번호	A	B	C	D	E	F (DRAIN)	G	H	I	J	압력손실
AVPV1080	155	266	276	466	166	25A	9	304	123	147	14.4 kPa
AVPV1100	155	266	276	466	166	25A	9	304	123	147	14.2 kPa
AVPV1150	146	204	302	554	204	25A	25	304	139	172	4.6 kPa

◈ VISUAL

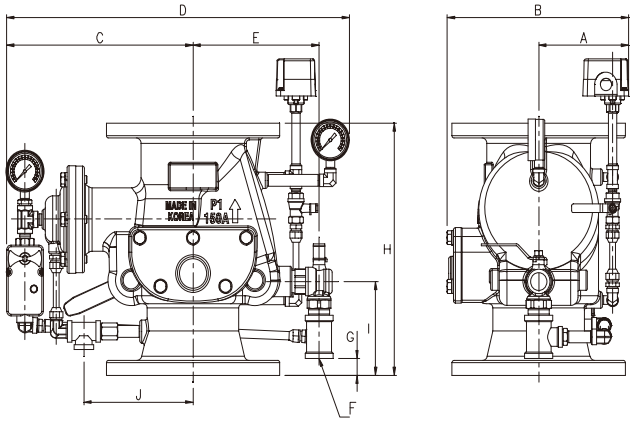

This Specification is Issued for Approved Issued Data : _____

Prepared by : _____ Approved by : _____

(주)우당기술산업

제 201701250 호

형 식 승 인 서

신청인 성 명 : 이수환
상 호 : (주)우당기술산업
사업장주소 : 경기도 용인시 처인구 모현면 외개일로21번길 3-8

「화재예방, 소방시설 설치 · 유지 및 안전관리에 관한 법률」 제36조제1항 · 제10항 및 제37조제1항 및 「소방용품의 품질관리 등에 관한 규칙」 제8조 · 제9조 제3항에 따라 다음과 같이 소방용품의 형식을 승인합니다.

1. 품 명 유수제어밸브
2. 형 식 유수검지장치, 준비작동식(개방형), 호칭 80, 100, 150, 호칭압력 1.0 MPa
3. 형식승인번호 검17-1-1
4. 조 건
5. 비 고 검17-1

2017 년 12 월 06 일

한국소방산업기술원

인증관리부-11886 (2020.12.28 대표자 변경에 따른 재발급)

WOODANG
TECHNICAL INDUSTRY CO.,LTD

DATA SHEET (한국소방산업기술원 기술기준에 준함)

MODEL NO. AVPG10080, AVPG10100, AVPG10150

한국소방산업기술원검정품

상 품 명 (Products name)	준비작동식밸브 (PRE– ACTION VALVE) – 개방형(그루브형)			
형 식 번 호 (Approval.No)	검 17–1 –1			
규 격 (SIZE)	1MPa– 80A, 1MPa– 100A, 1MPa– 150A			
적 용 유 체 (Fluid Appl.)	물 (WATER)			
적 용 압 력 (Press Appl.)	0.15 ~1.4 MPa			
적 용 온 도 (Temp Appl.)	Min	상 온	Max	60℃
알람스위치 (ALARM Switch)	Operating	Min 0.1 MPa	Retard	0 Sec
	Elec	DC 24V		
내 압 시 험 (Test Press)	Work Press	1 MPa (10Kgf/㎠)	Test Press	2.1 MPa (21Kgf/㎠)
작 동 시 험 (Test Press)	전동/수동 개방 볼밸브를 열었을때 밸브 본체 개방 및 화재경보발신 유, 무			
접 속 규 격 (Connection)	KS B 1507 그루브조인트			
재 질 (Materials)	BODY	GCD 450	CLAPPER	GCD 450
	SEAT RING	STS 304	SEAT/DIAPHRAGM	N.B.R

◈ 치 수 (Dimension)

모델번호	A	B	C	D	E	F (DRAIN)	G	H	I	J	압력손실
AVPG10080	114	327	227	412	131	25A	37.5	240	–	196	19.0 kPa
AVPG10100	114	327	238	434	141	25A	42.5	260	–	207	20.3 kPa
AVPG10150	114	362	283	510	178	25A	61.5	320	–	252	14.5 kPa

◈ VISUAL

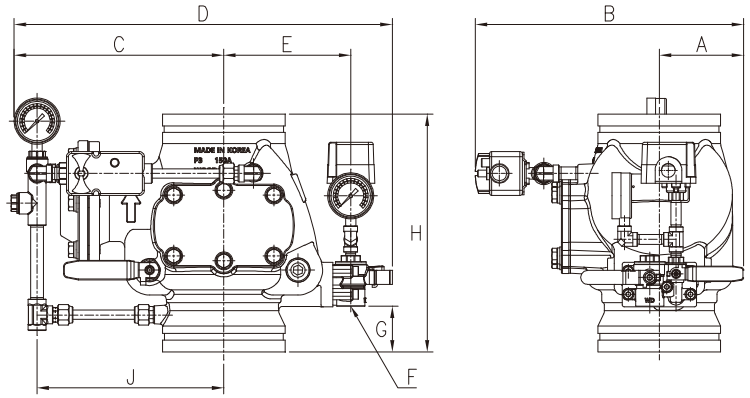

This Specification is Issued for Approved Issued Data : _____

Prepared by : _____ Approved by : _____

(주)우당기술산업

제 202400851 호

형 식 승 인 서

신청인 성 명 : 이수환
상 호 : (주)우당기술산업
사업장주소 : 경기도 용인시 처인구 모현면 외개일로21번길 3-8

「소방시설 설치 및 관리에 관한 법률」 제37조제1항·제10항 및 제38조제1항 및 「소방용품의 품질관리 등에 관한 규칙」 제8조·제9조제3항에 따라 다음과 같이 소방용품의 형식을 승인합니다.

1. 품 명 유수검지장치
2. 형 식 준비작동식(개방형), 호칭 125, 호칭압력 1.0 MPa
3. 형식승인번호 검24-12
4. 조 건
5. 비 고

2024 년 07 월 16 일

한국소방산업기술원

WOODANG
TECHNICAL INDUSTRY CO.,LTD

DATA SHEET (한국소방산업기술원 기술기준에 준함)

MODEL NO. AVPG10125

한국소방산업기술원검정품

상 품 명 (Products name)	준비작동식밸브 (PRE-ACTION VALVE) – 개방형(그루브형)			
형 식 번 호 (Approval.No)	검24-12			
규 격 (SIZE)	1.0MPa – 125A			
적 용 유 체 (Fluid Appl.)	물 (WATER)			
적 용 압 력 (Press Appl.)	0.15 ~ 1.4 MPa			
적 용 온 도 (Temp Appl.)	Min	상 온	Max	60℃
알람스위치 (ALARM Switch)	Operating	Min 0.1 MPa	Retard	0 Sec
	Elec	DC 24V		
내 압 시 험 (Test Press)	Work Press	1 MPa(10Kgf/㎠)	Test Press	2.0MPa(20Kgf/㎠)
작 동 시 험 (Test Press)	전동/수동 개방 볼밸브를 열었을때 밸브 본체 개방 및 화재경보발신 유.무			
접 속 규 격 (Connection)	KS B 1507 그루브조인트			
재 질 (Materials)	BODY	GCD 450	CLAPPER	GCD 450
	SEAT RING	STS 304	SEAT/DIAPHRAGM	N.B.R

◈ 치 수 (Dimension)

준비작동식밸브 10K (그루브)

모델번호	A	B	C	D	E	F(DRAIN)	G	H	I	J	압력손실
AVPG10125	114	359	288	515	171	25A	60	320	–	257	12.5 kPa

◈ VISUAL

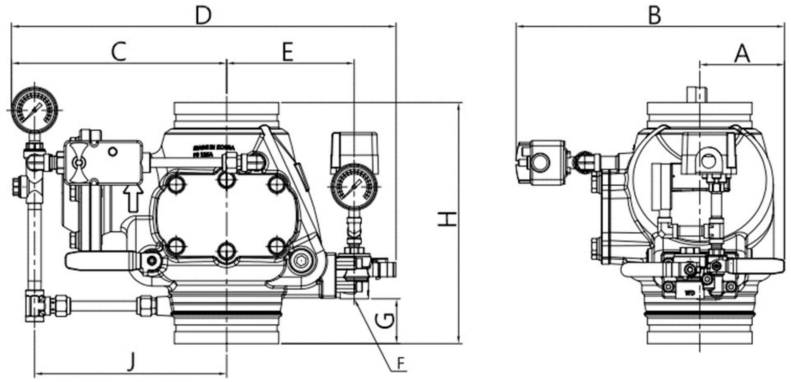

This Specification is Issued for Approved Issued Data : _____

Prepared by : _____ Approved by : _____

(주)우당기술산업

제 201400522 호

형 식 승 인 서

신청인 성 명 : 이수환
상 호 : (주)우당기술산업
사업장주소 : 경기도 용인시 처인구 모현면 외개일로21번길 3-8

「화재예방, 소방시설 설치 · 유지 및 안전관리에 관한 법률」 제36조제1항 · 제10항 및 제37조제1항 및 「소방용품의 품질관리 등에 관한 규칙」 제8조 · 제9조 제3항에 따라 다음과 같이 소방용품의 형식을 승인합니다.

1. 품 명 유수제어밸브
2. 형 식 유수검지장치, 준비작동식(개방형), 호칭 100, 호칭압력 1.6 MPa
3. 형식승인번호 검14-38
4. 조 건
5. 비 고

2014 년 07 월 17 일

한국소방산업기술원

인증관리부-11886 (2020.12.28 대표자 변경에 따른 재발급)

제 201400521 호

형 식 승 인 서

신청인 성 명 : 이수환
상 호 : (주)우당기술산업
사업장주소 : 경기도 용인시 처인구 모현면 외개일로21번길 3-8

「화재예방, 소방시설 설치 · 유지 및 안전관리에 관한 법률」 제36조제1항 · 제10항 및 제37조제1항 및 「소방용품의 품질관리 등에 관한 규칙」 제8조 · 제9조 제3항에 따라 다음과 같이 소방용품의 형식을 승인합니다.

1. 품 명 유수제어밸브
2. 형 식 유수검지장치, 준비작동식(개방형), 호칭 150, 호칭압력 1.6 MPa
3. 형식승인번호 검14-37
4. 조 건
5. 비 고

2014 년 07 월 17 일

한국소방산업기술원

인증관리부-11886 (2020.12.28 대표자 변경에 따른 재발급)

WOODANG
TECHNICAL INDUSTRY CO.,LTD

DATA SHEET (한국소방산업기술원 기술기준에 준함)

MODEL NO. AVPV2100, AVPV2150

한국소방산업기술원검정품

상 품 명 (Products name)	준비작동식 밸브 (PRE-ACTION VALVE) – 개방형			
형 식 번 호 (Approval.No)	검14-38, 검14-37			
규 격 (SIZE)	1.6 MPa-100A, 1.6 MPa-150A			
적 용 유 체 (Fluid Appl.)	물 (WATER)			
적 용 압 력 (Press Appl.)	0.15 ~2.2 MPa			
적 용 온 도 (Temp Appl.)	Min	상 온	Max	60℃
알람스위치 (ALARM Switch)	Operating	Min 0.1 MPa	Retard	0 Sec
	Elec	DC 24V		
내 압 시 험 (Test Press)	Work Press	1.6 MPa (16Kgf/㎠)	Test Press	3.2 MPa (32Kgf/㎠)
작 동 시 험 (Test Press)	전동/수동 개방 볼밸브를 열었을때 밸브 본체 개방 및 화재경보발신 유, 무			
접 속 규 격 (Connection)	KS B 1511 2 MPa FF Flange			
재 질 (Materials)	BODY	GCD 450	CLAPPER	GCD 450
	SEAT RING	STS 304	SEAT/DIAPHRAGM	N.B.R

◈ 치 수 (Dimension)

모델번호	A	B	C	D	E	F(DRAIN)	G	H	I	J	압력손실
AVPV2100	155	268	276	466	166	25A	9	304	123	147	14.2 kPa
AVPV2150	146	305	302	554	204	25A	25	374	139	221	4.6 kPa

◈ VISUAL

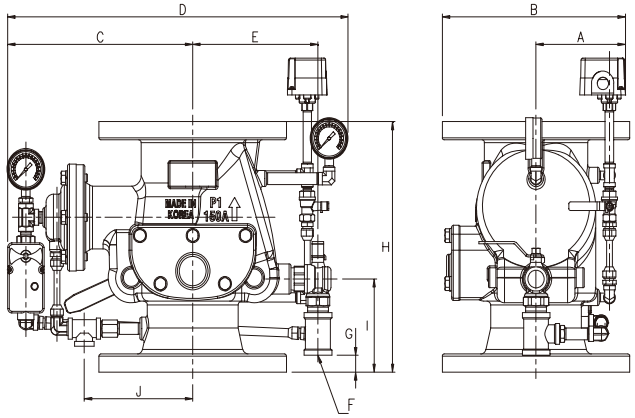

This Specification is Issued for Approved Issued Data : _____

Prepared by : _____ Approved by : _____

(주)우당기술산업

MEMO

제 201500085 호

형 식 승 인 서

신청인 성 명 : 이수환
상 호 : (주)우당기술산업
사업장주소 : 경기도 용인시 처인구 모현면 외개일로21번길 3-8

「화재예방, 소방시설 설치 · 유지 및 안전관리에 관한 법률」 제36조제1항 · 제10항 및 제37조제1항 및 「소방용품의 품질관리 등에 관한 규칙」 제8조 · 제9조 제3항에 따라 다음과 같이 소방용품의 형식을 승인합니다.

1. 품 명 유수제어밸브
2. 형 식 유수검지장치, 준비작동식(개방형), 호칭 80, 호칭압력 1.0 MPa
3. 형식승인번호 검15-4
4. 조 건
5. 비 고

2015 년 02 월 05 일

한국소방산업기술원

인증관리부-11886 (2020.12.28 대표자 변경에 따른 재발급)

제 201500086 호

형 식 승 인 서

신청인 성 명 : 이수환
상 호 : (주)우당기술산업
사업장주소 : 경기도 용인시 처인구 모현면 외개일로21번길 3-8

「화재예방, 소방시설 설치 · 유지 및 안전관리에 관한 법률」 제36조제1항 · 제10항 및 제37조제1항 및 「소방용품의 품질관리 등에 관한 규칙」 제8조 · 제9조 제3항에 따라 다음과 같이 소방용품의 형식을 승인합니다.

1. 품 명 유수제어밸브
2. 형 식 유수검지장치, 준비작동식(개방형), 호칭 100, 호칭압력 1.0 MPa
3. 형식승인번호 검15-5
4. 조 건
5. 비 고

2015 년 02 월 05 일

한국소방산업기술원

인증관리부-11886 (2020.12.28 대표자 변경에 따른 재발급)

제 201500087 호

형 식 승 인 서

신청인 성 명 : 이수환
상 호 : (주)우당기술산업
사업장주소 : 경기도 용인시 처인구 모현면 외개일로21번길 3-8

「화재예방, 소방시설 설치 · 유지 및 안전관리에 관한 법률」 제36조제1항 · 제10항 및 제37조제1항 및 「소방용품의 품질관리 등에 관한 규칙」 제8조 · 제9조 제3항에 따라 다음과 같이 소방용품의 형식을 승인합니다.

1. 품 명 유수제어밸브
2. 형 식 유수검지장치, 준비작동식(개방형), 호칭 150, 호칭압력 1.0 MPa
3. 형식승인번호 검15-6
4. 조 건
5. 비 고

2015 년 02 월 05 일

한국소방산업기술원

인증관리부-11886 (2020.12.28 대표자 변경에 따른 재발급)

제 201500283 호

형 식 승 인 서

신청인 성 명 : 이수환
상 호 : (주)우당기술산업
사업장주소 : 경기도 용인시 처인구 모현면 외개일로21번길 3-8

「화재예방, 소방시설 설치 · 유지 및 안전관리에 관한 법률」 제36조제1항 · 제10항 및 제37조제1항 및 「소방용품의 품질관리 등에 관한 규칙」 제8조 · 제9조 제3항에 따라 다음과 같이 소방용품의 형식을 승인합니다.

1. 품 명 유수제어밸브
2. 형 식 유수검지장치, 준비작동식(개방형), 호칭 200, 호칭압력 1.0 MPa
3. 형식승인번호 검15-20
4. 조 건
5. 비 고

2015 년 04 월 07 일

한국소방산업기술원

인증관리부-11886 (2020.12.28 대표자 변경에 따른 재발급)

WOODANG
TECHNICAL INDUSTRY CO.,LTD

DATA SHEET (한국소방산업기술원 기술기준에 준함)

MODEL NO. AVPV1080, AVPV1100, AVPV1150, AVPV1200

한국소방산업기술원검정품

상 품 명 (Products name)	준비작동식 밸브 (PRE-ACTION VALVE) – 방폭/개방형			
형 식 번 호 (Approval.No)	검15-4, 검15-5, 검15-6, 검15-20			
규 격 (SIZE)	1MPa-80A, 1MPa-100A, 1MPa-150A, 1MPa-200A			
적 용 유 체 (Fluid Appl.)	물 (WATER)			
적 용 압 력 (Press Appl.)	0.15 ~1.4 MPa			
적 용 온 도 (Temp Appl.)	Min	상 온	Max	60℃
알람스위치 (ALARM Switch)	Operating	Min 0.1 MPa	Retard	0 Sec
	Elec	DC 24V		
내 압 시 험 (Test Press)	Work Press	1 MPa (10Kgf/㎠)	Test Press	2.1 MPa (21Kgf/㎠)
작 동 시 험 (Test Press)	전동/수동 개방 볼밸브를 열었을때 밸브 본체 개방 및 화재경보발신 유, 무			
접 속 규 격 (Connection)	ANSI 150PSI FF Flang			
재 질 (Materials)	BODY	GCD 450	CLAPPER	GCD 450
	SEAT RING	STS 304	SEAT/DIAPHRAGM	N.B.R

◈ 치 수 (Dimension)

모델번호	A	B	C	D	E	F(DRAIN)	G	H	I	J	압력손실
AVPV1080	243	366	288	554	157	25A	15	304	115	247	11.5 kPa
AVPV1100	243	366	288	554	157	25A	15	304	115	247	13.2 kPa
AVPV1150	268	416	313	614	182	25A	46	374	146	272	11.2 kPa
AVPV1200	300	472	347	692	214	25A	67	450	167	306	12.5 kPa

◈ VISUAL

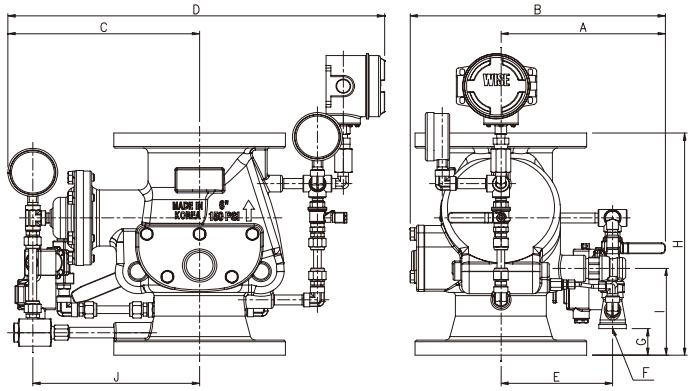

This Specification is Issued for Approved Issued Data : _____

Prepared by : _____ Approved by : _____

(주)우당기술산업

MEMO

제 201701251 호

형 식 승 인 서

신청인 성 명 : 이수환
상 호 : (주)우당기술산업
사업장주소 : 경기도 용인시 처인구 모현면 외개일로21번길 3-8

「화재예방, 소방시설 설치 · 유지 및 안전관리에 관한 법률」 제36조제1항 · 제10항 및 제37조제1항 및 「소방용품의 품질관리 등에 관한 규칙」 제8조 · 제9조 제3항에 따라 다음과 같이 소방용품의 형식을 승인합니다.

1. 품 명 일제개방밸브
2. 형 식 감압형, 호칭 80, 100, 150, 200, 호칭압력 1.0 MPa
3. 형식승인번호 일16-1-3
4. 조 건
5. 비 고 일16-1-2

2017 년 12 월 06 일

한국소방산업기술원

인증관리부-11886 (2020.12.28 대표자 변경에 따른 재발급)

WOODANG TECHNICAL INDUSTRY CO.,LTD

DATA SHEET (한국소방산업기술원 기술기준에 준함)

MODEL NO. AVDV1080, AVDV1100, AVDV1150, AVDV1200

한국소방산업기술원검정품

상 품 명 (Products name)	일제개방밸브 (DELUGE VALVE)– 감압형			
형 식 번 호 (Approval.No)	일 16–1–3			
규 격 (SIZE)	1MPa–80A, 1MPa–100A, 1MPa–150A, 1MPa–200A			
적 용 유 체 (Fluid Appl.)	물 (WATER)			
적 용 압 력 (Press Appl.)	0.15 ~1.4 MPa			
적 용 온 도 (Temp Appl.)	Min	상 온	Max	60℃
알람스위치 (ALARM Switch)	–	–	–	–
	–	–		
내 압 시 험 (Test Press)	Work Press	1 MPa (10Kgf/㎠)	Test Press	2.1 MPa (21Kgf/㎠)
작 동 시 험 (Test Press)	전동/수동 개방 볼밸브를 열었을때 밸브 본체 개방 및 화재경보발신 유, 무			
접 속 규 격 (Connection)	ANSI 150PSI FF Flange			
재 질 (Materials)	BODY	GCD 450	CLAPPER	GCD 450
	SEAT RING	CAC 406	SEAT/DIAPHRAGM	N.B.R

◈ 치 수 (Dimension)

모델번호	A	B	C	D	E	F (DRAIN)	G	H	I	J	압력손실
AVDV1080	256	523	128	425	52.5	25A	66	365	148	195	19.5 kPa
AVDV1100	256	523	143	460	52.5	25A	66	385	167	215	13.4 kPa
AVDV1150	256	523	196	553	52.5	25A	71	440	208	255	20.3 kPa
AVDV1200	302	566	262	654	52.5	25A	65	500	243	290	19.7 kPa

◈ VISUAL

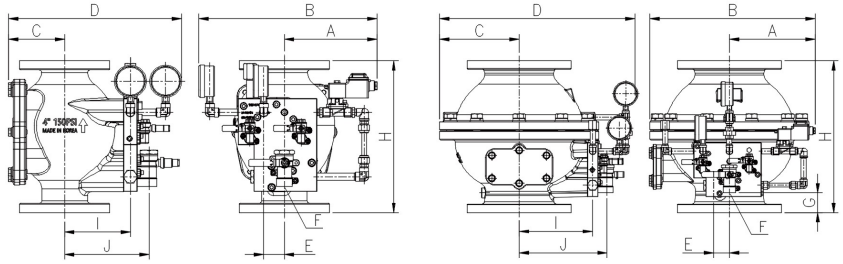

호칭 80A, 100A, 150A　　호칭 200A

This Specification is Issued for Approved Issued Data : _____

Prepared by : _____　　Approved by : _____

(주)우당기술산업

제 202100187 호

형 식 승 인 서

신청인 성 명 : 이수환
상 호 : (주)우당기술산업
사업장주소 : 경기도 용인시 처인구 모현면 외개일로21번길 3-8

「화재예방, 소방시설 설치·유지 및 안전관리에 관한 법률」 제36조제1항·제10항 및 제37조제1항 및 「소방용품의 품질관리 등에 관한 규칙」 제8조·제9조 제3항에 따라 다음과 같이 소방용품의 형식을 승인합니다.

1. 품 명 일제개방밸브
2. 형 식 감압형, 호칭 80, 100, 150, 호칭압력 1.6 MPa
3. 형식승인번호 일19-4-1
4. 조 건
5. 비 고 일19-4

2021 년 02 월 15 일

한국소방산업기술원

WOODANG TECHNICAL INDUSTRY CO.,LTD

DATA SHEET (한국소방산업기술원 기술기준에 준함)

MODEL NO. AVDV16080, AVDV16100 , AVDV16150

한국소방산업기술원검정품

상 품 명 (Products name)	DELUGE VALVE – 감압형			
형 식 번 호 (Approval.No)	일19–4–1			
규 격 (SIZE)	80A,100A,150A			
적 용 유 체 (Fluid Appl.)	물 (WATER)			
적 용 압 력 (Press Appl.)	0.15 ~ 2.2 MPa			
적 용 온 도 (Temp Appl.)	Min	상 온	Max	60℃
압력스위치 (Pressure Switch)	Fluid Appl.	Water	Temp Appl.	–
	–	–		
내 압 시 험 (Test Press)	Work Press	1.6MPa(16Kgf/㎠)	Test Press	3.2MPa(32Kgf/㎠)
작 동 시 험 (Test Press)	기동 장치 (Solenoid Valve)를 작동시킬 경우 15초 이내 개방. ※ 전압 및 사용 압력에 따라 차이가 발생할수 있음.			
접 속 규 격 (Connection)	KS B 1511 16K FF Flange			
재 질 (Materials)	BODY	GCD 450	CYLINDER	GCD 450
	SEAT RING	CAC 406	SEAT/DIAPHRAGM	N.B.R

◈ 치 수 (Dimension)

모델번호	A	B	C	D	E (DRAIN)	F	G	H	I	압력손실
AVDV16080	243	487	105	340	25A	15	422	350	15A	17.2 kPa
AVDV16100	257	504	118	360	25A	12	447	390	15A	20.3 kPa
AVDV16150	301	585	156	432	25A	45	509	500	15A	20.5 kPa

◈ VISUAL

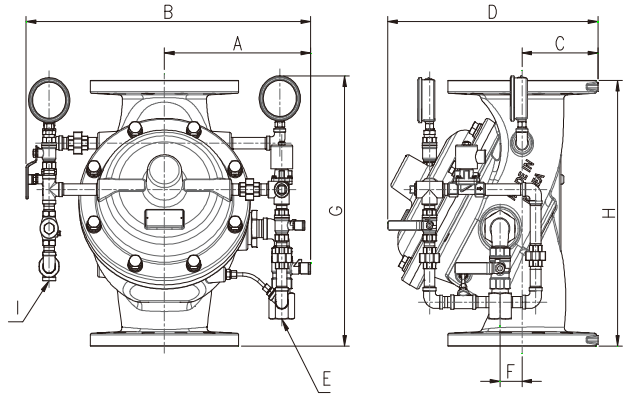

This Specification is Issued for Approved Issued Data : _____

Prepared by : _____ Approved by : _____

(주)우당기술산업

WOODANG
TECHNICAL INDUSTRY CO.,LTD

DATA SHEET (한국소방산업기술원 기술기준에 준함)

MODEL NO. AVDV16080, AVDV16100 , AVDV16150

한국소방산업기술원검정품

상 품 명 (Products name)	일제개방밸브 (DELUGE VALVE)– 감압형			
형 식 번 호 (Approval.No)	일19– 4			
규 격 (SIZE)	1.6MPa– 100A, 1.6MPa– 150A (드레인50A)			
적 용 유 체 (Fluid Appl.)	물 (WATER)			
적 용 압 력 (Press Appl.)	0.15 ~ 2.2 MPa			
적 용 온 도 (Temp Appl.)	Min	상 온	Max	60℃
알람스위치 (ALARM Switch)	–	–	–	–
	–	–		
내 압 시 험 (Test Press)	Work Press	1.6MPa(16Kgf/㎠)	Test Press	3.2MPa(32Kgf/㎠)
작 동 시 험 (Test Press)	기동장치(솔레노이드 밸브,수동개방밸브)를 작동시킬 경우 15초 이내 개방			
접 속 규 격 (Connection)	KS B 1511 16K FF Flange			
재 질 (Materials)	BODY	GCD 450	CYLINDER	GCD 450
	SEAT RING	CAC 406	SEAT/DIAPHRAGM	N.B.R

◈ 치 수 (Dimension)

모델번호	A	B	C	D	F(DRAIN)	F	G	H	I	압력손실
AVDV16080	250	495	105	340	32A	15	422	350	15A	17.2 kPa
AVDV16100	281	538	118	360	50A	12	447	390	15A	20.3 kPa
AVDV16150	325	610	156	432	50A	45	509	500	15A	20.5 kPa

◈ VISUAL

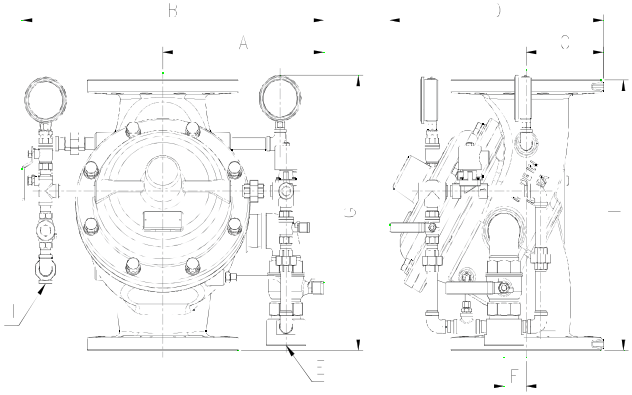

This Specification is Issued for Approved Issued Data : _____

Prepared by : _____ Approved by : _____

(주)우당기술산업

MEMO

제 202000725 호

형 식 승 인 서

신청인 성 명 : 이수환
상 호 : (주)우당기술산업
사업장주소 : 경기도 용인시 처인구 모현면 외개일로21번길 3-8

「화재예방, 소방시설 설치 · 유지 및 안전관리에 관한 법률」 제36조제1항 · 제10항 및 제37조제1항 및 「소방용품의 품질관리 등에 관한 규칙」 제8조 · 제9조 제3항에 따라 다음과 같이 소방용품의 형식을 승인합니다.

1. 품 명 일제개방밸브
2. 형 식 감압형, 호칭압력 1.0 MPa, 호칭80, 100, 150
3. 형식승인번호 일20-4
4. 조 건
5. 비 고

2020 년 07 월 02 일

한국소방산업기술원

인증관리부-11886 (2020.12.28 대표자 변경에 따른 재발급)

WOODANG TECHNICAL INDUSTRY CO.,LTD

DATA SHEET (한국소방산업기술원 기술기준에 준함)

MODEL NO. AVDV10080, AVDV10100 , AVDV10150

한국소방산업기술원검정품

상 품 명 (Products name)	DELUGE VALVE – 감압형			
형 식 번 호 (Approval.No)	일 20–4			
규 격 (SIZE)	80A, 100A, 150A (철배관)			
적 용 유 체 (Fluid Appl.)	물 (WATER)			
적 용 압 력 (Press Appl.)	0.15 ~ 1.4 MPa			
적 용 온 도 (Temp Appl.)	Min	상 온	Max	60℃
압력스위치 (Pressure Switch)	Fluid Appl.	Water	Temp Appl.	–
	–	–		
내 압 시 험 (Test Press)	Work Press	1.0MPa(10Kgf/㎠)	Test Press	2.0MPa(20Kgf/㎠)
작 동 시 험 (Test Press)	기동 장치 (Solenoid Valve)를 작동시킬 경우 15초 이내 개방. ※ 전압 및 사용 압력에 따라 차이가 발생할수 있음.			
접 속 규 격 (Connection)	KS B 1511 10K FF Flange			
재 질 (Materials)	BODY	GCD 450	CYLINDER	GCD 450
	SEAT RING	CAC 406	SEAT/DIAPHRAGM	NBR

◈ 치 수 (Dimension)

모델번호	A	B	C	D	E (DRAIN)	F	G	H	I	압력손실
AVDV10080	264	487	98	292	25A	15	411	350	15A	17.2 kPa
AVDV10100	263	501	111	322	25A	12	439	390	15A	20.3 kPa
AVDV10150	307	588	145	414	25A	45	501	500	15A	20.5 kPa

◈ VISUAL

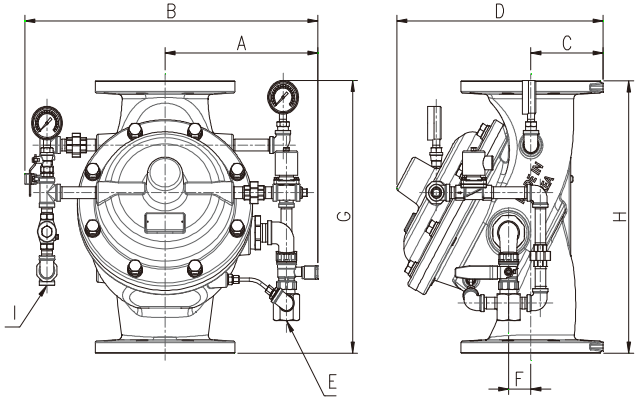

This Specification is Issued for Approved Issued Data : _____

Prepared by : _____ Approved by : _____

(주)우당기술산업

제 202100149 호

형 식 승 인 서

신청인 성 명 : 이수환

상 호 : (주)우당기술산업

사업장주소 : 경기도 용인시 처인구 모현면 외개일로21번길 3-8

「화재예방, 소방시설 설치·유지 및 안전관리에 관한 법률」 제36조제1항·제10항 및 제37조제1항 및 「소방용품의 품질관리 등에 관한 규칙」 제8조·제9조 제3항에 따라 다음과 같이 소방용품의 형식을 승인합니다.

1. 품 명 일제개방밸브

2. 형 식 일제개방밸브, 감압형, 호칭80,100,150 1.0 MPa

3. 형식승인번호 일21-1

4. 조 건

5. 비 고

2021 년 02 월 02 일

한국소방산업기술원

WOODANG
TECHNICAL INDUSTRY CO.,LTD

DATA SHEET (한국소방산업기술원 기술기준에 준함)

MODEL NO. AVDV10080, AVDV10100 , AVDV10150

상 품 명 (Products name)	일제개방밸브 (DELUGE VALVE)– 감압형			
형 식 번 호 (Approval.No)	일21–1			
규 격 (SIZE)	1.0MPa– 80A, 1.0MPa– 100A, 1.0MPa– 150A			
적 용 유 체 (Fluid Appl.)	물 (WATER)			
적 용 압 력 (Press Appl.)	0.15 ~ 1.4 MPa			
적 용 온 도 (Temp Appl.)	Min	상 온	Max	60℃
알람스위치 (ALARM Switch)	–	–	–	–
	–	–		
내 압 시 험 (Test Press)	Work Press	1.0MPa(10Kgf/㎠)	Test Press	2.0MPa(20Kgf/㎠)
작 동 시 험 (Test Press)	기동장치(솔레노이드 밸브,수동개방밸브)를 작동시킬 경우 15초 이내 개방			
접 속 규 격 (Connection)	ANSI 150PSI FF Flange			
재 질 (Materials)	BODY	GCD 450	CYLINDER	GCD 450
	SEAT RING	CAC 406	SEAT/DIAPHRAGM	N.B.R

◈ 치 수 (Dimension)

모델번호	A	B	C	D	E (DRAIN)	F	G	H	I	압력손실
AVDV16080	250	496	100	335	50A	15	420	350	15A	17.2 kPa
AVDV16100	281	535	120	362	50A	12	445	390	15A	20.3 kPa
AVDV16150	325	622	145	421	50A	45	507	500	15A	20.5 kPa

◈ VISUAL

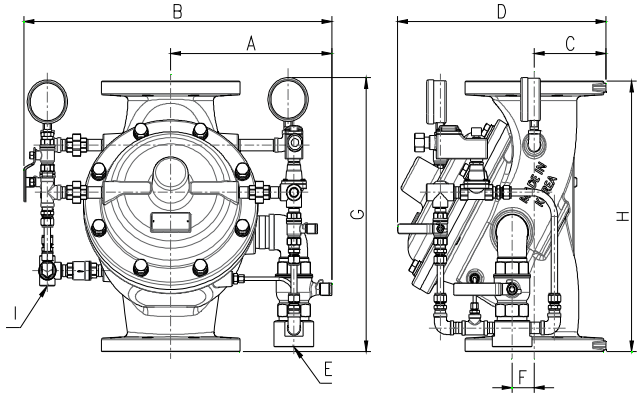

This Specification is Issued for Approved Issued Data : _____

Prepared by : _____ Approved by : _____

(주)우당기술산업

WOODANG
TECHNICAL INDUSTRY CO.,LTD

DATA SHEET (한국소방산업기술원 기술기준에 준함)

MODEL NO. AVDM10080, AVDM10100 , AVDM10150, AVDM10200

한국소방산업기술원검정품

상 품 명 (Products name)	DELUGE VALVE – 감압형 EXPLOSION PROOF			
형 식 번 호 (Approval.No)	일 21-1-1			
규 격 (SIZE)	3", 4", 6", 8"			
적 용 유 체 (Fluid Appl.)	물 (WATER)			
적 용 압 력 (Press Appl.)	0.15 ~1.4 MPa			
적 용 온 도 (Temp Appl.)	Min	상 온	Max	60℃
압력스위치 (Pressure Switch)	Fluid Appl.	Water	Temp Appl.	–
	–	–		
내 압 시 험 (Test Press)	Work Press	1.0MPa(10Kgf/㎠)	Test Press	2.0MPa(20Kgf/㎠)
작 동 시 험 (Test Press)	기동 장치 (Solenoid Valve)를 작동시킬 경우 15초 이내 개방. ※ 전압 및 사용 압력에 따라 차이가 발생할수 있음.			
접 속 규 격 (Connection)	ANSI 150 PSI FF Flange			
재 질 (Materials)	BODY	GCD 450	CYLINDER	GCD 450
	SEAT RING	CAC 406	SEAT/DIAPHRAGM	NBR

◈ 치 수 (Dimension)

모델번호	A	B	C	D	E	F(DRAIN)	G	H	I	J	K	L	압력손실	중 량
AVDM10080	275	250	200	185	485	50A	3	350	15	100	335	15A	17.2 kPa	48 Kg
AVDM10100	280	285	210	210	510		3	390	15	120	365		20.3 kPa	62 Kg
AVDM10150	322	330	250	250	570		8	500	45	145	425		20.5 kPa	104 Kg
AVDM10200	370	355	300	280	650		48	620	68	180	505		19.1 kPa	170 Kg

◈ VISUAL

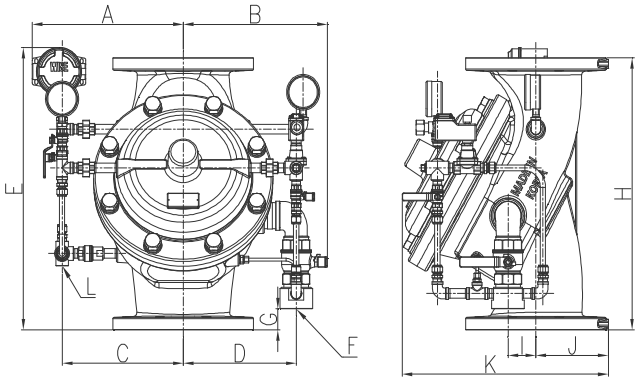

This Specification is Issued for Approved Issued Data : _____

Prepared by : _____ Approved by : _____

(주)우당기술산업

WOODANG
TECHNICAL INDUSTRY CO.,LTD

DATA SHEET (한국소방산업기술원 기술기준에 준함)

MODEL NO. AVDM10080, AVDM10100 , AVDM10150, AVDM10200

한국소방산업기술원검정품

상 품 명 (Products name)	DELUGE VALVE – 감압형 NON EXPLOSION PROOF			
형 식 번 호 (Approval.No)	일 21-1-1			
규 격 (SIZE)	3", 4", 6", 8"			
적 용 유 체 (Fluid Appl.)	물 (WATER)			
적 용 압 력 (Press Appl.)	0.15 ~ 1.4 MPa			
적 용 온 도 (Temp Appl.)	Min	상 온	Max	60℃
압력스위치 (Pressure Switch)	Fluid Appl.	Water	Temp Appl.	–
	–	–		
내 압 시 험 (Test Press)	Work Press	1.0MPa(10Kgf/㎠)	Test Press	2.0MPa(20Kgf/㎠)
작 동 시 험 (Test Press)	기동 장치 (Solenoid Valve)를 작동시킬 경우 15초 이내 개방. ※ 전압 및 사용 압력에 따라 차이가 발생할수 있음.			
접 속 규 격 (Connection)	ANSI 150 PSI FF Flange			
재 질 (Materials)	BODY	GCD 450	CYLINDER	GCD 450
	SEAT RING	CAC 406	SEAT/DIAPHRAGM	NBR

◈ 치 수 (Dimension)

모델번호	A	B	C	D	E	F(DRAIN)	G	H	I	J	K	L	압력손실	중 량
AVDM10080	245	250	200	185	425	50A	3	350	15	100	335	15A	17.2 kPa	48 Kg
AVDM10100	250	285	210	210	450		3	390	15	120	365		20.3 kPa	62 Kg
AVDM10150	285	330	250	250	510		8	500	45	145	425		20.5 kPa	104 Kg
AVDM10200	345	355	300	280	585		48	620	68	180	505		19.1 kPa	170 Kg

◈ VISUAL

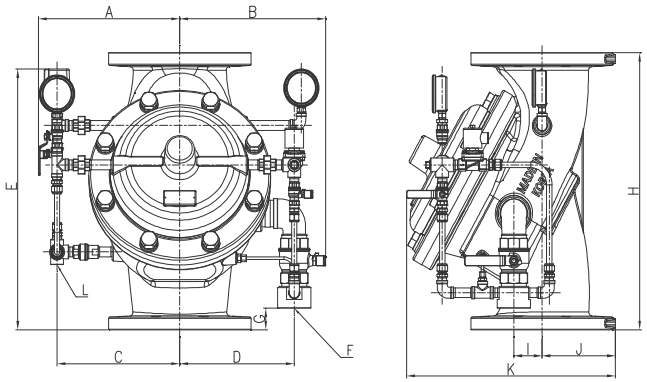

This Specification is Issued for Approved Issued Data : _____

Prepared by : _____ Approved by : _____

(주)우당기술산업

제 202200824 호

형 식 승 인 서

신청인 성 명 : 이수환
상 호 : (주)우당기술산업
사업장주소 : 경기도 용인시 처인구 모현면 외개일로21번길 3-8

「화재예방, 소방시설 설치·유지 및 안전관리에 관한 법률」 제36조제1항·제10항 및 제37조제1항 및 「소방용품의 품질관리 등에 관한 규칙」 제8조·제9조 제3항에 따라 다음과 같이 소방용품의 형식을 승인합니다.

1. 품 명 일제개방밸브
2. 형 식 감압형, 호칭 100, 호칭압력 1.0 MPa
3. 형식승인번호 일22-4
4. 조 건
5. 비 고

2022 년 09 월 27 일

한국소방산업기술원

WOODANG TECHNICAL INDUSTRY CO.,LTD

DATA SHEET (한국소방산업기술원 기술기준에 준함)

MODEL NO. AVDG101003220240A

한국소방산업기술원검정품

상 품 명 (Products name)	DELUGE VALVE – 감압형			
형 식 번 호 (Approval.No)	일22-4			
규 격 (SIZE)	100A (철배관)			
적 용 유 체 (Fluid Appl.)	물 (WATER)			
적 용 압 력 (Press Appl.)	0.15 ~1.4 MPa			
적 용 온 도 (Temp Appl.)	Min	상 온	Max	60℃
압력스위치 (Pressure Switch)	Fluid Appl.	Water	Temp Appl.	–
	–	–		
내 압 시 험 (Test Press)	Work Press	1.0MPa(10Kgf/㎠)	Test Press	2.0MPa(20Kgf/㎠)
작 동 시 험 (Test Press)	기동 장치 (Solenoid Valve)를 작동시킬 경우 15초 이내 개방. ※ 전압 및 사용 압력에 따라 차이가 발생할수 있음.			
접 속 규 격 (Connection)	KS B 1507 10K GROOVE			
재 질 (Materials)	BODY	GCD 450	CYLINDER	GCD 450
	SEAT RING	CAC 406	SEAT/DIAPHRAGM	N.B.R

◈ 치 수 (Dimension)

모델번호	A	B	C	D	E	F (DRAIN)	G	H	I	J	K
AVDG101003220240A	240	265	195	200	440	25A	55	390	12	58	270

◈ VISUAL

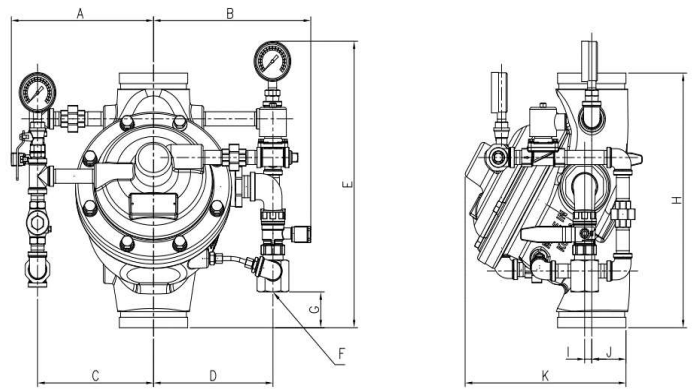

This Specification is Issued for Approved Issued Data : _____

Prepared by : _____ Approved by : _____

(주)우당기술산업

제 202400043 호

형 식 승 인 서

신청인 성 명 : 이수환
상 호 : (주)우당기술산업
사업장주소 : 경기도 용인시 처인구 모현면 외개일로21번길 3-8

「소방시설 설치 및 관리에 관한 법률」 제37조제1항·제10항 및 제38조제1항 및 「소방용품의 품질관리 등에 관한 규칙」 제8조·제9조제3항에 따라 다음과 같이 소방용품의 형식을 승인합니다.

1. 품 명 일제개방밸브
2. 형 식 일제개방밸브, 감압형(그루브타입), 호칭압력 1.6 ㎫, 호칭 100
3. 형식승인번호 일24-1
4. 조 건
5. 비 고

2024 년 01 월 18 일

한국소방산업기술원

WOODANG TECHNICAL INDUSTRY CO.,LTD

DATA SHEET (한국소방산업기술원 기술기준에 준함)

MODEL NO. AVDG161003220240A

한국소방산업기술원검정품

상 품 명 (Products name)	DELUGE VALVE – 감압형			
형 식 번 호 (Approval.No)	일24–1			
규 격 (SIZE)	100A (철배관)			
적 용 유 체 (Fluid Appl.)	물 (WATER)			
적 용 압 력 (Press Appl.)	0.15 ~ 2.2 MPa			
적 용 온 도 (Temp Appl.)	Min	상 온	Max	60℃
압력스위치 (Pressure Switch)	Fluid Appl.	Water	Temp Appl.	–
	–	–		
내 압 시 험 (Test Press)	Work Press	1.6MPa(16Kgf/㎠)	Test Press	3.2MPa(32Kgf/㎠)
작 동 시 험 (Test Press)	기동 장치 (Solenoid Valve)를 작동시킬 경우 15초 이내 개방. ※ 전압 및 사용 압력에 따라 차이가 발생할수 있음.			
접 속 규 격 (Connection)	KS B 1507 GROOVE			
재 질 (Materials)	BODY	GCD 450	CYLINDER	GCD 450
	SEAT RING	CAC 406	SEAT/DIAPHRAGM	N.B.R

◈ 치 수 (Dimension)

모델번호	A	B	C	D	E	F (DRAIN)	G	H	I	J	K
AVDG101003220240A	240	265	195	200	440	25A	55	390	12	58	270

◈ VISUAL

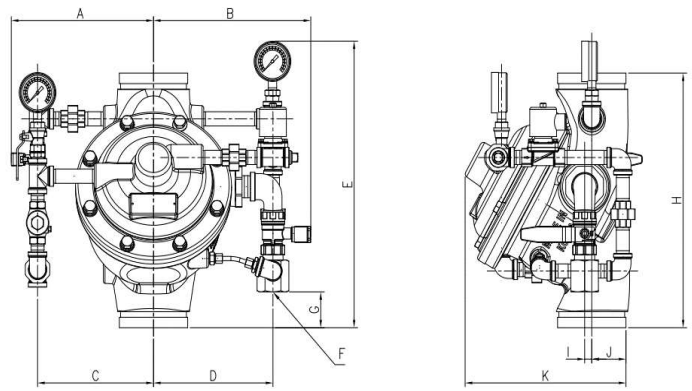

This Specification is Issued for Approved Issued Data : _____

Prepared by : _____ Approved by : _____

(주)우당기술산업

제 202400850 호

형 식 승 인 서

신청인 성 명 : 이수환
상 호 : (주)우당기술산업
사업장주소 : 경기도 용인시 처인구 모현면 외개일로21번길 3-8

「소방시설 설치 및 관리에 관한 법률」 제37조제1항·제10항 및 제38조제1항 및 「소방용품의 품질관리 등에 관한 규칙」 제8조·제9조제3항에 따라 다음과 같이 소방용품의 형식을 승인합니다.

1. 품 명 일제개방밸브
2. 형 식 감압형, 호칭 150, 호칭압력 1.0 ㎫
3. 형식승인번호 일24-3
4. 조 건
5. 비 고

2024 년 07 월 16 일

한국소방산업기술원

WOODANG TECHNICAL INDUSTRY CO.,LTD

DATA SHEET (한국소방산업기술원 기술기준에 준함)

MODEL NO. AVDG10150

한국소방산업기술원검정품

상 품 명 (Products name)	DELUGE VALVE – 감압형			
형 식 번 호 (Approval.No)	일24–3			
규 격 (SIZE)	1.0MPa – 150A (철배관)			
적 용 유 체 (Fluid Appl.)	물 (WATER)			
적 용 압 력 (Press Appl.)	0.15 ~ 1.4 MPa			
적 용 온 도 (Temp Appl.)	Min	상 온	Max	60℃
압력스위치 (Pressure Switch)	Fluid Appl.	Water	Temp Appl.	–
	–	–		
내 압 시 험 (Test Press)	Work Press	1.0MPa(10Kgf/㎠)	Test Press	2.0MPa(20Kgf/㎠)
작 동 시 험 (Test Press)	기동 장치 (Solenoid Valve)를 작동시킬 경우 15초 이내 개방. ※ 전압 및 사용 압력에 따라 차이가 발생할수 있음.			
접 속 규 격 (Connection)	KS B 1507 10K GROOVE			
재 질 (Materials)	BODY	GCD 450	CYLINDER	GCD 450
	SEAT RING	CAC 406	SEAT/DIAPHRAGM	N.B.R

◈ 치 수 (Dimension)

D2–10K(철배관) 그루브

모델번호	A	B	C	D	E	F(DRAIN)	G	H	I	J	K
AVDG101503220240A	281	307	237	244	501	25A	60	500	45	83	352

◈ VISUAL

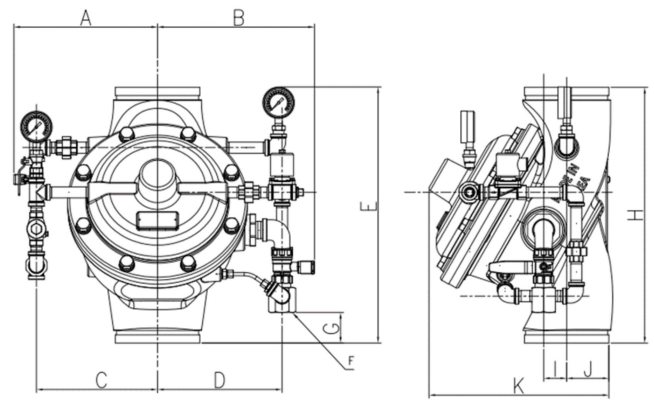

This Specification is Issued for Approved Issued Data : _____

Prepared by : _____ Approved by : _____

(주)우당기술산업

제 201500469 호

KFI

성 능 인 증 서

신청인 성 명 : 이수환

상 호 : (주)우당기술산업

사업장주소 : 경기도 용인시 처인구 모현면 외개일로21번길 3-8

「화재예방, 소방시설 설치 · 유지 및 안전관리에 관한 법률」 제39조제1항 · 제6항 「소방용품의 품질관리 등에 관한 규칙」 제17조제1항 · 제18조제3항에 따라 다음과 같이 소방용품의 성능을 인증합니다.

1. 품 명 개폐표시형밸브
2. 형 식 개폐표시형밸브, 버터플라이형, 호칭 65, 80, 100, 호칭 압력 1.0 MPa
3. 성능인증번호 개밸15-1-1
4. 조 건
5. 비 고 개밸15-1

2015 년 06 월 10 일

한국소방산업기술원

인증관리부-11887 (2020.12.28 대표자 변경에 따른 재발급)

WOODANG TECHNICAL INDUSTRY CO.,LTD

DATA SHEET (한국소방산업기술원 기술기준에 준함)

MODEL NO. AVHL1065, AVHL1080, AVHL1100

한국소방산업기술원검정품

상 품 명 (Products name)	계폐표시형밸브, 버터플라이형(반그루브-레버TYPE)			
형 식 번 호 (Approval.No)	개밸 15-1-1			
규 격 (SIZE)	1MPa-65A, 1MPa-80A, 1MPa-100A			
적 용 유 체 (Fluid Appl.)	물 (WATER)			
적 용 압 력 (Press Appl.)	0.15 ~1.4 MPa			
적 용 온 도 (Temp Appl.)	Min	상 온	Max	60℃
내 압 시 험 (Test Press)	Work Press	1 MPa (10Kgf/㎠)	Test Press	본체 : 2.8 MPa (28Kgf/㎠) 시트 : 2.1 MPa (21Kgf/㎠)
반 복 시 험 (Repetition Test)	개폐밸브를 완전히 개방된 위치에서 완전히 폐쇄된 위치로의 동작을 1,000회 반복 작동시킨 후 내압시험에 적합하여야 한다.			
작 동 시 험 (Working Test)	4.5m/s의 물이 흐르는 배관에서 디스크를 작동시키는 힘은 0.4kN(40kg)이하이어야 한다.			
스위치시험 (Switch Test)	1. 개폐밸브의 작동에 의하여 점등되고 경보를 울릴 수 있을것. 2. 정격사용전압/정격사용전류를 가한 상태로 분당 10회의 비율로 2,000 회 작동시킨 후 이상이 없을 것.			
접 속 규 격 (Connection)	KS B 1511 1 MPa FF Flange + KS B 1507 그루브조인트			
재 질 (Materials)	BODY	GCD 450	디스크	GCD 450
	SEAT RING	N.B.R		

◈ 치 수 (Dimension)

모델번호	A	B	C	D	OD	L	H	ΦC	n-ΦD
AVHL1065	50	210.5	201	87.5	175	100	260.5	140	4-19
AVHL1080	50	210.5	208	92.5	185	100	260.5	150	8-19
AVHL1100	57.5	210.5	218	105	210	115	268	175	8-19

◈ VISUAL

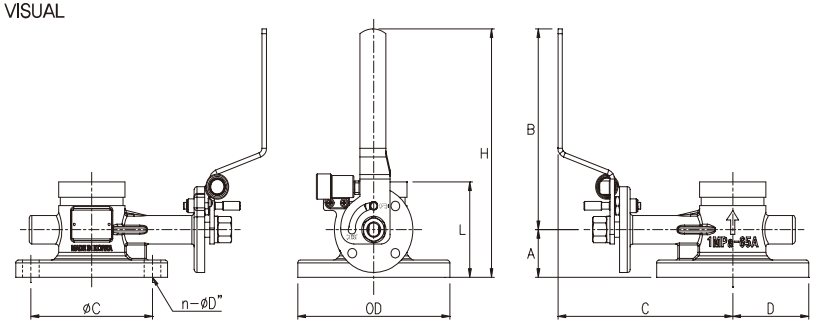

This Specification is Issued for Approved Issued Data : _____

Prepared by : _____ Approved by : _____

(주)우당기술산업

제 201800022 호

KFI

성 능 인 증 서

신청인 성 명 : 이수환

상 호 : (주)우당기술산업

사업장주소 : 경기도 용인시 처인구 모현면 외개일로21번길 3-8

「화재예방, 소방시설 설치 · 유지 및 안전관리에 관한 법률」 제39조제1항 · 제6항 「소방용품의 품질관리 등에 관한 규칙」 제17조제1항 · 제18조제3항에 따라 다음과 같이 소방용품의 성능을 인증합니다.

1. 품 명 개폐표시형밸브
2. 형 식 개폐표시형밸브, 버터플라이형, 호칭 65, 80, 100, 호칭 압력 1.0 MPa
3. 성능인증번호 개밸15-2-2
4. 조 건
5. 비 고 개밸15-2-1

2018 년 01 월 03 일

한국소방산업기술원

인증관리부-11887 (2020.12.28 대표자 변경에 따른 재발급)

WOODANG
TECHNICAL INDUSTRY CO.,LTD

DATA SHEET (한국소방산업기술원 기술기준에 준함)

MODEL NO. AVHG1065, AVHG1080, AVHG1100

한국소방산업기술원검정품

상 품 명 (Products name)	게폐표시형밸브, 버터플라이형(반그루브-기어TYPE)			
형 식 번 호 (Approval.No)	개별 15-2-2			
규 격 (SIZE)	1MPa-65A, 1MPa-80A, 1MPa-100A			
적 용 유 체 (Fluid Appl.)	물 (WATER)			
적 용 압 력 (Press Appl.)	0.15 ~1.4 MPa			
적 용 온 도 (Temp Appl.)	Min	상 온	Max	60℃
내 압 시 험 (Test Press)	Work Press	1 MPa (10Kgf/㎠)	Test Press	본체 : 2.8 MPa (28Kgf/㎠) 시트 : 2.1 MPa (21Kgf/㎠)
반 복 시 험 (Repetition Test)	개폐밸브를 완전히 개방된 위치에서 완전히 폐쇄된 위치로의 동작을 1,000회 반복 작동시킨 후 내압시험에 적합하여야 한다.			
작 동 시 험 (Working Test)	4.5m/s의 물이 흐르는 배관에서 디스크를 작동시키는 힘은 0.4kN(40kg)이하이어야 한다.			
스위치시험 (Switch Test)	1. 개폐밸브의 작동에 의하여 점등되고 경보를 울릴 수 있을것. 2. 정격사용전압/정격사용전류를 가한 상태로 분당 10회의 비율로 2,000 회 작동시킨 후 이상이 없을 것.			
접 속 규 격 (Connection)	KS B 1511 1 MPa FF Flange + KS B 1507 그루브조인트			
재 질 (Materials)	BODY	GCD 450	디스크	GCD 450
	SEAT RING	N.B.R		

◈ 치 수 (Dimension)

모델번호	A	B	C	D	OD	L	H	ΦC	n-ΦD
AVHG1065	50	71	201	87.5	175	100	121	140	4-19
AVHG1080	50	71	208	92.5	185	100	121	150	8-19
AVHG1100	57.5	71	218	105	210	115	128	175	8-19

◈ VISUAL

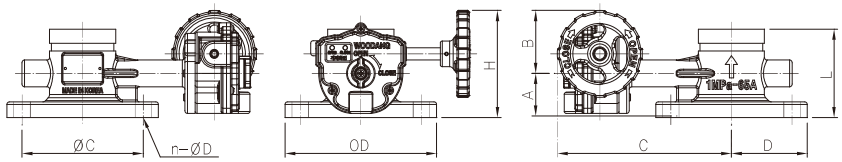

This Specification is Issued for Approved Issued Data : _____

Prepared by : _____ Approved by : _____

(주)우당기술산업

제 201801196 호

KFI

성 능 인 증 서

신청인 성 명 : 이수환

상 호 : (주)우당기술산업

사업장주소 : 경기도 용인시 처인구 모현면 외개일로21번길 3-8

「화재예방, 소방시설 설치 · 유지 및 안전관리에 관한 법률」 제39조제1항 · 제6항 「소방용품의 품질관리 등에 관한 규칙」 제17조제1항 · 제18조제3항에 따라 다음과 같이 소방용품의 성능을 인증합니다.

1. 품 명 개폐표시형밸브
2. 형 식 개폐표시형밸브, 버터플라이형(그루브), 호칭 65, 80, 100, 125, 150, 호칭압력 1.0 MPa
3. 성능인증번호 개밸15-3-2
4. 조 건
5. 비 고 개밸15-3-1

2018 년 12 월 28 일

한국소방산업기술원

인증관리부-11887 (2020.12.28 대표자 변경에 따른 재발급)

WOODANG
TECHNICAL INDUSTRY CO.,LTD

DATA SHEET (한국소방산업기술원 기술기준에 준함)

MODEL NO. ANGG1065, AVGG1080, AVGG1100, AVGG1125, AVGG1150

한국소방산업기술원검정품

상 품 명 (Products name)	계폐표시형밸브, 버터플라이형(그루브-기어TYPE)			
형 식 번 호 (Approval.No)	개밸 15-3-2			
규 격 (SIZE)	1MPa-65A, 1MPa-80A, 1MPa-100A, 1MPa-125A, 1MPa-150A			
적 용 유 체 (Fluid Appl.)	물 (WATER)			
적 용 압 력 (Press Appl.)	0.15 ~1.4 MPa			
적 용 온 도 (Temp Appl.)	Min	상 온	Max	60℃
내 압 시 험 (Test Press)	Work Press	1 MPa (10Kgf/㎠)	Test Press	본체 : 2.8 MPa (28Kgf/㎠) 시트 : 2.1 MPa (21Kgf/㎠)
반 복 시 험 (Repetition Test)	개폐밸브를 완전히 개방된 위치에서 완전히 폐쇄된 위치로의 동작을 1,000회 반복 작동시킨 후 내압시험에 적합하여야 한다.			
작 동 시 험 (Working Test)	4.5m/s의 물이 흐르는 배관에서 디스크를 작동시키는 힘은 0.4kN(40kg)이하이어야 한다.			
스위치시험 (Switch Test)	1. 개폐밸브의 작동에 의하여 점등되고 경보를 울릴 수 있을것. 2. 정격사용전압/정격사용전류를 가한 상태로 분당 10회의 비율로 2,000 회 작동시킨 후 이상이 없을 것.			
접 속 규 격 (Connection)	KS B 1507 그루브조인트			
재 질 (Materials)	BODY	GCD 450	디스크	GCD 450
	SEAT RING	N.B.R		

◈ 치 수 (Dimension)

모델번호	A	B	C	D	OD	L	H
AVGG1065	70.2	49	176	70	76.3	96	119
AVGG1080	70.2	49	183	77	89.1	96	119
AVGG1100	79.5	49	206	86	114.3	115	129
AVGG1125	62.5	71	213.5	128	139.8	125	134
AVGG1100	95.8	51.8	226	141	165.2	148	148

◈ VISUAL

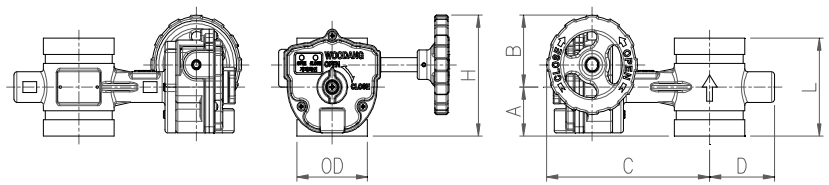

This Specification is Issued for Approved Issued Data : _____

Prepared by : _____ Approved by : _____

(주)우당기술산업

제 201500617 호

성 능 인 증 서

신청인 성 명 : 이수환
상 호 : (주)우당기술산업
사업장주소 : 경기도 용인시 처인구 모현면 외개일로21번길 3-8

「화재예방, 소방시설 설치 · 유지 및 안전관리에 관한 법률」 제39조제1항 · 제6항 「소방용품의 품질관리 등에 관한 규칙」 제17조제1항 · 제18조제3항에 따라 다음과 같이 소방용품의 성능을 인증합니다.

1. 품 명 개폐표시형밸브
2. 형 식 개폐표시형밸브, 버터플라이형, 호칭 65, 80, 100, 호칭 압력 1.0 MPa

3. 성능인증번호 개밸15-4

4. 조 건

5. 비 고

2015 년 07 월 15 일

한국소방산업기술원

인증관리부-11887 (2020.12.28 대표자 변경에 따른 재발급)

WOODANG TECHNICAL INDUSTRY CO.,LTD

DATA SHEET (한국소방산업기술원 기술기준에 준함)

MODEL NO. AVGL1065, AVGL1080, AVGL1100

한국소방산업기술원검정품

상 품 명 (Products name)	게폐표시형밸브, 버터플라이형(그루브-레버TYPE)			
형 식 번 호 (Approval.No)	개별 15-4			
규 격 (SIZE)	1MPa-65A, 1MPa-80A, 1MPa-100A			
적 용 유 체 (Fluid Appl.)	물 (WATER)			
적 용 압 력 (Press Appl.)	0.15 ~1.4 MPa			
적 용 온 도 (Temp Appl.)	Min	상 온	Max	60℃
내 압 시 험 (Test Press)	Work Press	1 MPa (10Kgf/㎠)	Test Press	본체 : 2.8 MPa (28Kgf/㎠) 시트 : 2.1 MPa (21Kgf/㎠)
반 복 시 험 (Repetition Test)	개폐밸브를 완전히 개방된 위치에서 완전히 폐쇄된 위치로의 동작을 1,000회 반복 작동시킨 후 내압시험에 적합하여야 한다.			
작 동 시 험 (Working Test)	4.5m/s의 물이 흐르는 배관에서 디스크를 작동시키는 힘은 0.4kN(40kg)이하이어야 한다.			
스위치시험 (Switch Test)	1. 개폐밸브의 작동에 의하여 점등되고 경보를 울릴 수 있을것. 2. 정격사용전압/정격사용전류를 가한 상태로 분당 10회의 비율로 2,000 회 작동시킨 후 이상이 없을 것.			
접 속 규 격 (Connection)	KS B 1507 그루브조인트			
재 질 (Materials)	BODY	GCD 450	디스크	GCD 450
	SEAT RING	N.B.R		

◈ 치 수 (Dimension)

모델번호	A	B	C	D	OD	L	H
AVGL1065	48.2	210.5	176	72	76.3	96	259
AVGL1080	48.2	210.5	183	79	89.1	96	259
AVGL1100	57.5	210.5	206	88	114.3	115	268

◈ VISUAL

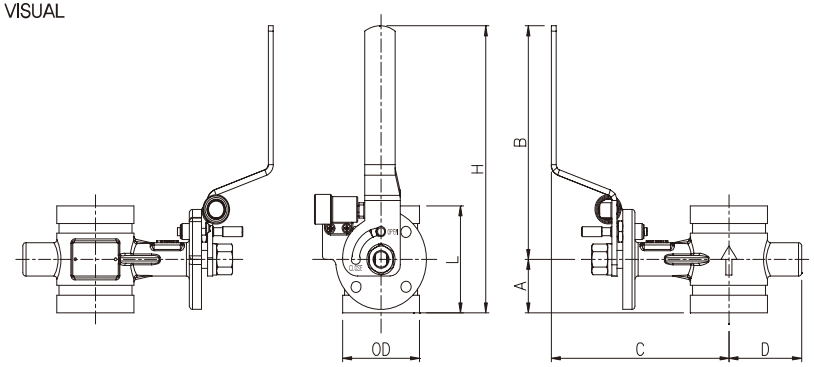

This Specification is Issued for Approved Issued Data : _____

Prepared by : _____ Approved by : _____

(주)우당기술산업

제 201801197 호

성 능 인 증 서

신청인 성 명 : 이수환
상 호 : (주)우당기술산업
사업장주소 : 경기도 용인시 처인구 모현면 외개일로21번길 3-8

「화재예방, 소방시설 설치 · 유지 및 안전관리에 관한 법률」 제39조제1항 · 제6항 「소방용품의 품질관리 등에 관한 규칙」 제17조제1항 · 제18조제3항에 따라 다음과 같이 소방용품의 성능을 인증합니다.

1. 품 명 개폐표시형밸브
2. 형 식 개폐표시형밸브, 버터플라이형(그루브), 호칭 65,80,100 ,125,150, 호칭압력 1.6 MPa

3. 성능인증번호 개밸18-15

4. 조 건

5. 비 고

2018 년 12 월 28 일

한국소방산업기술원

인증관리부-11887 (2020.12.28 대표자 변경에 따른 재발급)

WOODANG TECHNICAL INDUSTRY CO.,LTD

DATA SHEET (한국소방산업기술원 기술기준에 준함)

MODEL NO. AVGG16065, AVGG16080, AVGG16100, AVGG16125, AVGG16150

한국소방산업기술원검정품

상 품 명 (Products name)	개폐표시형밸브, 버터플라이형(그루브-기어TYPE)			
형 식 번 호 (Approval.No)	개밸 18-15			
규 격 (SIZE)	1.6MPa-65A, 1.6MPa-80A, 1.6MPa-100A, 1.6MPa-125A, 1.6MPa-150A			
적 용 유 체 (Fluid Appl.)	물 (WATER)			
적 용 압 력 (Press Appl.)	0.15 ~ 2.2 MPa			
적 용 온 도 (Temp Appl.)	Min	상 온	Max	60℃
내 압 시 험 (Test Press)	Work Press	2.2 MPa (22Kg/㎠)	Test Press	본체 : 4.4 MPa (44Kg/㎠) 시트 : 3.3 MPa (33Kg/㎠)
반 복 시 험 (Repetition Test)	개폐밸브를 완전히 개방된 위치에서 완전히 폐쇄된 위치로의 동작을 1,000회 반복 작동			
작 동 시 험 (Working Test)	4.5m/s의 물이 흐르는 배관에서 디스크를 작동시키는 힘은 0.4kN(40kg)이하이어야 한다.			
스위치시험 (Switch Test)	1. 개폐밸브의 작동에 의하여 점등되고 경보를 울릴 수 있을것. 2. 정격사용전압/정격사용전류를 가한 상태로 분당 10회의 비율로 2,000 회 작동시킨 후 이상이 없을 것.			
접 속 규 격 (Connection)	KS B 1507 그루브조인트			
재 질 (Materials)	BODY	GCD 450	디스크	GCD 450
	SEAT	N.B.R		

◈ 치 수 (Dimension)

모델번호	A	B	C	D	OD	L	H
AVGG16065	70.2	49	176	70	76.3	96	119
AVGG16080	70.2	49	183	77	89.1	96	119
AVGG16100	79.5	49	206	86	114.3	115	129
AVGG16125	62.5	71	213.5	128	139.8	125	134
AVGG16150	95.8	51.8	226	141	165.2	148	148

◈ VISUAL

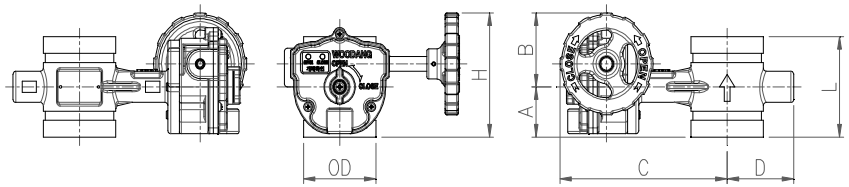

This Specification is Issued for Approved Issued Data : _____

Prepared by : _____ Approved by : _____

(주)우당기술산업

제 201700213 호

형 식 승 인 서

신청인 성 명 : 이수환
상 호 : (주)우당기술산업
사업장주소 : 경기도 용인시 처인구 모현면 외개일로21번길 3-8

「화재예방, 소방시설 설치 · 유지 및 안전관리에 관한 법률」 제36조제1항 · 제10항 및 제37조제1항 및 「소방용품의 품질관리 등에 관한 규칙」 제8조 · 제9조 제3항에 따라 다음과 같이 소방용품의 형식을 승인합니다.

1. 품 명 옥내소화전방수구
2. 형 식 호칭40, 나사식
3. 형식승인번호 옥내17-6
4. 조 건
5. 비 고

2017 년 03 월 09 일

한국소방산업기술원

인증관리부-11886 (2020.12.28 대표자 변경에 따른 재발급)

WOODANG TECHNICAL INDUSTRY CO.,LTD

DATA SHEET (한국소방산업기술원 기술기준에 준함)

MODEL NO. AVIH1040, AVIH1065

한국소방산업기술원검정품

상 품 명 (Products name)	옥내소화전방수구			
형 식 번 호 (Approval.No)	옥내 17-6			
규 격 (SIZE)	호칭 40			
적 용 유 체 (Fluid Appl.)	물 (WATER)			
적 용 압 력 (Press Appl.)	1.0 MPa (10Kgf/㎠)			
적 용 온 도 (Temp Appl.)	Min	상 온	Max	60℃
내 압 시 험 (Test Press)	Work Press	1 MPa (10Kgf/㎠)	Test Press	본체 : 2.0 MPa (20Kgf/㎠) 시트 : 1.5 MPa (15Kgf/㎠)
나 사 검 사 (Connection)	FE 40 (GO게이지는 원활히 통과될 것, NO게이지는 1회전 반 이전에 멈출 것)			
	PT 1-1/2" (NO게이지 부분에서 1회전반 이전에 멈출 것)			
작 동 시 험 (Working Test)	무리없이 원활한 개방, 개폐 기능을 할 것			
표 시 사 항 (Mark)	상호, 형식승인번호, 제조년도, 생산로트번호가 선명하게 표시 될 것			
재 질 (Materials)	몸체	CAC 401	덮개	CAC 401
	밸브대	C377 1BE	시트팩킹	N.B.R

◈ 치 수 (Dimension)

모델번호	A	B	C	H	PT	FE
AVIH1040	53	Φ38	57	135	40A (1-1/2")	40

◈ VISUAL

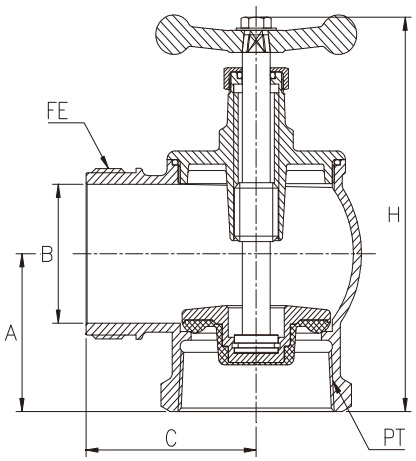

This Specification is Issued for Approved Issued Data : _____

Prepared by : _____ Approved by : _____

(주)우당기술산업

제 201700220 호

형 식 승 인 서

신청인 성 명 : 이수환
상 호 : (주)우당기술산업
사업장주소 : 경기도 용인시 처인구 모현면 외개일로21번길 3-8

「화재예방, 소방시설 설치 · 유지 및 안전관리에 관한 법률」 제36조제1항 · 제10항 및 제37조제1항 및 「소방용품의 품질관리 등에 관한 규칙」 제8조 · 제9조 제3항에 따라 다음과 같이 소방용품의 형식을 승인합니다.

1. 품 명 옥내소화전방수구
2. 형 식 호칭65, 나사식
3. 형식승인번호 옥내17-7
4. 조 건
5. 비 고

2017 년 03 월 09 일

한국소방산업기술원

인증관리부-11886 (2020.12.28 대표자 변경에 따른 재발급)

WOODANG TECHNICAL INDUSTRY CO.,LTD

DATA SHEET (한국소방산업기술원 기술기준에 준함)

MODEL NO. AVIH1040, AVIH1065

한국소방산업기술원검정품

상 품 명 (Products name)	옥내소화전방수구			
형 식 번 호 (Approval.No)	옥내 17-7			
규 격 (SIZE)	호칭 65			
적 용 유 체 (Fluid Appl.)	물 (WATER)			
적 용 압 력 (Press Appl.)	1.0 MPa (10Kgf/㎠)			
적 용 온 도 (Temp Appl.)	Min	상 온	Max	60℃
내 압 시 험 (Test Press)	Work Press	1 MPa (10Kgf/㎠)	Test Press	본체 : 2.0 MPa (20Kgf/㎠) 시트 : 1.5 MPa (15Kgf/㎠)
나 사 검 사 (Connection)	FE 65 (GO게이지는 원활히 통과될 것, NO게이지는 1회전 반 이전에 멈출 것)			
	PT 2-1/2" (NO게이지 부분에서 1회전반 이전에 멈출 것)			
작 동 시 험 (Working Test)	무리없이 원활한 개방, 개폐 기능을 할 것			
표 시 사 항 (Mark)	상호, 형식승인번호, 제조년도, 생산로트번호가 선명하게 표시 될 것			
재 질 (Materials)	몸체	CAC 401	덮개	CAC 401
	밸브대	C377 1BE	시트팩킹	N.B.R

◈ 치 수 (Dimension)

모델번호	A	B	C	H	PT	FE
AVIH1065	72.5	Φ63.5	85	180	65A (2-1/2")	65

◈ VISUAL

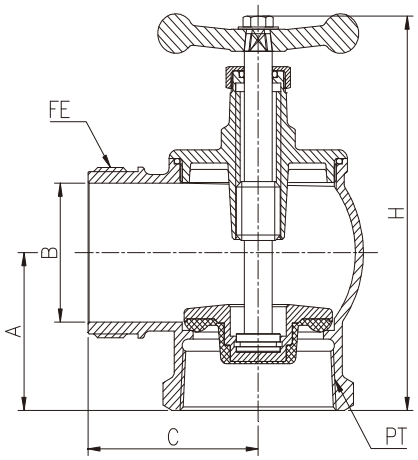

This Specification is Issued for Approved Issued Data : _____

Prepared by : _____ Approved by : _____

(주)우당기술산업

제 202300078 호

형 식 승 인 서

신청인 성 명 : 이수환
상 호 : (주)우당기술산업
사업장주소 : 경기도 용인시 처인구 모현면 외개일로21번길 3-8

「소방시설 설치 및 관리에 관한 법률」 제37조제1항·제10항 및 제38조제1항 및 「소방용품의 품질관리 등에 관한 규칙」 제8조·제9조제3항에 따라 다음과 같이 소방용품의 형식을 승인합니다.

1. 품 명 옥내소화전방수구
2. 형 식 호칭 40,65, 나사식
3. 형식승인번호 옥내23-1
4. 조 건
5. 비 고

2023 년 02 월 01 일

한국소방산업기술원

WOODANG TECHNICAL INDUSTRY CO.,LTD

DATA SHEET (한국소방산업기술원 기술기준에 준함)

MODEL NO. ABAG – 40A, 65A

한국소방산업기술원검정품

상 품 명 (Products name)	옥내소화전방수구			
형 식 번 호 (Approval.No)	옥내23-1			
규 격 (SIZE)	호칭 40		호칭 65	
적 용 유 체 (Fluid Appl.)	물 (WATER)			
적 용 압 력 (Press Appl.)	1.0 MPa (10kgf/㎠)			
적 용 온 도 (Temp Appl.)	Min	상 온	Max	60℃
내 압 시 험 (Test Press)	Work Press	1 MPa (10kgf/㎠)	Test Press	본체: 2.0MPa(20kgf/㎠) 시트: 1.5MPa(15kgf/㎠)
나 사 검 사 (Connection)	FE 40, 65 (GO게이지는 원활히 통과될 것, NO게이지는 1회전 반 이전에 멈출 것)			
	PT 1-1/2", PT 2-1/2" (No 게이지 부분에서 1회전반 이전에 멈출 것)			
작 동 시 험 (Test Press)	무리없이 원활한 개방, 개폐 기능을 할 것			
표 시 사 항 (Mark)	상호, 형식승인번호, 제조년도, 생산로트번호가 선명하게 표시 될 것			
재 질 (Materials)	몸체	CAC 803	덮개	C3771BE
	밸브대	C3604BE	시트팩킹	N.B.R

◈ 치 수 (Dimension)

모델번호	A	B	C	H	PT	FE
ABAG10040	53	Φ38	57	137.3	40A (1-1/2")	40
ABAG10065	72	Φ63.5	85	183.3	65A (2-1/2")	65

◈ VISUAL

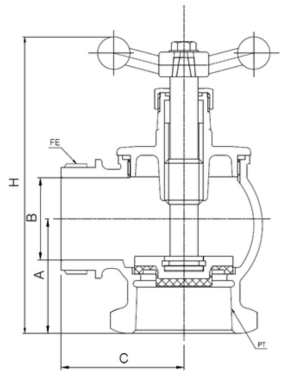

This Specification is Issued for Approved Issued Data : _____

Prepared by : _____ Approved by : _____

(주)우당기술산업

제 201800303 호

형 식 승 인 서

신청인 성 명 : 이수환
상 호 : (주)우당기술산업
사업장주소 : 경기도 용인시 처인구 모현면 외개일로21번길 3-8

「화재예방, 소방시설 설치 · 유지 및 안전관리에 관한 법률」 제36조제1항 · 제10항 및 제37조제1항 및 「소방용품의 품질관리 등에 관한 규칙」 제8조 · 제9조 제3항에 따라 다음과 같이 소방용품의 형식을 승인합니다.

1. 품 명 스프링클러헤드
2. 형 식 폐쇄형(퓨지블링크), 72 ℃ / 105 ℃, 하향형, 플러쉬, 조기반응, 호칭 15, r 2.6
3. 형식승인번호 헤15-10-1
4. 조 건
5. 비 고 헤15-10

2018 년 04 월 06 일

한국소방산업기술원

인증관리부-11886 (2020.12.28 대표자 변경에 따른 재발급)

WOODANG TECHNICAL INDUSTRY CO.,LTD

DATA SHEET (한국소방산업기술원 기술기준에 준함)

MODEL NO. ASFPQ-072-10A , ASFPQ-105-10A

한국소방산업기술원검정품

상 품 명 (Products name)	폐쇄형(퓨지블링크),72℃ /105℃, 하향형, 플러쉬, 조기반응, 호칭 15, r2.6							
형 식 번 호 (Approval.No)	헤 15-10-1							
시 험 항 목	개 수	최 고		최 저		평 균		비 고
		72 ℃	105 ℃	72 ℃	105 ℃	72 ℃	105 ℃	
조 립 하 중	5	36 Kg		34 Kg		35 Kg		설계하중 35 Kg
작 동 온 도	5	73 ℃	105 ℃	72.5 ℃	104 ℃	72.8 ℃	106 ℃	편차 0.8 %
RTI 지수(감도)	5	45		42		43.5		조기반응형
방 수 량	5	80 ℓ/min		80 ℓ/min		80 ℓ/min		
충 격 시 험	10	중력가속도 90g 낙하 후 이상없음						
내 열 시 험	5	시험온도 800℃,노출시간 15분,급냉온도 15℃물에 순간적으로 냉각시켜도 변형없음						
수 격 시 험	5	압력 0.35 ~ 3.5 MPa 수격횟수 4,000 회를 가한 후 이상없음						
진 동 시 험	5	진동시간 3시간 1회 실시 후 이상없음						
부 착 나 사	5	접합규격 PT1/2"-14산,호칭 15A 규격에 적합함.						
걸 림 작 동 시 험	16	0.1MPa, 0.4MPa, 0.7MPa, 1.2MPa 수압력을 각각 가하여 작동시킬 때 분해되는 부품이 걸리지 않음.						
정 수 압 력	전 수	2.5 MPa N2 GAS – 기밀가압 이상없음.						
재 질	72℃ / 105℃ 저융점 합금 Fuse / 몸통 : C3771BE + Ni-Cr Plating							

◈ VISUAL

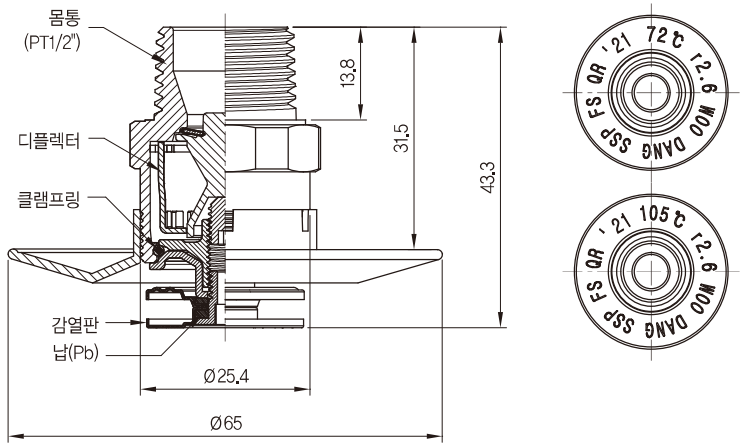

This Specification is Issued for Approved Issued Data : _____

Prepared by : _____ Approved by : _____

(주)우당기술산업

제 202300184 호

형 식 승 인 서

신청인 성 명 : 이수환

상 호 : (주)우당기술산업

사업장주소 : 경기도 용인시 처인구 모현면 외개일로21번길 3-8

「소방시설 설치 및 관리에 관한 법률」 제37조제1항·제10항 및 제38조제1항 및 「소방용품의 품질관리 등에 관한 규칙」 제8조·제9조제3항에 따라 다음과 같이 소방용품의 형식을 승인합니다.

1. 품 명 스프링클러헤드

2. 형 식 폐쇄형(퓨지블링크), 72 ℃, 하향형, 플러쉬, 조기반응, 호칭 15, r 2.6

3. 형식승인번호 헤23-9

4. 조 건

5. 비 고

2023 년 03 월 06 일

한국소방산업기술원

WOODANG TECHNICAL INDUSTRY CO.,LTD

DATA SHEET (한국소방산업기술원 기술기준에 준함)

MODEL NO. ASFPQ-072-01A , ASFPQ-105-01A

한국소방산업기술원검정품

상 품 명 (Products name)	폐쇄형(퓨즈블링크),72℃ / 105℃, 하향형, 플러쉬, 조기반응, 호칭 15, r2.6							
형 식 번 호 (Approval.No)	헤23-9 (72℃)							
시 험 항 목	개 수	최 고		최 저		평 균		비 고
		72 ℃	105 ℃	72 ℃	105 ℃	72 ℃	105 ℃	
조 립 하 중	5	36 Kg		34 Kg		35 Kg		설계하중 35 Kg
작 동 온 도	5	73 ℃	105 ℃	72.5 ℃	104 ℃	72.8 ℃	106 ℃	편차 0.8 %
RTI 지수(감도)	5	45		42		43.5		조기반응형
방 수 량	5	80 ℓ/min		80 ℓ/min		80 ℓ/min		
충 격 시 험	10	중력가속도 90g 낙하 후 이상없음						
내 열 시 험	5	시험온도 800℃에 15분 노출 후 15℃의 물에 급속 냉각해도 변형 없음.						
수 격 시 험	5	압력 0.35 ~ 3.5 MPa 수격횟수 4,000 회를 가한 후 이상 없음.						
진 동 시 험	5	3시간 1회 실시 후 이상 없음.						
부 착 나 사	5	접합규격 PT1/2"-14산, 호칭 15A 규격에 적합.						
걸 림 작 동 시 험	16	0.1MPa, 0.4MPa, 0.7MPa, 1.2MPa 수압력을 각각 가하여 작동시킬 때 분해되는 부품이 걸리지 않음.						
정 수 압 력	전 수	2.5 MPa N2 GAS – 기밀가압 이상 없음.						
재 질	72℃ / 105℃ 저융점 합금 Fuse / 몸통 : C3771BE + Ni-Cr Plating							

◈ VISUAL

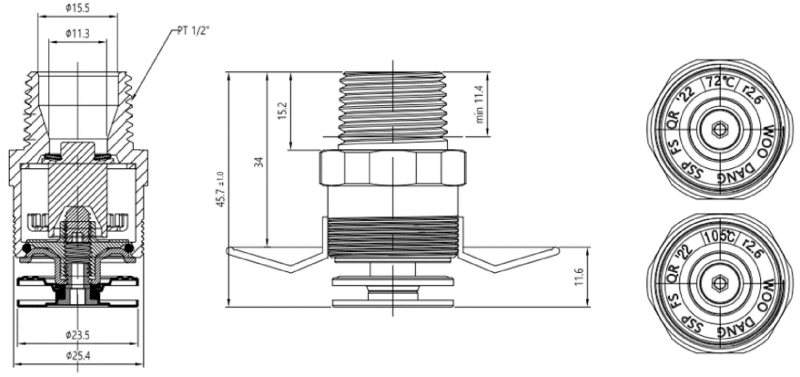

This Specification is Issued for Approved Issued Data : _____

Prepared by : _____ Approved by : _____

(주)우당기술산업

202300188 호

형 식 승 인 서

신청인 성 명 : 이수환
상 호 : (주)우당기술산업
사업장주소 : 경기도 용인시 처인구 모현면 외개일로21번길 3-8

「소방시설 설치 및 관리에 관한 법률」 제37조제1항·제10항 및 제38조제1항 및 「소방용품의 품질관리 등에 관한 규칙」 제8조·제9조제3항에 따라 다음과 같이 소방용품의 형식을 승인합니다.

1. 품 명 스프링클러헤드
2. 형 식 폐쇄형(퓨지블링크), 105 ℃, 하향형, 플러쉬, 조기반응, 호칭 15, r 2.6
3. 형식승인번호 헤23-10
4. 조 건
5. 비 고

2023 년 03 월 06 일

한국소방산업기술원

WOODANG TECHNICAL INDUSTRY CO.,LTD

DATA SHEET (한국소방산업기술원 기술기준에 준함)

MODEL NO. ASFPQ-072-01A , ASFPQ-105-01A

한국소방산업기술원검정품

상 품 명 (Products name)	폐쇄형(퓨즈블링크),72℃ / 105℃, 하향형, 플러쉬, 조기반응, 호칭 15, r2.6							
형 식 번 호 (Approval.No)	헤23-10 (105℃)							
시 험 항 목	개 수	최 고		최 저		평 균		비 고
		72 ℃	105 ℃	72 ℃	105 ℃	72 ℃	105 ℃	
조 립 하 중	5	36 Kg		34 Kg		35 Kg		설계하중 35 Kg
작 동 온 도	5	73 ℃	105 ℃	72.5 ℃	104 ℃	72.8 ℃	106 ℃	편차 0.8 %
RTI 지수(감도)	5	45		42		43.5		조기반응형
방 수 량	5	80 ℓ/min		80 ℓ/min		80 ℓ/min		
충 격 시 험	10	중력가속도 90g 낙하 후 이상없음						
내 열 시 험	5	시험온도 800℃에 15분 노출 후 15℃의 물에 급속 냉각해도 변형 없음.						
수 격 시 험	5	압력 0.35 ~ 3.5 MPa 수격횟수 4,000 회를 가한 후 이상 없음.						
진 동 시 험	5	3시간 1회 실시 후 이상 없음.						
부 착 나 사	5	접합규격 PT1/2"-14산, 호칭 15A 규격에 적합.						
걸 림 작 동 시 험	16	0.1MPa, 0.4MPa, 0.7MPa, 1.2MPa 수압력을 각각 가하여 작동시킬 때 분해되는 부품이 걸리지 않음.						
정 수 압 력	전 수	2.5 MPa N2 GAS – 기밀가압 이상 없음.						
재 질	72℃ / 105℃ 저융점 합금 Fuse / 몸통 : C3771BE + Ni-Cr Plating							

◈ VISUAL

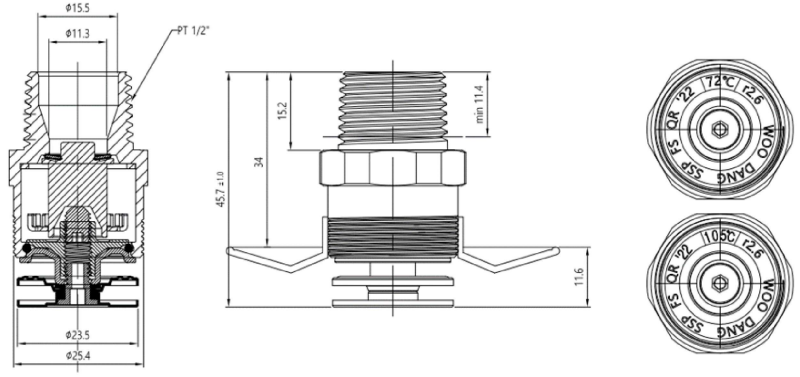

This Specification is Issued for Approved Issued Data : _____

Prepared by : _____ Approved by : _____

(주)우당기술산업

제 201800445 호

형 식 승 인 서

신청인 성 명 : 이수환
상 호 : (주)우당기술산업
사업장주소 : 경기도 용인시 처인구 모현면 외개일로21번길 3-8

「화재예방, 소방시설 설치 · 유지 및 안전관리에 관한 법률」 제36조제1항 · 제10항 및 제37조제1항 및 「소방용품의 품질관리 등에 관한 규칙」 제8조 · 제9조 제3항에 따라 다음과 같이 소방용품의 형식을 승인합니다.

1. 품 명 스프링클러헤드
2. 형 식 폐쇄형(퓨지블링크), 72 ℃ / 105 ℃, 하향형, 플러쉬, 표준반응, 호칭 15, r 2.6
3. 형식승인번호 헤15-30-1
4. 조 건
5. 비 고 헤15-30

2018 년 05 월 16 일

한국소방산업기술원

인증관리부-11886 (2020.12.28 대표자 변경에 따른 재발급)

WOODANG TECHNICAL INDUSTRY CO.,LTD

DATA SHEET (한국소방산업기술원 기술기준에 준함)

MODEL NO. ASFPS-072-10A , ASFPS-105-10A

한국소방산업기술원검정품

상 품 명 (Products name)	폐쇄형(퓨지블링크),72℃ / 105℃, 하향형, 플러쉬, 표준반응, 호칭 15, r2.6							
형 식 번 호 (Approval.No)	헤 15-30-1							
시 험 항 목	개 수	최 고		최 저		평 균		비 고
		72 ℃	105 ℃	72 ℃	105 ℃	72 ℃	105 ℃	
조 립 하 중	5	36 Kg		34 Kg		35 Kg		설계하중 35 Kg
작 동 온 도	5	73 ℃	105 ℃	72.5 ℃	104 ℃	72.8 ℃	106 ℃	편차 0.8 %
RTI 지수(감도)	5	128		125		126		표준반응형
방 수 량	5	80 ℓ/min		80 ℓ/min		80 ℓ/min		
충 격 시 험	10	중력가속도 90g 낙하 후 이상없음						
내 열 시 험	5	시험온도 800℃,노출시간 15분,급냉온도 15℃물에 순간적으로 냉각시켜도 변형없음						
수 격 시 험	5	압력 0.35 ~ 3.5 MPa 수격횟수 4,000 회를 가한 후 이상없음						
진 동 시 험	5	진동시간 3시간 1회 실시 후 이상없음						
부 착 나 사	5	접합규격 PT1/2"-14산,호칭 15A 규격에 적합함.						
걸 림 작 동 시 험	16	0.1MPa, 0.4MPa, 0.7MPa, 1.2MPa 수압력을 각각 가하여 작동시킬 때 분해되는 부품이 걸리지 않음.						
정 수 압 력	전 수	2.5 MPa N2 GAS – 기밀가압 이상없음.						
재 질	72℃ / 105℃ 저융점 합금 Fuse / 몸통 : C3771BE + Ni-Cr Plating							

◈ VISUAL

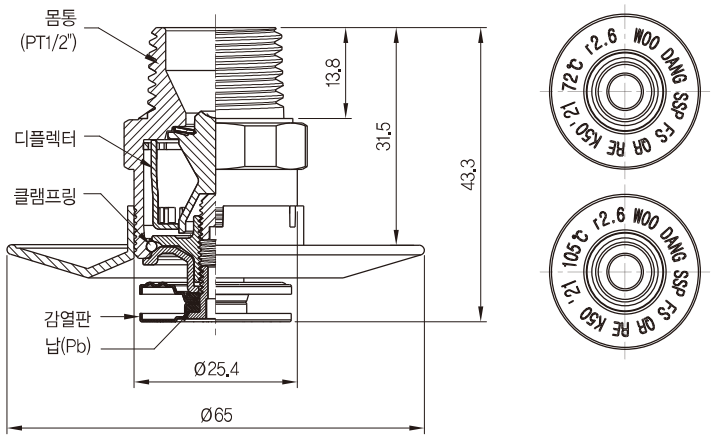

This Specification is Issued for Approved Issued Data : _____

Prepared by : _____ Approved by : _____

(주)우당기술산업

제 202300359 호

형 식 승 인 서

신청인 성 명 : 이수환
상 호 : (주)우당기술산업
사업장주소 : 경기도 용인시 처인구 모현면 외개일로21번길 3-8

「소방시설 설치 및 관리에 관한 법률」 제37조제1항·제10항 및 제38조제1항 및 「소방용품의 품질관리 등에 관한 규칙」 제8조·제9조제3항에 따라 다음과 같이 소방용품의 형식을 승인합니다.

1. 품 명 스프링클러헤드
2. 형 식 폐쇄형(퓨지블링크), 72 ℃ / 105 ℃, 하향형, 플러쉬, 표준반응, 호칭 15, r 2.6
3. 형식승인번호 헤23-16
4. 조 건
5. 비 고

2023 년 04 월 28 일

한국소방산업기술원

WOODANG
TECHNICAL INDUSTRY CO.,LTD

DATA SHEET (한국소방산업기술원 기술기준에 준함)

MODEL NO. ASFPS-072-01A , ASFPS-105-01A

한국소방산업기술원검정품

상 품 명 (Products name)	폐쇄형(퓨즈블링크),72℃ / 105℃, 하향형, 플러쉬, 표준반응, 호칭 15, r2.6							
형 식 번 호 (Approval.No)	헤23-16							
시 험 항 목	개 수	최 고		최 저		평 균		비 고
		72 ℃	105 ℃	72 ℃	105 ℃	72 ℃	105 ℃	
조 립 하 중	5	36 Kg		34 Kg		35 Kg		설계하중 35 Kg
작 동 온 도	5	73 ℃	105 ℃	72.5 ℃	104 ℃	72.8 ℃	106 ℃	편차 0.8 %
RTI 지수(감도)	5	128		125		126		표준반응형
방 수 량	5	80 ℓ/min		80 ℓ/min		80 ℓ/min		
충 격 시 험	10	중력가속도 90g 낙하 후 이상 없음.						
내 열 시 험	5	시험온도 800℃에 15분 노출 후 15℃의 물에 급속 냉각해도 변형 없음.						
수 격 시 험	5	압력 0.35 ~ 3.5 MPa 수격횟수 4,000 회를 가한 후 이상 없음.						
진 동 시 험	5	3시간 1회 실시 후 이상 없음.						
부 착 나 사	5	접합규격 PT1/2"-14산, 호칭 15A 규격에 적합.						
걸 림 작 동 시 험	16	0.1MPa, 0.4MPa, 0.7MPa, 1.2MPa 수압력을 각각 가하여 작동시킬 때 분해되는 부품이 걸리지 않음.						
정 수 압 력	전 수	2.5 MPa N2 GAS – 기밀가압 이상 없음.						
재 질	72℃ / 105℃ 저융점 합금 Fuse / 몸통 : C3771BE + Ni-Cr Plating							

◈ VISUAL

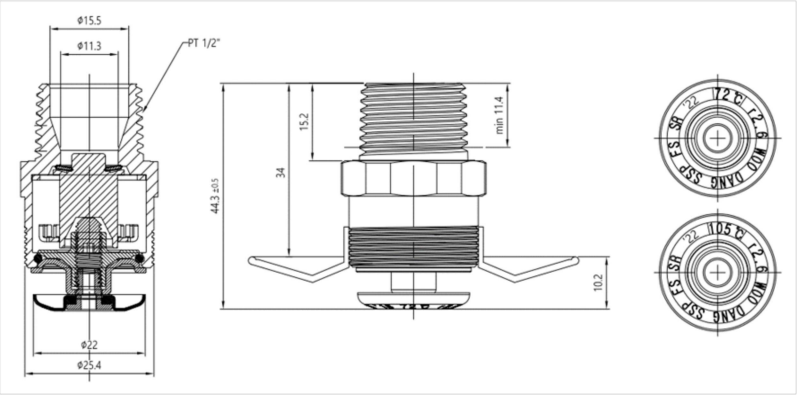

This Specification is Issued for Approved Issued Data : _____

Prepared by : _____ Approved by : _____

(주)우당기술산업

제 201800305 호

형 식 승 인 서

신청인 성 명 : 이수환
상 호 : (주)우당기술산업
사업장주소 : 경기도 용인시 처인구 모현면 외개일로21번길 3-8

「화재예방, 소방시설 설치 · 유지 및 안전관리에 관한 법률」 제36조제1항 · 제10항 및 제37조제1항 및 「소방용품의 품질관리 등에 관한 규칙」 제8조 · 제9조 제3항에 따라 다음과 같이 소방용품의 형식을 승인합니다.

1. 품 명 스프링클러헤드
2. 형 식 폐쇄형(퓨지블링크), 72 ℃ / 105 ℃, 하향형, 플러쉬, 주거형, 호칭 15
3. 형식승인번호 헤15-31-1
4. 조 건
5. 비 고 헤15-31

2018 년 04 월 06 일

한국소방산업기술원

인증관리부-11886 (2020.12.28 대표자 변경에 따른 재발급)

WOODANG TECHNICAL INDUSTRY CO.,LTD

DATA SHEET (한국소방산업기술원 기술기준에 준함)

MODEL NO. ASFKQ-072-03A, ASFKQ-105-03A

한국소방산업기술원검정품

상 품 명 (Products name)	폐쇄형(퓨지블링크), 72℃/105℃, 하향형, 플러쉬, 주거형, 호칭15							
형 식 번 호 (Approval.No)	헤 15-31-1							
시 험 항 목	개 수	최 고		최 저		평 균		비 고
		72℃	105℃	72℃	105℃	72℃	105℃	
조 립 하 중	5	36 kg		34 kg		35 kg		설계하중 35 kg
작 동 온 도	5	73 ℃	105℃	72.5 ℃	104 ℃	72.8 ℃	106 ℃	편차 0.9 %
RTI 지수(감도)	5	45		42		43.5		조기반응형
방 수 량	5	50 ℓ/min		50 ℓ/min		50 ℓ/min		
충 격 시 험	10	중력가속도 92g 낙하 후 이상없음						
내 열 시 험	5	시험온도 800℃,노출시간 15분,급냉온도 15℃물에 순간적으로 냉각시켜도 변형없음						
수 격 시 험	5	압력 0.35 ~ 3.5 MPa 수격횟수 4,000 회를 가한 후 이상없음						
진 동 시 험	5	진동시간 3시간 1회 실시 후 이상없음						
부 착 나 사	5	접합규격 PT1/2"-14산,호칭 15A 규격에 적합함.						
걸 림 작 동 시 험	16	0.1MPa, 0.4MPa, 0.7MPa, 1.2MPa 수압력을 각각 가하여 작동시킬 때 분해되는 부품이 걸리지 않음.						
정 수 압 력	전 수	2.5 MPa N2 GAS – 기밀가압 이상없음.						
재 질	72℃ / 105℃ 저융점 합금 Fuse / 몸통 : C3771BE + (GOLD Color) Plating							

◈ VISUAL

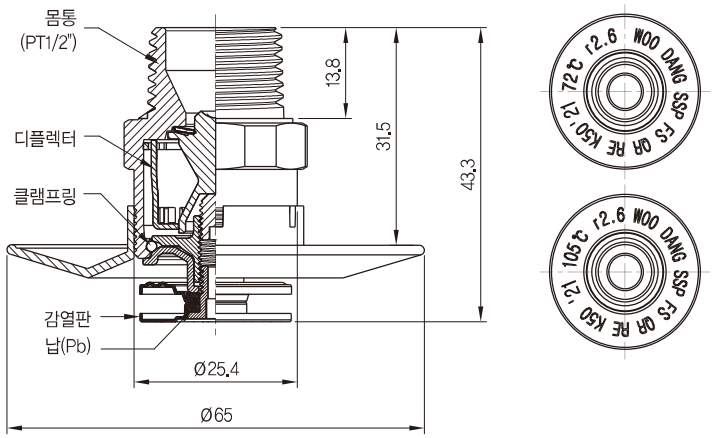

This Specification is Issued for Approved Issued Data : _____

Prepared by : _____ Approved by : _____

(주)우당기술산업

제 201900431 호

형 식 승 인 서

신청인 성 명 : 이수환
상 호 : (주)우당기술산업
사업장주소 : 경기도 용인시 처인구 모현면 외개일로21번길 3-8

「화재예방, 소방시설 설치 · 유지 및 안전관리에 관한 법률」 제36조제1항 · 제10항 및 제37조제1항 및 「소방용품의 품질관리 등에 관한 규칙」 제8조 · 제9조 제3항에 따라 다음과 같이 소방용품의 형식을 승인합니다.

1. 품 명 스프링클러헤드
2. 형 식 폐쇄형(퓨지블링크), 72℃/105℃, 측벽(수평)형, 조기반응, 호칭15
3. 형식승인번호 혜19-3
4. 조 건
5. 비 고

2019 년 05 월 13 일

한국소방산업기술원

인증관리부-11886 (2020.12.28 대표자 변경에 따른 재갈급)

WOODANG TECHNICAL INDUSTRY CO.,LTD

DATA SHEET (한국소방산업기술원 기술기준에 준함)

MODEL NO. ASFWQ-072-01A , ASFWQ-105-01A

한국소방산업기술원검정품

상 품 명 (Products name)	폐쇄형(퓨지블링크),72℃ / 105℃, 측벽(수평)형, 조기반응형, 호칭 15							
형 식 번 호 (Approval.No)	혜 19-3							
시 험 항 목	개 수	최 고		최 저		평 균		비 고
		72℃	105℃	72℃	105℃	72℃	105℃	
조 립 하 중	5	36 kg		34 kg		35 kg		설계하중 35 kg
작 동 온 도	5	73 ℃	105℃	72.5 ℃	104 ℃	72.8 ℃	106 ℃	편차 0.8 %
RTI 지수(감도)	5	45		42		43.5		조기반응형
방 수 량	5	80 ℓ/min		80 ℓ/min		80 ℓ/min		
충 격 시 험	10	중력가속도 112g 낙하 후 이상없음						
내 열 시 험	5	시험온도 800℃,노출시간 15분,급냉온도 15℃물에 순간적으로 냉각시켜도 변형없음						
수 격 시 험	5	압력 0.35 ~ 3.5 MPa 수격횟수 4,000 회를 가한 후 이상없음						
진 동 시 험	5	진동시간 3시간 1회 실시 후 이상없음						
부 착 나 사	5	접합규격 PT1/ 2"- 14산,호칭 15A 규격에 적합함.						
걸 림 작 동 시 험	16	0.1MPa, 0.4MPa, 0.7MPa, 1.2MPa 수압력을 각각 가하여 작동시킬 때 분해되는 부품이 걸리지 않음.						
정 수 압 력	전 수	2.5 MPa N2 GAS – 기밀가압 이상없음.						
재 질	72℃ / 105℃ 저융점 합금 Fuse / 몸통 : C3771BE + Ni- Cr Plating							

◈ VISUAL

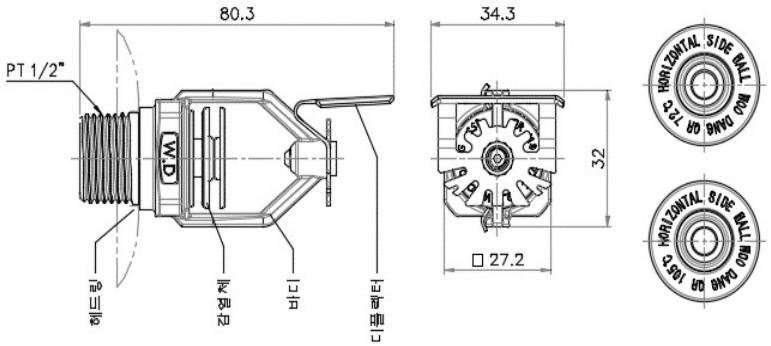

This Specification is Issued for Approved Issued Data : _____

Prepared by : _____ Approved by : _____

(주)우당기술산업

제 202300360 호

형 식 승 인 서

신청인 성 명 : 이수환
상 호 : (주)우당기술산업
사업장주소 : 경기도 용인시 처인구 모현면 외개일로21번길 3-8

「소방시설 설치 및 관리에 관한 법률」 제37조제1항·제10항 및 제38조제1항 및 「소방용품의 품질관리 등에 관한 규칙」 제8조·제9조제3항에 따라 다음과 같이 소방용품의 형식을 승인합니다.

1. 품 명 스프링클러헤드
2. 형 식 폐쇄형(퓨지블링크), 72 ℃ / 105 ℃, 측벽(수평)형, 조기반응, 호칭 15
3. 형식승인번호 헤23-17
4. 조 건
5. 비 고

2023 년 04 월 28 일

한국소방산업기술원

WOODANG TECHNICAL INDUSTRY CO.,LTD

DATA SHEET (한국소방산업기술원 기술기준에 준함)

MODEL NO. ASFWQ-072-01A , ASFWQ-105-01A

한국소방산업기술원검정품

상 품 명 (Products name)	폐쇄형(퓨즈블링크),72℃ / 105℃, 측벽(수평)형, 플러쉬, 조기반응형, 호칭 15							
형 식 번 호 (Approval.No)	헤23-17							
시 험 항 목	개 수	최 고		최 저		평 균		비 고
		72 ℃	105 ℃	72 ℃	105 ℃	72 ℃	105 ℃	
조 립 하 중	5	36 Kg		34 Kg		35 Kg		설계하중 35 Kg
작 동 온 도	5	73 ℃	105 ℃	72.5 ℃	104 ℃	72.8 ℃	106 ℃	편차 0.8 %
RTI 지수(감도)	5	45		42		43.5		조기반응형
방 수 량	5	80 ℓ/min		80 ℓ/min		80 ℓ/min		
충 격 시 험	10	중력가속도 112g 낙하 후 이상 없음.						
내 열 시 험	5	시험온도 800℃에 15분 노출 후 15℃의 물에 급속 냉각해도 변형 없음.						
수 격 시 험	5	압력 0.35 ~ 3.5 MPa 수격횟수 4,000 회를 가한 후 이상 없음.						
진 동 시 험	5	3시간 1회 실시 후 이상 없음.						
부 착 나 사	5	접합규격 PT1/2"-14산, 호칭 15A 규격에 적합.						
걸 림 작 동 시 험	16	0.1MPa, 0.4MPa, 0.7MPa, 1.2MPa 수압력을 각각 가하여 작동시킬 때 분해되는 부품이 걸리지 않음.						
정 수 압 력	전 수	2.5 MPa N2 GAS – 기밀가압 이상 없음.						
재 질	72℃ / 105℃ 저융점 합금 Fuse / 몸통 : C3771BE + Ni-Cr Plating							

◈ VISUAL

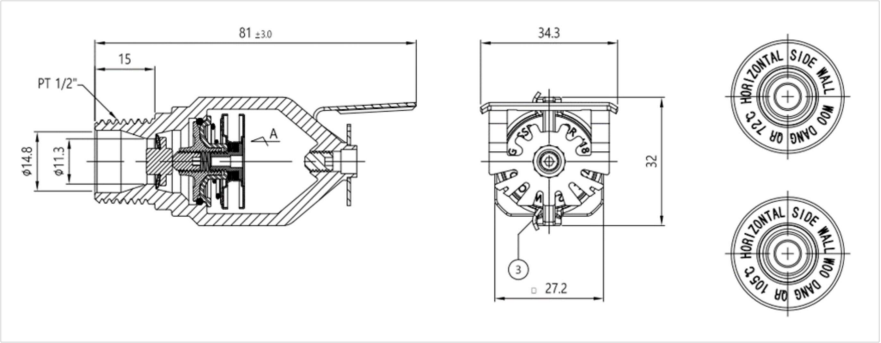

This Specification is Issued for Approved Issued Data : _____

Prepared by : _____ Approved by : _____

(주)우당기술산업

제 201900872 호

형 식 승 인 서

신청인 성 명 : 이수환
상 호 : (주)우당기술산업
사업장주소 : 경기도 용인시 처인구 모현면 외개일로21번길 3-8

「화재예방, 소방시설 설치 · 유지 및 안전관리에 관한 법률」 제36조제1항 · 제10항 및 제37조제1항 및 「소방용품의 품질관리 등에 관한 규칙」 제8조 · 제9조 제3항에 따라 다음과 같이 소방용품의 형식을 승인합니다.

1. 품 명 스프링클러헤드
2. 형 식 개방형, 상향형, 호칭 15, r2.3
3. 형식승인번호 혜19-9
4. 조 건
5. 비 고

2019 년 08 월 21 일

한국소방산업기술원

인증관리부-11886 (2020.12.28 대표자 변경에 따른 재발급)

WOODANG TECHNICAL INDUSTRY CO.,LTD

DATA SHEET (한국소방산업기술원 기술기준에 준함)

MODEL NO. ASOUX-15A-03A

한국소방산업기술원검정품

상 품 명 (Products name)	개방형, 상향형, 호칭 15				
형 식 번 호 (Approval.No)	혜 19 – 9				
시 험 항 목	개 수	최 고	최 저	평 균	비 고
조 립 하 중	–	–	–	–	–
작 동 온 도	–	–	–	–	–
RTI 지수(감도)	–	–	–	–	–
방 수 량	5	80 ℓ/min	80 ℓ/min	80 ℓ/min	
충 격 시 험	–	–			
유리벌브의 열충격	–	–			
수 격 시 험	–	–			
진 동 시 험	–	–			
부 착 나 사	5	접합규격 PT1/ 2"– 14산,호칭 15A 규격에 적합함.			
유리벌브 가열냉각	–	–			
정 수 압 력	전수	–			
재 질	유 리 벌 브	–			
	프 레 임	C3771BE (Ni–Cr Plating)			

◈ VISUAL

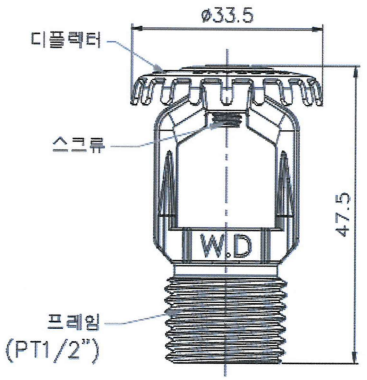

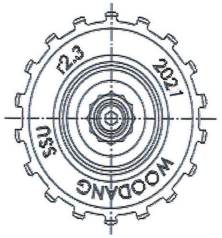

This Specification is Issued for Approved Issued Data : _____

Prepared by : _____ Approved by : _____

(주)우당기술산업

제 201900873 호

형 식 승 인 서

신청인 성 명 : 이수환
상 호 : (주)우당기술산업
사업장주소 : 경기도 용인시 처인구 모현면 외개일로21번길 3-8

「화재예방, 소방시설 설치 · 유지 및 안전관리에 관한 법률」 제36조제1항 · 제10항 및 제37조제1항 및 「소방용품의 품질관리 등에 관한 규칙」 제8조 · 제9조 제3항에 따라 다음과 같이 소방용품의 형식을 승인합니다.

1. 품 명 스프링클러헤드
2. 형 식 개방형, 하향형, 호칭 15, r2.3
3. 형식승인번호 헤19-10
4. 조 건
5. 비 고

2019 년 08 월 21 일

한국소방산업기술원

인증관리부-11886 (2020.12.28 대표자 연경에 따른 재발급)

WOODANG
TECHNICAL INDUSTRY CO.,LTD

DATA SHEET (한국소방산업기술원 기술기준에 준함)

MODEL NO. ASOPX-15A-03A

한국소방산업기술원검정품

상 품 명 (Products name)	개방형, 하향형, 호칭 15				
형 식 번 호 (Approval.No)	헤 19 – 10				
시 험 항 목	개 수	최 고	최 저	평 균	비 고
조 립 하 중	–	–	–	–	–
작 동 온 도	–	–	–	–	–
RTI 지수(감도)	–	–	–	–	–
방 수 량	5	80 ℓ/min	80 ℓ/min	80 ℓ/min	
충 격 시 험	–	–			
유리벌브의 열충격	–	–			
수 격 시 험	–	–			
진 동 시 험	–	–			
부 착 나 사	5	접합규격 PT1/ 2"– 14산,호칭 15A 규격에 적합함.			
유리벌브 가열냉각	–	–			
정 수 압 력	전수	–			
재 질	유 리 벌 브	–			
	프 레 임	C3771BE (Ni–Cr Plating)			

◈ VISUAL

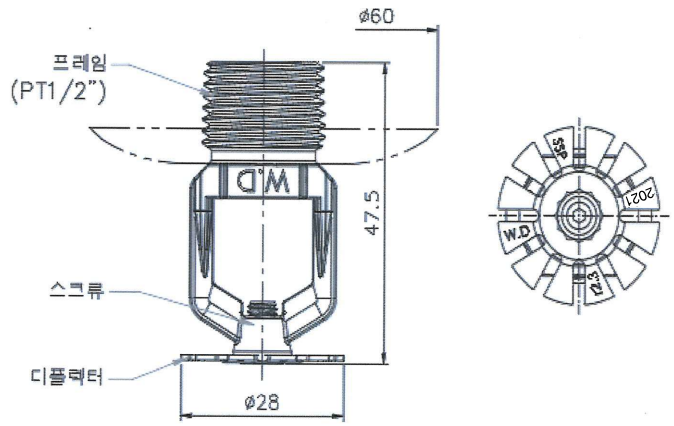

This Specification is Issued for Approved Issued Data : _____

Prepared by : _____ Approved by : _____

(주)우당기술산업

제 201900874 호

형 식 승 인 서

신청인 성 명 : 이수환
상 호 : (주)우당기술산업
사업장주소 : 경기도 용인시 처인구 모현면 외개일로21번길 3-8

「화재예방, 소방시설 설치 · 유지 및 안전관리에 관한 법률」 제36조제1항 · 제10항 및 제37조제1항 및 「소방용품의 품질관리 등에 관한 규칙」 제8조 · 제9조 제3항에 따라 다음과 같이 소방용품의 형식을 승인합니다.

1. 품 명 스프링클러헤드
2. 형 식 개방형, 측벽형, 호칭 15
3. 형식승인번호 혜19-11
4. 조 건
5. 비 고

2019 년 08 월 21 일

한국소방산업기술원

인증관리부-11886 (2020.12.28 대표자 변경에 따른 재발급)

WOODANG TECHNICAL INDUSTRY CO.,LTD

DATA SHEET (한국소방산업기술원 기술기준에 준함)

MODEL NO. ASOHX-15A-03A

한국소방산업기술원검정품

상 품 명 (Products name)	개방형, 측벽(수평)형, 호칭 15				
형 식 번 호 (Approval.No)	혜 19 – 11				
시 험 항 목	개 수	최 고	최 저	평 균	비 고
조 립 하 중	–	–	–	–	–
작 동 온 도	–	–	–	–	–
RTI 지수(감도)	–	–	–	–	–
방 수 량	5	80 ℓ/min	80 ℓ/min	80 ℓ/min	
충 격 시 험	–	–			
유리벌브의 열충격	–	–			
수 격 시 험	–	–			
진 동 시 험	–	–			
부 착 나 사	5	접합규격 PT1/ 2"– 14산,호칭 15A 규격에 적합함.			
유리벌브 가열냉각	–	–			
정 수 압 력	전수	–			
재 질	유 리 벌 브	–			
	프 레 임	C3771BE (Ni–Cr Plating)			

◈ VISUAL

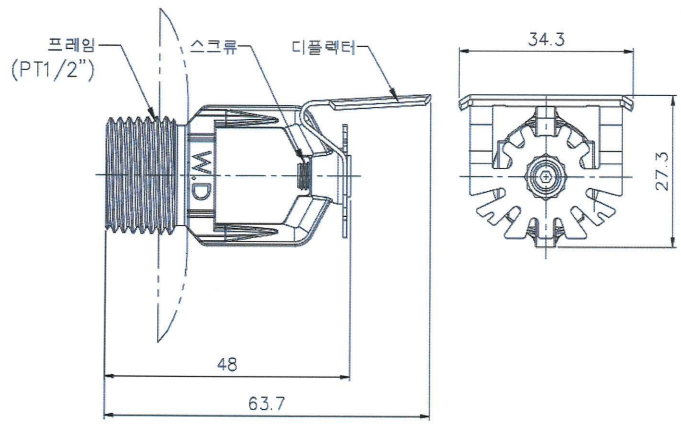

This Specification is Issued for Approved Issued Data : _____

Prepared by : _____ Approved by : _____

(주)우당기술산업

제 201800304 호

형 식 승 인 서

신청인 성 명 : 이수환
상 호 : (주)우당기술산업
사업장주소 : 경기도 용인시 처인구 모현면 외개일로21번길 3-8

「화재예방, 소방시설 설치 · 유지 및 안전관리에 관한 법률」 제36조제1항 · 제10항 및 제37조제1항 및 「소방용품의 품질관리 등에 관한 규칙」 제8조 · 제9조 제3항에 따라 다음과 같이 소방용품의 형식을 승인합니다.

1. 품 명 스프링클러헤드
2. 형 식 폐쇄형(퓨지블링크), 72 ℃ / 105 ℃, 하향형, 플러쉬, 조기반응, 건식, 길이(100 ~ 1,500) mm, 호칭 25, r 2.6
3. 형식승인번호 헤16-12-2
4. 조 건
5. 비 고 헤16-12-1

2018 년 04 월 06 일

한국소방산업기술원

인증관리부-11886 (2020.12.28 대표자 변경에 따른 재발급)

WOODANG TECHNICAL INDUSTRY CO.,LTD

DATA SHEET (한국소방산업기술원 기술기준에 준함)

MODEL NO. ADFPQ-072-01A, ASDFPQ-105-01A

한국소방산업기술원검정품

상 품 명 (Products name)	폐쇄형(퓨지블링크),72℃/105℃,하향형,플러쉬,조기반응,건식,길이(100~1500)mm,호칭 25, r2.6							
형 식 번 호 (Approval.No)	헤 16-12-2							
시 험 항 목	개 수	최 고		최 저		평 균		비 고
		72℃	105℃	72℃	105℃	72℃	105℃	
조 립 하 중	5	36 kg		34 kg		35 kg		설계하중 35 kg
작 동 온 도	5	73 ℃	105℃	72.5 ℃	104 ℃	72.8 ℃	106 ℃	편차 0.9 %
RTI 지수(감도)	5	45		42		43.5		조기반응형
방 수 량	5	82 ℓ/min		78 ℓ/min		80 ℓ/min		
충 격 시 험	10	중력가속도 140g 낙하 후 이상없음						
내 열 시 험	5	시험온도 800℃,노출시간 15분,급냉온도 15℃물에 순간적으로 냉각시켜도 변형없음						
수 격 시 험	5	압력 0.35 ~ 3.5 MPa 수격횟수 4,000 회를 가한 후 이상없음						
진 동 시 험	5	진동시간 3시간 1회 실시 후 이상없음						
부 착 나 사	5	접합규격 PT 1"-11산, 호칭 25A 규격에 적합함						
걸 림 작 동 시 험	16	0.1MPa, 0.4MPa, 0.7MPa, 1.2MPa 수압력을 각각 가하여 작동시킬 때 분해되는 부품이 걸리지 않음.						
정 수 압 력	전 수	2.5 MPa N2 GAS – 기밀가압 이상없음						
재 질	72℃ / 105℃ 저융점 합금 Fuse / 바디 : C3771BE / (Ni-Cr Plating)							

◈ VISUAL

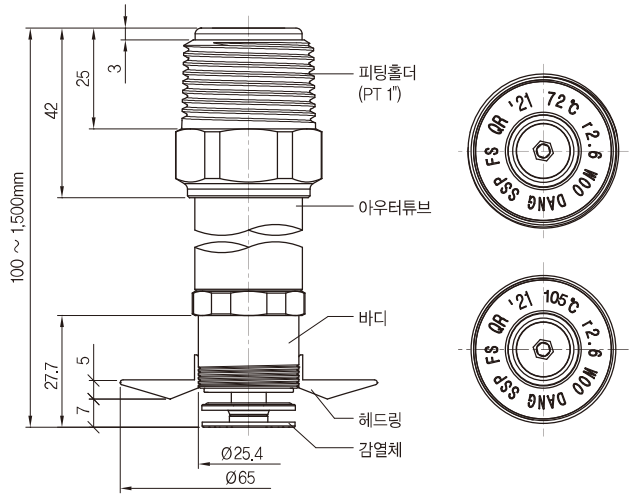

This Specification is Issued for Approved Issued Data : _____

Prepared by : _____ Approved by : _____

(주)우당기술산업

제 202100433 호

형 식 승 인 서

신청인 성 명 : 이수환

상 호 : (주)우당기술산업

사업장주소 : 경기도 용인시 처인구 모현면 외개일로21번길 3-8

「화재예방, 소방시설 설치·유지 및 안전관리에 관한 법률」 제36조제1항·제10항 및 제37조제1항 및 「소방용품의 품질관리 등에 관한 규칙」 제8조·제9조 제3항에 따라 다음과 같이 소방용품의 형식을 승인합니다.

1. 품 명 스프링클러헤드

2. 형 식 폐쇄형(퓨지블링크), 72℃/105℃, 하향형, 조기반응, 호칭 25, r 2.6, 건식(엘보형)

3. 형식승인번호 헤21-5

4. 조 건

5. 비 고

2021 년 04 월 14 일

한국소방산업기술원

WOODANG
TECHNICAL INDUSTRY CO.,LTD

DATA SHEET (한국소방산업기술원 기술기준에 준함)

MODEL NO. ADFAQ-072-02A, ADFAQ-105-02A

한국소방산업기술원검정품

상 품 명 (Products name)	폐쇄형(퓨즈블링크),72℃/ 105℃,하향형,조기반응,호칭25, r2.6, 건식(엘보형)							
형 식 번 호 (Approval.No)	헤 21- 5							
시 험 항 목	개 수	최 고		최 저		평 균		비 고
		72℃	105℃	72℃	105℃	72℃	105℃	
조 립 하 중	5	36 kg		34 kg		35 kg		설계하중 35 kg
작 동 온 도	10	73 ℃	105℃	72.5 ℃	104 ℃	72.8 ℃	106 ℃	편차 0.9 %
RTI 지수(감도)	10	45		42		43.5		조기반응형
방 수 량	5	80 ℓ/min		80 ℓ/min		80 ℓ/min		
충 격 시 험	5	중력가속도 140g 낙하 후 이상없음						
내 열 시 험	3	시험온도 800℃,노출시간 15분,급냉온도 15℃물에 순간적으로 냉각시켜도 변형없음						
수 격 시 험	5	압력 0.35 ~ 3.5 MPa 수격횟수 4,000 회를 가한 후 이상없음						
진 동 시 험	5	진동시간 3시간 1회 실시 후 이상없음						
부 착 나 사	50	접합규격 PT 1"-11산, 호칭 25A 규격에 적합함						
걸 림 작 동 시 험	16	0.1MPa, 0.4MPa, 0.7MPa, 1.2MPa 수압력을 각각 가하여 작동시킬 때 분해되는 부품이 걸리지 않음.						
정 수 압 력	전 수	2.5 MPa N2 GAS - 기밀가압 이상없음						
재 질	72℃ / 105℃ 저융점 합금 Fuse / 바디 : C3771BE / (Ni-Cr Plating)							

◈ VISUAL

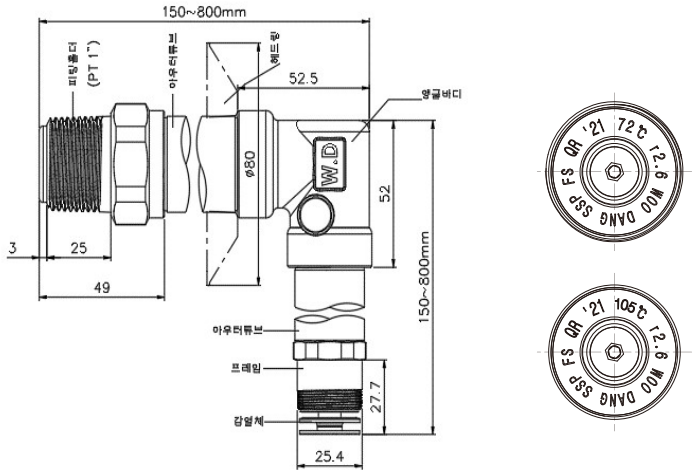

This Specification is Issued for Approved Issued Data : _____

Prepared by : _____ Approved by : _____

(주)우당기술산업

제 202300423 호

형 식 승 인 서

신청인 성 명 : 이수환
상 호 : (주)우당기술산업
사업장주소 : 경기도 용인시 처인구 모현면 외개일로21번길 3-8

「소방시설 설치 및 관리에 관한 법률」 제37조제1항·제10항 및 제38조제1항 및 「소방용품의 품질관리 등에 관한 규칙」 제8조·제9조제3항에 따라 다음과 같이 소방용품의 형식을 승인합니다.

1. 품 명 스프링클러헤드
2. 형 식 폐쇄형(퓨지블링크), 72 ℃ / 105 ℃, 조기반응, 하향형, 호칭 25, r 2.6, 건식(엘보형)
3. 형식승인번호 헤23-21
4. 조 건
5. 비 고

2023 년 05 월 18 일

한국소방산업기술원

WOODANG TECHNICAL INDUSTRY CO.,LTD

DATA SHEET (한국소방산업기술원 기술기준에 준함)

MODEL NO. ADFAQ-072-00A, ADFAQ-105-00A

한국소방산업기술원검정품

상 품 명 (Products name)	폐쇄형(퓨즈블링크), 72℃ / 105℃, 조기반응, 하향형, 호칭 25, r 2.6, 건식(엘보형)						
형 식 번 호 (Approval.No)	헤23-21						
시 험 항 목	개 수	최 고		최 저		평 균		비 고
		72℃	105℃	72℃	105℃	72℃	105℃	
조 립 하 중	5	36 kg		34 kg		35 kg		설계하중 35 kg
작 동 온 도	10	73 ℃	105℃	72.5 ℃	104 ℃	72.8 ℃	106 ℃	편차 0.9 %
RTI 지수(감도)	10	45		42		43.5		조기반응형
방 수 량	5	80 ℓ/min		80 ℓ/min		80 ℓ/min		
충 격 시 험	5	중력가속도 140g 낙하 후 이상없음						
내 열 시 험	3	시험온도 800℃에 15분 노출 후 15℃의 물에 급속 냉각해도 변형 없음.						
수 격 시 험	5	압력 0.35 ~ 3.5 MPa 수격횟수 4,000 회를 가한 후 이상 없음.						
진 동 시 험	5	3시간 1회 실시 후 이상 없음.						
부 착 나 사	50	접합규격 PT 1"-11산, 호칭 25A 규격에 적합.						
걸 림 작 동 시 험	16	0.1MPa, 0.4MPa, 0.7MPa, 1.2MPa 수압력을 각각 가하여 작동시킬 때 분해되는 부품이 걸리지 않음.						
정 수 압 력	전 수	2.5 MPa N2 GAS – 기밀가압 이상 없음.						
재 질	72℃ / 105℃ 저융점 합금 Fuse / 바디 : C3771BE / (Ni-Cr Plating)							

◈ VISUAL

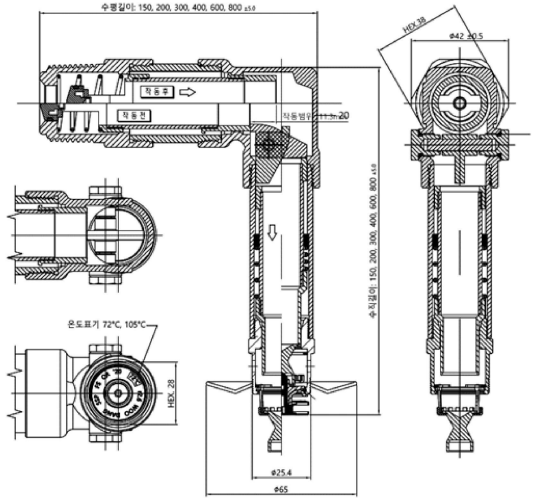

This Specification is Issued for Approved Issued Data : _____

Prepared by : _____ Approved by : _____

(주)우당기술산업

제 202000175 호

형 식 승 인 서

신청인 성 명 : 이수환
상 호 : (주)우당기술산업
사업장주소 : 경기도 용인시 처인구 모현면 외개일로21번길 3-8

「화재예방, 소방시설 설치 · 유지 및 안전관리에 관한 법률」 제36조제1항 · 제10항 및 제37조제1항 및 「소방용품의 품질관리 등에 관한 규칙」 제8조 · 제9조 제3항에 따라 다음과 같이 소방용품의 형식을 승인합니다.

1. 품 명 스프링클러헤드
2. 형 식 폐쇄형(퓨지블링크), 72 ℃ / 105 ℃, 하향형, 플러쉬, 조기반응, 건식, 길이(100 ~ 1,500) mm, 호칭 25, r 2.6
3. 형식승인번호 헤16-12-3
4. 조 건
5. 비 고 헤16-12-2

2020 년 02 월 21 일

한국소방산업기술원

인증관리부-11886 (2020.12.28 대표자 변경에 따른 재갈급)

WOODANG TECHNICAL INDUSTRY CO.,LTD

DATA SHEET (한국소방산업기술원 기술기준에 준함)

MODEL NO. ADFPQ-072-02A, ASDFPQ-105-02A

한국소방산업기술원검정품

상 품 명 (Products name)	폐쇄형(퓨지블링크),72℃/105℃,하향형,플러쉬,조기반응,건식,길이(100~1500)mm,호칭 25, r2.6							
형 식 번 호 (Approval.No)	헤 16-12-3							
시 험 항 목	개 수	최 고		최 저		평 균		비 고
		72℃	105℃	72℃	105℃	72℃	105℃	
조 립 하 중	5	36 kg		34 kg		35 kg		설계하중 35 kg
작 동 온 도	5	73 ℃	105℃	72.5 ℃	104 ℃	72.8 ℃	106 ℃	편차 0.9 %
RTI 지수(감도)	5	45		42		43.5		조기반응형
방 수 량	5	82 ℓ/min		78 ℓ/min		80 ℓ/min		
충 격 시 험	10	중력가속도 140g 낙하 후 이상없음						
내 열 시 험	5	시험온도 800℃,노출시간 15분,급냉온도 15℃물에 순간적으로 냉각시켜도 변형없음						
수 격 시 험	5	압력 0.35 ~ 3.5 MPa 수격횟수 4,000 회를 가한 후 이상없음						
진 동 시 험	5	진동시간 3시간 1회 실시 후 이상없음						
부 착 나 사	5	접합규격 PT 1"-11산, 호칭 25A 규격에 적합함						
걸 림 작 동 시 험	16	0.1MPa, 0.4MPa, 0.7MPa, 1.2MPa 수압력을 각각 가하여 작동시킬 때 분해되는 부품이 걸리지 않음.						
정 수 압 력	전 수	2.5 MPa N2 GAS – 기밀가압 이상없음						
재 질	72℃ / 105℃ 저융점 합금 Fuse / 바디 : C3771BE / (Ni-Cr Plating)							

◈ VISUAL

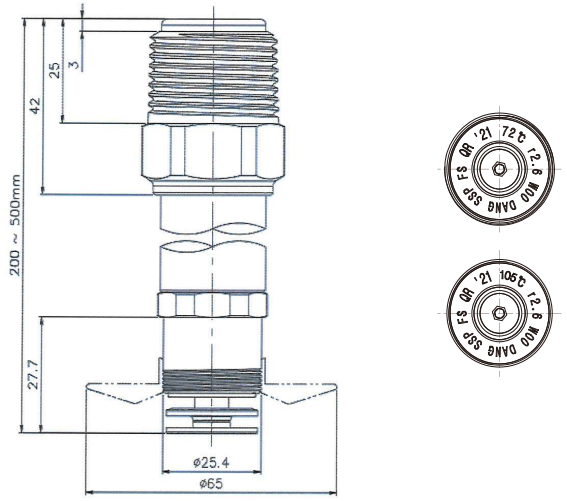

This Specification is Issued for Approved Issued Data : _____

Prepared by : _____ Approved by : _____

(주)우당기술산업

제 202300424 호

형 식 승 인 서

신청인 성 명 : 이수환

상 호 : (주)우당기술산업

사업장주소 : 경기도 용인시 처인구 모현면 외개일로21번길 3-8

「소방시설 설치 및 관리에 관한 법률」 제37조제1항·제10항 및 제38조제1항 및 「소방용품의 품질관리 등에 관한 규칙」 제8조·제9조제3항에 따라 다음과 같이 소방용품의 형식을 승인합니다.

1. 품 명 스프링클러헤드

2. 형 식 폐쇄형(퓨지블링크), 72 ℃ / 105 ℃, 조기반응, 하향형, 호칭 25, r 2.6, 건식, 길이(120 ~ 1 500)mm

3. 형식승인번호 헤23-22

4. 조 건

5. 비 고

2023 년 05 월 18 일

한국소방산업기술원

WOODANG
TECHNICAL INDUSTRY CO.,LTD

DATA SHEET (한국소방산업기술원 기술기준에 준함)

MODEL NO. ADFPQ-072-00A, ASDFPQ-105-00A

한국소방산업기술원검정품

상 품 명 (Products name)	폐쇄형(퓨즈블링크), 72℃ / 105℃, 조기반응, 하향형, 호칭 25, r 2.6, 건식, 길이(120 ~ 1,500)mm							
형 식 번 호 (Approval.No)	헤23-22							
시 험 항 목	개 수	최 고		최 저		평 균		비 고
		72℃	105℃	72℃	105℃	72℃	105℃	
조 립 하 중	5	36 kg		34 kg		35 kg		설계하중 35 kg
작 동 온 도	5	73 ℃	105℃	72.5 ℃	104 ℃	72.8 ℃	106 ℃	편차 0.9 %
RTI 지수(감도)	5	45		42		43.5		조기반응형
방 수 량	5	82 ℓ/min		78 ℓ/min		80 ℓ/min		
충 격 시 험	10	중력가속도 140g 낙하 후 이상 없음.						
내 열 시 험	5	시험온도 800℃에 15분 노출 후 15℃의 물에 급속 냉각해도 변형 없음.						
수 격 시 험	5	압력 0.35 ~ 3.5 MPa 수격횟수 4,000 회를 가한 후 이상 없음.						
진 동 시 험	5	3시간 1회 실시 후 이상 없음.						
부 착 나 사	5	접합규격 PT 1"-11산, 호칭 25A 규격에 적합.						
걸 림 작 동 시 험	16	0.1MPa, 0.4MPa, 0.7MPa, 1.2MPa 수압력을 각각 가하여 작동시킬 때 분해되는 부품이 걸리지 않음.						
정 수 압 력	전 수	2.5 MPa N2 GAS – 기밀가압 이상 없음.						
재 질	72℃ / 105℃ 저융점 합금 Fuse / 바디 : C3771BE / (Ni-Cr Plating)							

◈ VISUAL

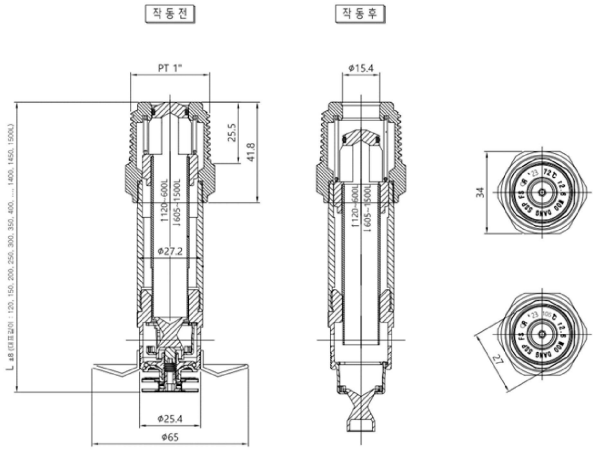

This Specification is Issued for Approved Issued Data : _____

Prepared by : _____ Approved by : _____

(주)우당기술산업

제 201700875 호

형 식 승 인 서

신청인 성 명 : 이수환
상 호 : (주)우당기술산업
사업장주소 : 경기도 용인시 처인구 모현면 외개일로21번길 3-8

「화재예방, 소방시설 설치 · 유지 및 안전관리에 관한 법률」 제36조제1항 · 제10항 및 제37조제1항 및 「소방용품의 품질관리 등에 관한 규칙」 제8조 · 제9조 제3항에 따라 다음과 같이 소방용품의 형식을 승인합니다.

1. 품 명 스프링클러헤드
2. 형 식 폐쇄형(퓨지블링크), 72 ℃ / 105 ℃, 하향형, 표준반응, 건식, 길이(100 ~ 1 500) mm, 호칭 25, r 2.6
3. 형식승인번호 헤15-32-2
4. 조 건
5. 비 고 헤15-32-1

2017 년 08 월 28 일

한국소방산업기술원

인증관리부-11886 (2020.12.28 대표자 변경에 의한 재발급)

WOODANG TECHNICAL INDUSTRY CO.,LTD

DATA SHEET (한국소방산업기술원 기술기준에 준함)

MODEL NO. ADFPS-072-01A, ADFPS-105-01A

한국소방산업기술원검정품

상 품 명 (Products name)	폐쇄형(퓨지블링크), 72℃/105℃, 하향형, 표준반응, 건식, 길이(100~1500)mm, 호칭25, r2.6							
형 식 번 호 (Approval.No)	헤 15-32-2							
시 험 항 목	개 수	최 고		최 저		평 균		비 고
		72℃	105℃	72℃	105℃	72℃	105℃	
조 립 하 중	5	36 kg		34 kg		35 kg		설계하중 35 kg
작 동 온 도	5	73 ℃	105℃	72.5 ℃	104 ℃	72.8 ℃	106 ℃	편차 0.9 %
RTI 지수(감도)	5	250		240		230		표준반응형
방 수 량	5	82 ℓ/min		78 ℓ/min		80 ℓ/min		
충 격 시 험	10	중력가속도 140g 낙하 후 이상없음						
내 열 시 험	5	시험온도 800℃,노출시간 15분,급냉온도 15℃물에 순간적으로 냉각시켜도 변형없음						
수 격 시 험	5	압력 0.35 ~ 3.5 MPa 수격횟수 4,000 회를 가한 후 이상없음						
진 동 시 험	5	진동시간 3시간 1회 실시 후 이상없음						
부 착 나 사	5	접합규격 PT 1"-11산, 호칭 25A 규격에 적합함						
걸 림 작 동 시 험	16	0.1MPa, 0.4MPa, 0.7MPa, 1.2MPa 수압력을 각각 가하여 작동시킬 때 분해되는 부품이 걸리지 않음.						
정 수 압 력	전 수	2.5 MPa N2 GAS – 기밀가압 이상없음						
재 질	72℃ / 105℃저융점 합금 Fuse / 바디 : C3771BE / (Ni-Cr Plating)							

◈ VISUAL

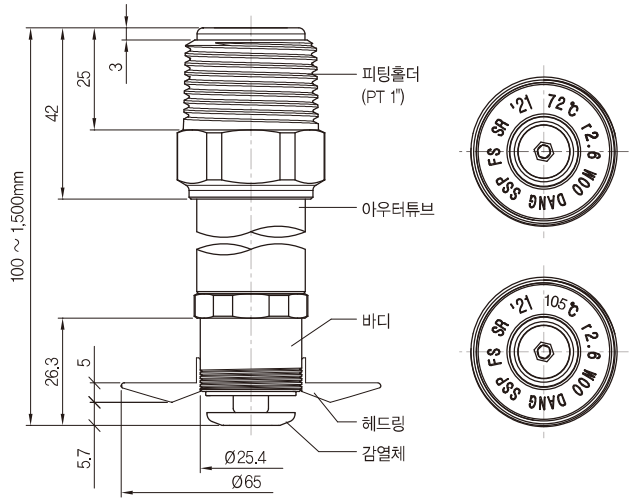

This Specification is Issued for Approved Issued Data : _____

Prepared by : _____ Approved by : _____

(주)우당기술산업

제 202000176 호

형 식 승 인 서

신청인 성 명 : 이수환
상 호 : (주)우당기술산업
사업장주소 : 경기도 용인시 처인구 모현면 외개일로21번길 3-8

「화재예방, 소방시설 설치 · 유지 및 안전관리에 관한 법률」 제36조제1항 · 제10항 및 제37조제1항 및 「소방용품의 품질관리 등에 관한 규칙」 제8조 · 제9조 제3항에 따라 다음과 같이 소방용품의 형식을 승인합니다.

1. 품 명 스프링클러헤드
2. 형 식 폐쇄형(퓨지블링크), 72 ℃ / 105 ℃, 하향형, 표준반응, 건식, 길이(100 ~ 1 500) mm, 호칭 25, r 2.6
3. 형식승인번호 헤15-32-3
4. 조 건
5. 비 고 헤15-32-2

2020 년 02 월 21 일

한국소방산업기술원

인증관리부-11886 (2020.12.28 대표자 변경에 따른 재발급)

WOODANG TECHNICAL INDUSTRY CO.,LTD

DATA SHEET (한국소방산업기술원 기술기준에 준함)

MODEL NO. ADFPS-072-02A, ADFPS-105-02A

한국소방산업기술원검정품

상 품 명 (Products name)	폐쇄형(퓨지블링크), 72℃/105℃, 하향형, 표준반응, 건식, 길이(100~1500)mm, 호칭25, r2.6							
형 식 번 호 (Approval.No)	헤 15-32-3							
시 험 항 목	개 수	최 고		최 저		평 균		비 고
		72℃	105℃	72℃	105℃	72℃	105℃	
조 립 하 중	5	36 kg		34 kg		35 kg		설계하중 35 kg
작 동 온 도	5	73 ℃	105℃	72.5 ℃	104 ℃	72.8 ℃	106 ℃	편차 0.9 %
RTI 지수(감도)	5	250		240		230		표준반응형
방 수 량	5	82 ℓ/min		78 ℓ/min		80 ℓ/min		
충 격 시 험	10	중력가속도 140g 낙하 후 이상없음						
내 열 시 험	5	시험온도 800℃,노출시간 15분,급냉온도 15℃물에 순간적으로 냉각시켜도 변형없음						
수 격 시 험	5	압력 0.35 ~ 3.5 MPa 수격횟수 4,000 회를 가한 후 이상없음						
진 동 시 험	5	진동시간 3시간 1회 실시 후 이상없음						
부 착 나 사	5	접합규격 PT 1"-11산, 호칭 25A 규격에 적합함						
걸 림 작 동 시 험	16	0.1MPa, 0.4MPa, 0.7MPa, 1.2MPa 수압력을 각각 가하여 작동시킬 때 분해되는 부품이 걸리지 않음.						
정 수 압 력	전 수	2.5 MPa N2 GAS – 기밀가압 이상없음						
재 질	72℃ / 105℃저융점 합금 Fuse / 바디 : C3771BE / (Ni-Cr Plating)							

◈ VISUAL

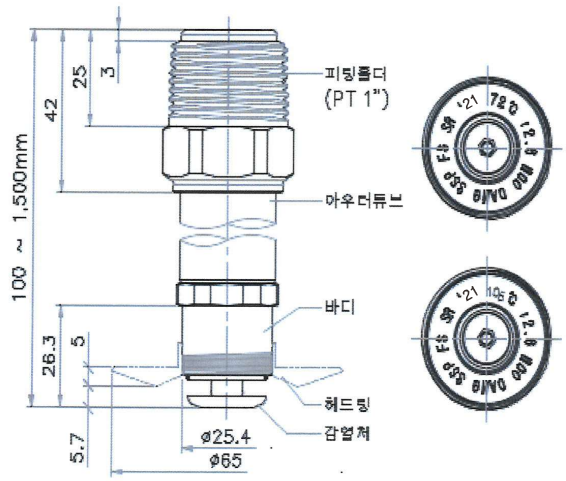

This Specification is Issued for Approved Issued Data : _____

Prepared by : _____ Approved by : _____

(주)우당기술산업

제 202300425 호

형 식 승 인 서

신청인 성 명 : 이수환
상 호 : (주)우당기술산업
사업장주소 : 경기도 용인시 처인구 모현면 외개일로21번길 3-8

「소방시설 설치 및 관리에 관한 법률」 제37조제1항·제10항 및 제38조제1항 및 「소방용품의 품질관리 등에 관한 규칙」 제8조·제9조제3항에 따라 다음과 같이 소방용품의 형식을 승인합니다.

1. 품 명 스프링클러헤드
2. 형 식 폐쇄형(퓨지블링크), 72 ℃ / 105 ℃, 표준반응, 하향형, 호칭 25, r 2.6, 건식, 길이(120 ~ 1 500)mm
3. 형식승인번호 헤23-23
4. 조 건
5. 비 고

2023 년 05 월 18 일

한국소방산업기술원

WOODANG
TECHNICAL INDUSTRY CO.,LTD

DATA SHEET (한국소방산업기술원 기술기준에 준함)

MODEL NO. ADFPS-072-00A, ADFPS-105-00A

한국소방산업기술원검정품

상 품 명 (Products name)	폐쇄형(퓨즈블링크), 72℃ / 105℃, 표준반응, 하향형, 호칭 25, r 2.6 건식, 길이(120 ~ 1,500)mm							
형 식 번 호 (Approval.No)	헤23-23							
시 험 항 목	개 수	최 고		최 저		평 균		비 고
		72℃	105℃	72℃	105℃	72℃	105℃	
조 립 하 중	5	36 kg		34 kg		35 kg		설계하중 35 kg
작 동 온 도	5	73 ℃	105℃	72.5 ℃	104 ℃	72.8 ℃	106 ℃	편차 0.9 %
RTI 지수(감도)	5	250		240		230		표준반응형
방 수 량	5	82 ℓ/min		78 ℓ/min		80 ℓ/min		
충 격 시 험	10	중력가속도 140g 낙하 후 이상없음						
내 열 시 험	5	시험온도 800℃에 15분 노출 후 15℃의 물에 급속 냉각해도 변형 없음.						
수 격 시 험	5	압력 0.35 ~ 3.5 MPa 수격횟수 4,000 회를 가한 후 이상 없음.						
진 동 시 험	5	3시간 1회 실시 후 이상 없음.						
부 착 나 사	5	접합규격 PT 1"-11산, 호칭 25A 규격에 적합.						
걸 림 작 동 시 험	16	0.1MPa, 0.4MPa, 0.7MPa, 1.2MPa 수압력을 각각 가하여 작동시킬 때 분해되는 부품이 걸리지 않음.						
정 수 압 력	전 수	2.5 MPa N2 GAS – 기밀가압 이상 없음.						
재 질	72℃ / 105℃ 저융점 합금 Fuse / 바디 : C3771BE / (Ni-Cr Plating)							

◈ VISUAL

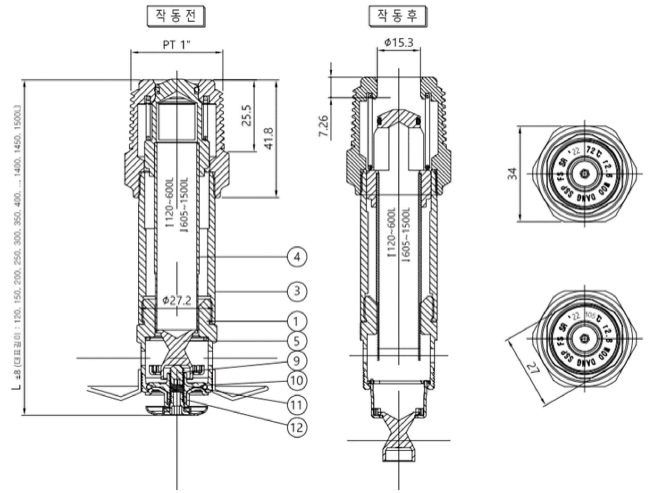

This Specification is Issued for Approved Issued Data : _____

Prepared by : _____ Approved by : _____

(주)우당기술산업

제 201701125 호

형 식 승 인 서

신청인 성 명 : 이수환
상 호 : (주)우당기술산업
사업장주소 : 경기도 용인시 처인구 모현면 외개일로21번길 3-8

「화재예방, 소방시설 설치 · 유지 및 안전관리에 관한 법률」 제36조제1항 · 제10항 및 제37조제1항 및 「소방용품의 품질관리 등에 관한 규칙」 제8조 · 제9조 제3항에 따라 다음과 같이 소방용품의 형식을 승인합니다.

1. 품 명 스프링클러헤드

2. 형 식 폐쇄형(유리벌브), 68 ℃ / 93 ℃, 하향형, 표준반응, 건식, 길이(100 ~ 1 500) mm, 호칭 25, r 2.3

3. 형식승인번호 헤15-23-2

4. 조 건

5. 비 고 헤15-23-1

2017 년 11 월 07 일

한국소방산업기술원

인증관리부-11886 (2020.12.28 대표자 변경에 따른 재발급)

WOODANG
TECHNICAL INDUSTRY CO.,LTD

DATA SHEET (한국소방산업기술원 기술기준에 준함)

MODEL NO. ADBPS-068-01A, ADBPS-093-01A

한국소방산업기술원검정품

상 품 명 (Products name)	폐쇄형(유리벌브),68℃/93℃,하향형,표준반응,건식,길이(100~1500)mm,호칭 25, r2.3							
형 식 번 호 (Approval.No)	헤 15-23-2							
시 험 항 목	개 수	최 고		최 저		평 균		비 고
		68℃	93℃	68℃	93℃	68℃	93℃	
조 립 하 중	5	36 kg		34 kg		35 kg		설계하중 35 kg
작 동 온 도	5	68 ℃	93℃	68 ℃	93 ℃	68℃	93℃	편차 0.9 %
RTI 지수(감도)	5	250		240		230		표준반응형
방 수 량	5	82 ℓ/min		78 ℓ/min		80 ℓ/min		
충 격 시 험	10	중력가속도 140g 낙하 후 이상없음						
내 열 시 험	5	시험온도 800℃,노출시간 15분,급냉온도 15℃물에 순간적으로 냉각시켜도 변형없음						
수 격 시 험	5	압력 0.35 ~ 3.5 MPa 수격횟수 4,000 회를 가한 후 이상없음						
진 동 시 험	5	진동시간 3시간 1회 실시 후 이상없음						
부 착 나 사	5	접합규격 PT 1"-11산, 호칭 25A 규격에 적합함						
걸 림 작 동 시 험	16	0.1MPa, 0.4MPa, 0.7MPa, 1.2MPa 수압력을 각각 가하여 작동시킬 때 분해되는 부품이 걸리지 않음.						
정 수 압 력	전 수	2.5 MPa N2 GAS – 기밀가압 이상없음						
재 질	68℃적색 / 93℃그린 (Marking : JOB G5*16) / 프레임 : C3771BE / (Ni-Cr Plating)							

◈ VISUAL

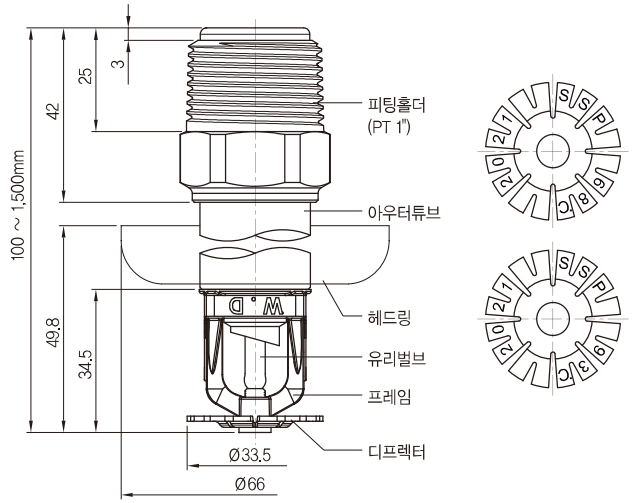

This Specification is Issued for Approved Issued Data : _____

Prepared by : _____ Approved by : _____

(주)우당기술산업

제 202001069 호

형 식 승 인 서

신청인 성 명 : 이수환
상 호 : (주)우당기술산업
사업장주소 : 경기도 용인시 처인구 모현면 외개일로21번길 3-8

「화재예방, 소방시설 설치 · 유지 및 안전관리에 관한 법률」 제36조제1항 · 제10항 및 제37조제1항 및 「소방용품의 품질관리 등에 관한 규칙」 제8조 · 제9조 제3항에 따라 다음과 같이 소방용품의 형식을 승인합니다.

1. 품 명 스프링클러헤드

2. 형 식 폐쇄형(유리벌브), 68 ℃ / 93 ℃, 하향형, 표준반응, 건식, 길이(100 ~ 1 500) mm, 호칭 25, r 2.3

3. 형식승인번호 헤15-23-4

4. 조 건

5. 비 고 헤15-23-3

2020 년 09 월 25 일

한국소방산업기술원

인증관리부-11886 (2020.12.28 대표자 변경에 따른 재발급)

WOODANG
TECHNICAL INDUSTRY CO.,LTD

DATA SHEET (한국소방산업기술원 기술기준에 준함)

MODEL NO. ADBPS-068-02A, ADBPS-093-02A

한국소방산업기술원검정품

상 품 명 (Products name)	폐쇄형(유리벌브),68℃/93℃,하향형,표준반응,건식,길이(100~1500)mm,호칭 25, r2,3							
형 식 번 호 (Approval.No)	헤 15-23-4							
시 험 항 목	개 수	최 고		최 저		평 균		비 고
		68℃	93℃	68℃	93℃	68℃	93℃	
조 립 하 중	5	36 kg		34 kg		35 kg		설계하중 35 kg
작 동 온 도	5	68 ℃	93℃	68 ℃	93 ℃	68℃	93℃	편차 0.9 %
RTI 지수(감도)	5	250		240		230		표준반응형
방 수 량	5	82 ℓ/min		78 ℓ/min		80 ℓ/min		
충 격 시 험	10	중력가속도 140g 낙하 후 이상없음						
내 열 시 험	5	시험온도 800℃,노출시간 15분,급냉온도 15℃물에 순간적으로 냉각시켜도 변형없음						
수 격 시 험	5	압력 0.35 ~ 3.5 MPa 수격횟수 4,000 회를 가한 후 이상없음						
진 동 시 험	5	진동시간 3시간 1회 실시 후 이상없음						
부 착 나 사	5	접합규격 PT 1"-11산, 호칭 25A 규격에 적합함						
걸 림 작 동 시 험	16	0.1MPa, 0.4MPa, 0.7MPa, 1.2MPa 수압력을 각각 가하여 작동시킬 때 분해되는 부품이 걸리지 않음.						
정 수 압 력	전 수	2.5 MPa N2 GAS – 기밀가압 이상없음						
재 질	68℃적색 / 93℃그린 (Marking : JOB G5*20) / 프레임 : C3771BE / (Ni-Cr Plating)							

◈ VISUAL

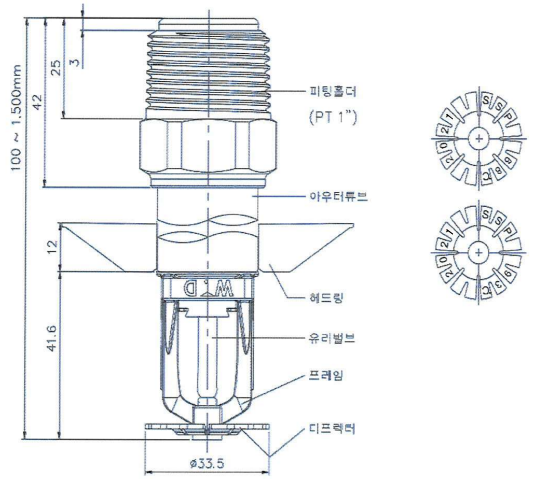

This Specification is Issued for Approved Issued Data : _____

Prepared by : _____ Approved by : _____

(주)우당기술산업

제 201700877 호

형 식 승 인 서

신청인 성 명 : 이수환
상 호 : (주)우당기술산업
사업장주소 : 경기도 용인시 처인구 모현면 외개일로21번길 3-8

「화재예방, 소방시설 설치 · 유지 및 안전관리에 관한 법률」 제36조제1항 · 제10항 및 제37조제1항 및 「소방용품의 품질관리 등에 관한 규칙」 제8조 · 제9조 제3항에 따라 다음과 같이 소방용품의 형식을 승인합니다.

1. 품 명 스프링클러헤드
2. 형 식 폐쇄형(퓨지블링크), 72 ℃ / 105 ℃, 측벽(수평)형, 조기반응, 건식, 호칭 25 (110 ~ 1 500) mm
3. 형식승인번호 헤17-4-1
4. 조 건
5. 비 고 헤17-4

2017 년 08 월 28 일

한국소방산업기술원

인증관리부-11886 (2020.12.28 대표자 변경에 따른 재발급)

WOODANG
TECHNICAL INDUSTRY CO.,LTD

DATA SHEET (한국소방산업기술원 기술기준에 준함)

MODEL NO. ADHWQ-072-01A, ADHWQ-105-01A

한국소방산업기술원검정품

상 품 명 (Products name)	폐쇄형(퓨지블링크),72℃/105℃,측벽(수평)형, 조기반응,건식,호칭25 (110~ 1500)mm							
형 식 번 호 (Approval.No)	헤 17-4-1							
시 험 항 목	개 수	최 고		최 저		평 균		비 고
		72℃	105℃	72℃	105℃	72℃	105℃	
조 립 하 중	5	36 kg		34 kg		35 kg		설계하중 35 kg
작 동 온 도	5	73 ℃	105℃	72.5 ℃	104 ℃	72.8 ℃	106 ℃	편차 0.9 %
RTI 지수(감도)	5	45		45		45		조기반응형
방 수 량	5	82 ℓ/min		78 ℓ/min		80 ℓ/min		
충 격 시 험	10	중력가속도 140g 낙하 후 이상없음						
내 열 시 험	5	시험온도 800℃,노출시간 15분,급냉온도 15℃물에 순간적으로 냉각시켜도 변형없음						
수 격 시 험	5	압력 0.35 ~ 3.5 MPa 수격횟수 4,000 회를 가한 후 이상없음						
진 동 시 험	5	진동시간 3시간 1회 실시 후 이상없음						
부 착 나 사	5	접합규격 PT 1"-11산, 호칭 25A 규격에 적합함						
걸 림 작 동 시 험	16	0.1MPa, 0.4MPa, 0.7MPa, 1.2MPa 수압력을 각각 가하여 작동시킬 때 분해되는 부품이 걸리지 않음.						
정 수 압 력	전 수	2.5 MPa N2 GAS – 기밀가압 이상없음						
재 질	72℃ / 105℃ 저융점 합금 Fuse / 프레임 : C3771BE / (Ni-Cr Plating)							

◈ VISUAL

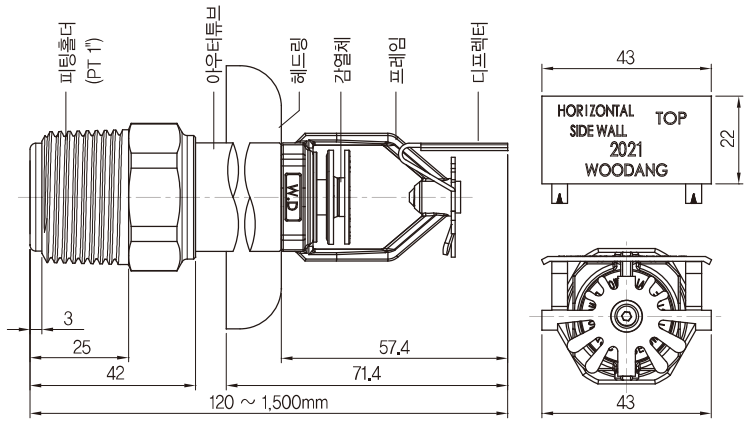

This Specification is Issued for Approved Issued Data : _____

Prepared by : _____ Approved by : _____

(주)우당기술산업

제 201901325 호

형 식 승 인 서

신청인 성 명 : 이수환
상 호 : (주)우당기술산업
사업장주소 : 경기도 용인시 처인구 모현면 외개일로21번길 3-8

「화재예방, 소방시설 설치 · 유지 및 안전관리에 관한 법률」 제36조제1항 · 제10항 및 제37조제1항 및 「소방용품의 품질관리 등에 관한 규칙」 제8조 · 제9조 제3항에 따라 다음과 같이 소방용품의 형식을 승인합니다.

1. 품 명 스프링클러헤드
2. 형 식 폐쇄형(퓨지블링크), 72 ℃ / 105 ℃, 측벽(수평)형, 조기반응, 호칭 25, 건식(110 ~ 1500) ㎜
3. 형식승인번호 헤17-4-2
4. 조 건
5. 비 고 헤17-4-1

2019 년 12 월 27 일

한국소방산업기술원

인증관리부-11886 (2020.12.28 대표자 변경에 따른 재발급)

WOODANG TECHNICAL INDUSTRY CO.,LTD

DATA SHEET (한국소방산업기술원 기술기준에 준함)

MODEL NO. ADHWQ-072-02A, ADHWQ-105-02A

한국소방산업기술원검정품

상 품 명 (Products name)	폐쇄형(퓨지블링크),72℃/105℃,측벽(수평)형, 조기반응,건식,호칭25 (110~ 1500)mm							
형 식 번 호 (Approval.No)	헤 17-4-2							
시 험 항 목	개 수	최 고		최 저		평 균		비 고
		72℃	105℃	72℃	105℃	72℃	105℃	
조 립 하 중	5	36 kg		34 kg		35 kg		설계하중 35 kg
작 동 온 도	5	73 ℃	105℃	72.5 ℃	104 ℃	72.8 ℃	106 ℃	편차 0.9 %
RTI 지수(감도)	5	45		45		45		조기반응형
방 수 량	5	82 ℓ/min		78 ℓ/min		80 ℓ/min		
충 격 시 험	10	중력가속도 140g 낙하 후 이상없음						
내 열 시 험	5	시험온도 800℃,노출시간 15분,급냉온도 15℃물에 순간적으로 냉각시켜도 변형없음						
수 격 시 험	5	압력 0.35 ~ 3.5 MPa 수격횟수 4,000 회를 가한 후 이상없음						
진 동 시 험	5	진동시간 3시간 1회 실시 후 이상없음						
부 착 나 사	5	접합규격 PT 1"-11산, 호칭 25A 규격에 적합함						
걸 림 작 동 시 험	16	0.1MPa, 0.4MPa, 0.7MPa, 1.2MPa 수압력을 각각 가하여 작동시킬 때 분해되는 부품이 걸리지 않음.						
정 수 압 력	전 수	2.5 MPa N2 GAS – 기밀가압 이상없음						
재 질	72℃ / 105℃ 저융점 합금 Fuse / 프레임 : C3771BE / (Ni-Cr Plating)							

◈ VISUAL

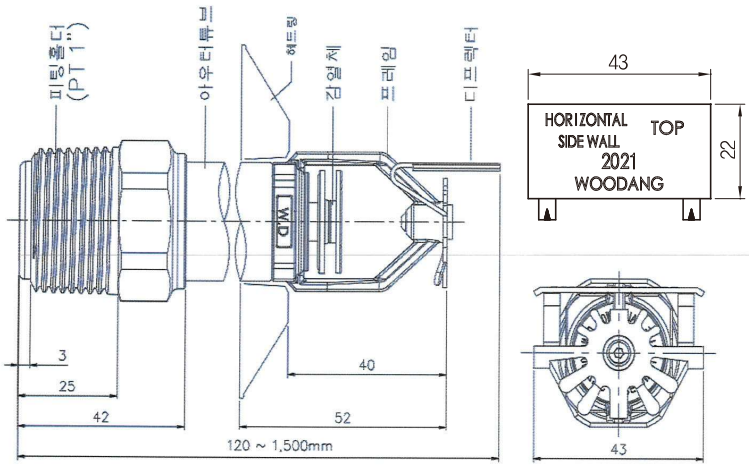

This Specification is Issued for Approved Issued Data : _____

Prepared by : _____ Approved by : _____

(주)우당기술산업

제 202100110 호

형 식 승 인 서

신청인 성 명 : 이수환
상 호 : (주)우당기술산업
사업장주소 : 경기도 용인시 처인구 모현면 외개일로21번길 3-8

「화재예방, 소방시설 설치·유지 및 안전관리에 관한 법률」 제36조제1항·제10항 및 제37조제1항 및 「소방용품의 품질관리 등에 관한 규칙」 제8조·제9조 제3항에 따라 다음과 같이 소방용품의 형식을 승인합니다.

1. 품 명 스프링클러헤드
2. 형 식 폐쇄형(퓨지블링크), 72 ℃ / 105 ℃, 측벽(수평)형, 조기반응, 호칭 25, 건식(110 ~ 1500) mm
3. 형식승인번호 해17-4-3
4. 조 건
5. 비 고 해17-4-2

2021 년 01 월 27 일

한국소방산업기술원

WOODANG
TECHNICAL INDUSTRY CO.,LTD

DATA SHEET (한국소방산업기술원 기술기준에 준함)

MODEL NO. ADHWQ-072-03A, ADHWQ-105-03A

한국소방산업기술원검정품

상 품 명 (Products name)	폐쇄형(퓨지블링크),72℃/ 105℃,측벽(수평)형, 조기반응,건식,호칭25 (110~ 1500)mm							
형 식 번 호 (Approval.No)	해 17- 4- 3							
시 험 항 목	개 수	최 고		최 저		평 균		비 고
		72℃	105℃	72℃	105℃	72℃	105℃	
조 립 하 중	5	36 kg		34 kg		35 kg		설계하중 35 kg
작 동 온 도	5	73 ℃	105℃	72.5 ℃	104 ℃	72.8 ℃	106 ℃	편차 0.9 %
RTI 지수(감도)	5	45		45		45		조기반응형
방 수 량	5	82 ℓ/min		78 ℓ/min		80 ℓ/min		
충 격 시 험	10	중력가속도 140g 낙하 후 이상없음						
내 열 시 험	5	시험온도 800℃,노출시간 15분,급냉온도 15℃물에 순간적으로 냉각시켜도 변형없음						
수 격 시 험	5	압력 0.35 ~ 3.5 MPa 수격횟수 4,000 회를 가한 후 이상없음						
진 동 시 험	5	진동시간 3시간 1회 실시 후 이상없음						
부 착 나 사	5	접합규격 PT 1"-11산, 호칭 25A 규격에 적합함						
걸 림 작 동 시 험	16	0.1MPa, 0.4MPa, 0.7MPa, 1.2MPa 수압력을 각각 가하여 작동시킬 때 분해되는 부품이 걸리지 않음.						
정 수 압 력	전 수	2.5 MPa N2 GAS – 기밀가압 이상없음						
재 질	72℃ / 105℃ 저융점 합금 Fuse / 프레임 : C3771BE / (Ni-Cr Plating)							

◈ VISUAL

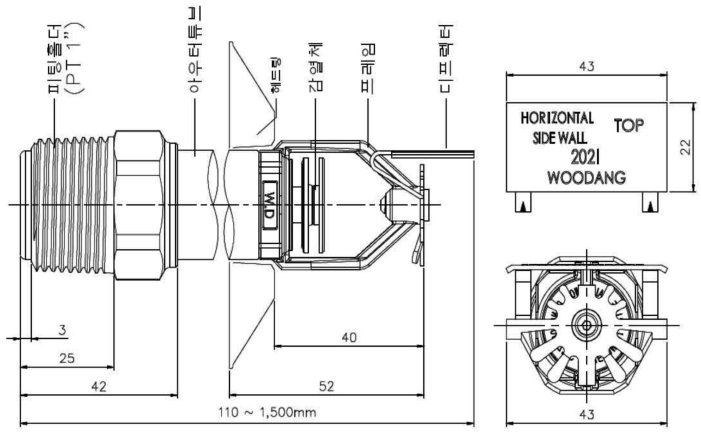

This Specification is Issued for Approved Issued Data : _____

Prepared by : _____ Approved by : _____

(주)우당기술산업

제 202300422 호

형 식 승 인 서

신청인 성 명 : 이수환
상 호 : (주)우당기술산업
사업장주소 : 경기도 용인시 처인구 모현면 외개일로21번길 3-8

「소방시설 설치 및 관리에 관한 법률」 제37조제1항·제10항 및 제38조제1항 및 「소방용품의 품질관리 등에 관한 규칙」 제8조·제9조제3항에 따라 다음과 같이 소방용품의 형식을 승인합니다.

1. 품 명 스프링클러헤드
2. 형 식 폐쇄형(퓨지블링크), 72 ℃ / 105 ℃, 조기반응, 측벽(수평)형, 호칭 25, 건식, 길이(120 ~ 1 500)mm
3. 형식승인번호 헤23-20
4. 조 건
5. 비 고

2023 년 05 월 18 일

한국소방산업기술원

WOODANG TECHNICAL INDUSTRY CO.,LTD

DATA SHEET (한국소방산업기술원 기술기준에 준함)

MODEL NO. ADHWQ-072-00A, ADHWQ-105-00A

한국소방산업기술원검정품

상 품 명 (Products name)	폐쇄형(퓨지블링크), 72℃ / 105℃,측벽(수평)형, 조기반응, 호칭25, 건식(120 ~ 1,500)mm						
형 식 번 호 (Approval.No)	헤23-20						
시 험 항 목	개 수	최 고		최 저		평 균		비 고
		72℃	105℃	72℃	105℃	72℃	105℃	
조 립 하 중	5	36 kg		34 kg		35 kg		설계하중 35 kg
작 동 온 도	5	73 ℃	105℃	72.5 ℃	104 ℃	72.8 ℃	106 ℃	편차 0.9 %
RTI 지수(감도)	5	45		45		45		조기반응형
방 수 량	5	82 ℓ/min		78 ℓ/min		80 ℓ/min		
충 격 시 험	10	중력가속도 140g 낙하 후 이상 없음.						
내 열 시 험	5	시험온도 800℃에 15분 노출 후 15℃의 물에 급속 냉각해도 변형 없음.						
수 격 시 험	5	압력 0.35 ~ 3.5 MPa 수격횟수 4,000 회를 가한 후 이상 없음.						
진 동 시 험	5	3시간 1회 실시 후 이상 없음.						
부 착 나 사	5	접합규격 PT 1"-11산, 호칭 25A 규격에 적합.						
걸 림 작 동 시 험	16	0.1MPa, 0.4MPa, 0.7MPa, 1.2MPa 수압력을 각각 가하여 작동시킬 때 분해되는 부품이 걸리지 않음.						
정 수 압 력	전 수	2.5 MPa N2 GAS – 기밀가압 이상 없음						
재 질	72℃ / 105℃ 저융점 합금 Fuse / 프레임 : C3771BE / (Ni-Cr Plating)							

◈ VISUAL

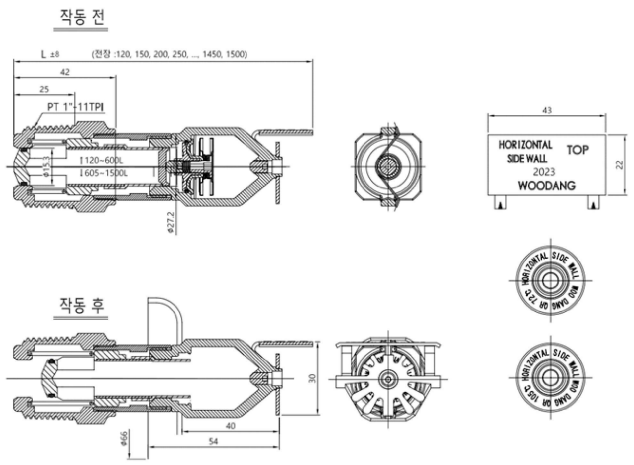

This Specification is Issued for Approved Issued Data : _____

Prepared by : _____ Approved by : _____

(주)우당기술산업

제 202301163 호

형 식 승 인 서

신청인 **성 명 :** 이수환

상 호 : (주)우당기술산업

사업장주소 : 경기도 용인시 처인구 모현면 외개일로21번길 3-8

「소방시설 설치 및 관리에 관한 법률」 제37조제1항·제10항 및 제38조제1항 및 「소방용품의 품질관리 등에 관한 규칙」 제8조·제9조제3항에 따라 다음과 같이 소방용품의 형식을 승인합니다.

1. 품 명 스프링클러헤드

2. 형 식 폐쇄형(퓨지블링크), 72 ℃ / 105 ℃, 조기반응, 측벽(수평)형, 호칭 25, 건식, 길이(120 ~ 1 800)mm

3. 형식승인번호 헤23-20-1

4. 조 건

5. 비 고 헤23-20

2023 년 12 월 28 일

한국소방산업기술원

WOODANG
TECHNICAL INDUSTRY CO.,LTD

DATA SHEET (한국소방산업기술원 기술기준에 준함)

MODEL NO. ADHWQ-072-00A, ADHWQ-105-00A

한국소방산업기술원검정품

상 품 명 (Products name)	폐쇄형(퓨지블링크), 72℃ / 105℃,측벽(수평)형, 조기반응, 호칭25, 건식(120 ~ 1,800)mm							
형 식 번 호 (Approval.No)	헤23-20-1							
시 험 항 목	개 수	최 고		최 저		평 균		비 고
		72℃	105℃	72℃	105℃	72℃	105℃	
조 립 하 중	5	36 kg		34 kg		35 kg		설계하중 35 kg
작 동 온 도	5	73 ℃	105℃	72.5 ℃	104 ℃	72.8 ℃	106 ℃	편차 0.9 %
RTI 지수(감도)	5	45		45		45		조기반응형
방 수 량	5	82 ℓ/min		78 ℓ/min		80 ℓ/min		
충 격 시 험	10	중력가속도 140g 낙하 후 이상 없음.						
내 열 시 험	5	시험온도 800℃에 15분 노출 후 15℃의 물에 급속 냉각해도 변형 없음.						
수 격 시 험	5	압력 0.35 ~ 3.5 MPa 수격횟수 4,000 회를 가한 후 이상 없음.						
진 동 시 험	5	3시간 1회 실시 후 이상 없음.						
부 착 나 사	5	접합규격 PT 1"-11산, 호칭 25A 규격에 적합.						
걸 림 작 동 시 험	16	0.1MPa, 0.4MPa, 0.7MPa, 1.2MPa 수압력을 각각 가하여 작동시킬 때 분해되는 부품이 걸리지 않음.						
정 수 압 력	전 수	2.5 MPa N2 GAS – 기밀가압 이상 없음						
재 질	72℃ / 105℃ 저융점 합금 Fuse / 프레임 : C3771BE / (Ni-Cr Plating)							

◈ VISUAL

작동 전

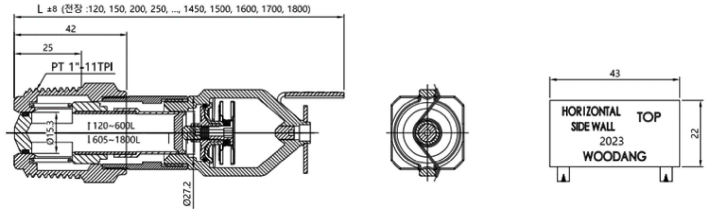

작동 후

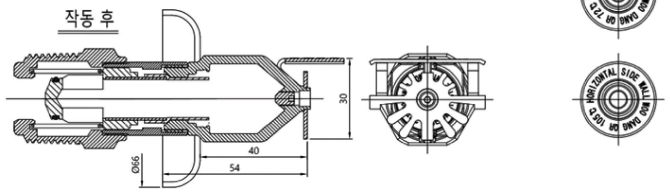

This Specification is Issued for Approved Issued Data : _____

Prepared by : _____ Approved by : _____

(주)우당기술산업

제 201800929 호

형 식 승 인 서

신청인 성 명 : 이수환
상 호 : (주)우당기술산업
사업장주소 : 경기도 용인시 처인구 모현면 외개일로21번길 3-8

「화재예방, 소방시설 설치 · 유지 및 안전관리에 관한 법률」 제36조제1항 · 제10항 및 제37조제1항 및 「소방용품의 품질관리 등에 관한 규칙」 제8조 · 제9조 제3항에 따라 다음과 같이 소방용품의 형식을 승인합니다.

1. 품 명 스프링클러헤드
2. 형 식 폐쇄형(퓨지블링크), 72℃/105℃, 하향형, 주거형, 건식, 길이(200~500)mm, 호칭25
3. 형식승인번호 헤18-11
4. 조 건
5. 비 고

2018 년 10 월 29 일

한국소방산업기술원

인증관리부-11886 (2020.12.28 대표자 변경에 따른 재발급)

WOODANG TECHNICAL INDUSTRY CO.,LTD

DATA SHEET (한국소방산업기술원 기술기준에 준함)

MODEL NO. ADFKQ-072-01A, ADFKQ-105-01A

한국소방산업기술원검정품

상 품 명 (Products name)	폐쇄형(퓨지블링크),72℃/ 105℃,하향형,주거형,건식,길이(200~ 500)mm,호칭 25							
형 식 번 호 (Approval.No)	헤 18- 11							
시 험 항 목	개 수	최 고		최 저		평 균		비 고
		72 ℃	105 ℃	72 ℃	105 ℃	72 ℃	105 ℃	
조 립 하 중	5	36 Kg		34 Kg		35 Kg		설계하중 35 Kg
작 동 온 도	5	73 ℃	105 ℃	72.5 ℃	104 ℃	72.8 ℃	106 ℃	편차 0.9 %
RTI 지수(감도)	5	45		42		43.5		조기반응형
방 수 량	5	51 ℓ/min		49 ℓ/min		50 ℓ/min		
충 격 시 험	10	중력가속도 140g 낙하 후 이상없음						
내 열 시 험	5	시험온도 800℃,노출시간 15분,급냉온도 15℃물에 순간적으로 냉각시켜도 변형없음						
수 격 시 험	5	압력 0.35 ~ 3.5 MPa 수격횟수 4,000 회를 가한 후 이상없음						
진 동 시 험	5	진동시간 3시간 1회 실시 후 이상없음						
부 착 나 사	5	접합규격 PT 1"- 11산, 호칭 25A 규격에 적합함						
걸 림 작 동 시 험	16	0.1MPa, 0.4MPa, 0.7MPa, 1.2MPa 수압력을 각각 가하여 작동시킬 때 분해되는 부품이 걸리지 않음.						
정 수 압 력	전 수	2.5 MPa N2 GAS - 기밀가압 이상없음						
재 질	72℃ / 105℃ 저융점 합금 Fuse / 바디 : C3771BE / (Ni- Cr Plating)							

◈ VISUAL

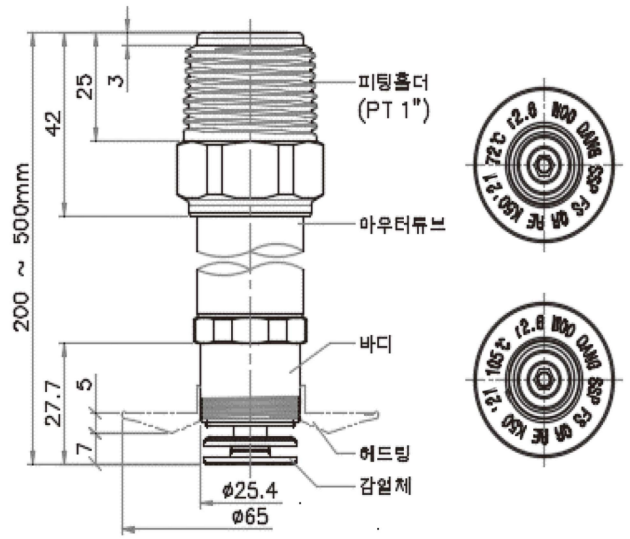

This Specification is Issued for Approved Issued Data : _____

Prepared by : _____ Approved by : _____

(주)우당기술산업

제 202000177 호

형 식 승 인 서

신청인 성 명 : 이수환
상 호 : (주)우당기술산업
사업장주소 : 경기도 용인시 처인구 모현면 외개일로21번길 3-8

「화재예방, 소방시설 설치 · 유지 및 안전관리에 관한 법률」 제36조제1항 · 제10항 및 제37조제1항 및 「소방용품의 품질관리 등에 관한 규칙」 제8조 · 제9조 제3항에 따라 다음과 같이 소방용품의 형식을 승인합니다.

1. 품 명 스프링클러헤드
2. 형 식 폐쇄형(퓨지블링크), 72℃/105℃, 하향형, 주거형, 건식, 길이(200~500)mm, 호칭25
3. 형식승인번호 헤18-11-1
4. 조 건
5. 비 고 헤18-11

2020 년 02 월 21 일

한국소방산업기술원

인증관리부-11886 (2020.12.28 대표자 변경에 따른 재발급)

WOODANG TECHNICAL INDUSTRY CO.,LTD

DATA SHEET (한국소방산업기술원 기술기준에 준함)

MODEL NO. ADFKQ-072-01A, ADFKQ-105-01A

한국소방산업기술원검정품

상 품 명 (Products name)	폐쇄형(퓨지블링크),72℃/ 105℃,하향형,주거형,건식,길이(200~ 500)mm,호칭 25							
형 식 번 호 (Approval.No)	헤 18-11-1							
시 험 항 목	개 수	최 고		최 저		평 균		비 고
		72 ℃	105 ℃	72 ℃	105 ℃	72 ℃	105 ℃	
조 립 하 중	5	36 Kg		34 Kg		35 Kg		설계하중 35 Kg
작 동 온 도	5	73 ℃	105 ℃	72.5 ℃	104 ℃	72.8 ℃	106 ℃	편차 0.9 %
RTI 지수(감도)	5	45		42		43.5		조기반응형
방 수 량	5	51 ℓ/min		49 ℓ/min		50 ℓ/min		
충 격 시 험	10	중력가속도 140g 낙하 후 이상없음						
내 열 시 험	5	시험온도 800℃,노출시간 15분,급냉온도 15℃물에 순간적으로 냉각시켜도 변형없음						
수 격 시 험	5	압력 0.35 ~ 3.5 MPa 수격횟수 4,000 회를 가한 후 이상없음						
진 동 시 험	5	진동시간 3시간 1회 실시 후 이상없음						
부 착 나 사	5	접합규격 PT 1"- 11산, 호칭 25A 규격에 적합함						
걸 림 작 동 시 험	16	0.1MPa, 0.4MPa, 0.7MPa, 1.2MPa 수압력을 각각 가하여 작동시킬 때 분해되는 부품이 걸리지 않음.						
정 수 압 력	전 수	2.5 MPa N2 GAS - 기밀가압 이상없음						
재 질	72℃ / 105℃ 저융점 합금 Fuse / 바디 : C3771BE / (Ni- Cr Plating)							

◈ VISUAL

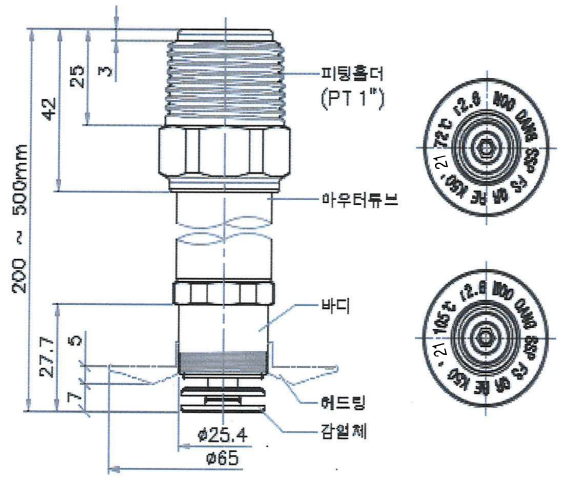

This Specification is Issued for Approved Issued Data : _____

Prepared by : _____ Approved by : _____

(주)우당기술산업

제 201900038 호

형 식 승 인 서

신청인 성 명 : 이수환
상 호 : (주)우당기술산업
사업장주소 : 경기도 용인시 처인구 모현면 외개일로21번길 3-8

「화재예방, 소방시설 설치 · 유지 및 안전관리에 관한 법률」 제36조제1항 · 제10항 및 제37조제1항 및 「소방용품의 품질관리 등에 관한 규칙」 제8조 · 제9조 제3항에 따라 다음과 같이 소방용품의 형식을 승인합니다.

1. 품 명 스프링클러헤드
2. 형 식 폐쇄형(유리벌브), 68℃ / 93℃, 상향형, 표준반응, 호칭15, r2.3
3. 형식승인번호 헤18-5-1
4. 조 건
5. 비 고 헤18-5

2019 년 01 월 16 일

한국소방산업기술원

인증관리부-11886 (2020.12.28 대표자 변경에 따른 재발급)

WOODANG TECHNICAL INDUSTRY CO.,LTD

DATA SHEET (한국소방산업기술원 기술기준에 준함)

MODEL NO. ASBUS-068-03A, ASBUS-093-03A

한국소방산업기술원검정품

상 품 명 (Products name)	폐쇄형(유리벌브), 68℃/93℃, 상향형, 표준반응형, 호칭 15, r2.3				
형 식 번 호 (Approval.No)	헤 18-5-1				
시 험 항 목	개 수	최 고	최 저	평 균	비 고
조 립 하 중	5	38 kg	32 kg	35 kg	설계하중 35 kg
작 동 온 도	5	71 ℃	67 ℃	69 ℃	편차 6 %
RTI 지수(감도)	5	220	190	205	표준반응형
방 수 량	5	80 ℓ/min	80 ℓ/min	80 ℓ/min	
충 격 시 험	10	중력가속도 62g 낙하 후 이상없음			
유리벌브의 열충격	5	충격횟수 6회 후 이상없음			
수 격 시 험	5	압력 0.35 ~ 3.5 MPa 수격횟수 4,000 회를 가한 후 이상없음			
진 동 시 험	5	진동시간 3시간 1회 실시 후 이상없음			
부 착 나 사	5	접합규격 PT1/2"-14산,호칭 15A 규격에 적합함.			
유리벌브 가열냉각	5	반복횟수 6회 후 이상없음			
걸 림 작 동 시 험	16	0.1MPa, 0.4MPa, 0.7MPa, 1.2MPa 수압력을 각각 가하여 작동시킬 때 분해되는 부품이 걸리지 않음.			
정 수 압 력	전 수	2.5 MPa N2 GAS – 기밀가압 이상없음			
재 질	유 리 벌 브	68℃적색 / 93℃그린 (Marking : JOB G5*16)			
	프 레 임	C3771BE			

◈ VISUAL

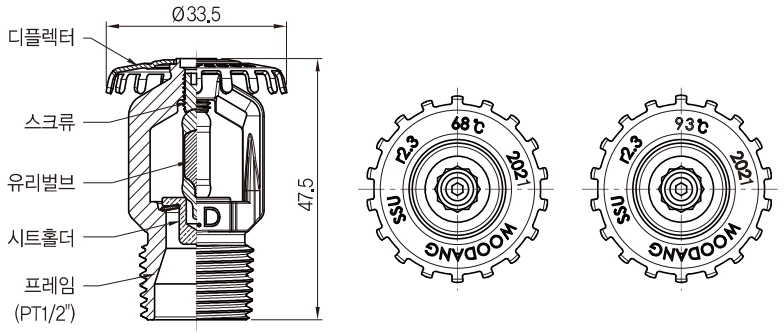

This Specification is Issued for Approved Issued Data : _____

Prepared by : _____ Approved by : _____

(주)우당기술산업

제 202100441 호

형 식 승 인 서

신청인 성 명 : 이수환
상 호 : (주)우당기술산업
사업장주소 : 경기도 용인시 처인구 모현면 외개일로21번길 3-8

「화재예방, 소방시설 설치·유지 및 안전관리에 관한 법률」 제36조제1항·제10항 및 제37조제1항 및 「소방용품의 품질관리 등에 관한 규칙」 제8조·제9조 제3항에 따라 다음과 같이 소방용품의 형식을 승인합니다.

1. 품 명 스프링클러헤드
2. 형 식 폐쇄형(유리벌브), 68℃ / 93℃, 상향형, 표준반응, 호칭 15, r2.3
3. 형식승인번호 헤18-5-2
4. 조 건
5. 비 고 헤18-5-1

2021 년 04 월 16 일

한국소방산업기술원

WOODANG
TECHNICAL INDUSTRY CO.,LTD

DATA SHEET (한국소방산업기술원 기술기준에 준함)

MODEL NO. ASBUS-068-05A, ASBUS-093-05A

한국소방산업기술원검정품

상 품 명 (Products name)	폐쇄형(유리벌브) , 68℃/93℃, 상향형, 표준반응형, 호칭 15, r2.3				
형 식 번 호 (Approval.No)	헤18-5-2				
시 험 항 목	개 수	최 고	최 저	평 균	비 고
조 립 하 중	5	38 kg	33 kg	45 kg	설계하중 35 kg
작 동 온 도	5	71 ℃	67 ℃	69 ℃	편차 6 %
RTI 지수(감도)	5	220	190	205	표준반응형
방 수 량	5	80 ℓ/min	80 ℓ/min	80 ℓ/min	
충 격 시 험	10	중력가속도 62g 낙하 후 이상없음			
유리벌브의 열충격	5	충격횟수 6회 후 이상없음			
수 격 시 험	5	압력 0.35 ~ 3.5 MPa 수격횟수 4,000 회를 가한 후 이상없음			
진 동 시 험	5	진동시간 3시간 1회 실시 후 이상없음			
부 착 나 사	5	접합규격 PT1/2"-14산,호칭 15A 규격에 적합함.			
유리벌브 가열냉각	5	반복횟수 6회 후 이상없음			
걸 림 작 동 시 험	16	0.1MPa, 0.4MPa, 0.7MPa, 1.2MPa 수압력을 각각 가하여 작동시킬 때 분해되는 부품이 걸리지 않음.			
정 수 압 력	전 수	2.5 MPa N2 GAS – 기밀가압 이상없음			
재 질	유 리 벌 브	68℃적색 / 93℃그린 (Marking : JOB G5*16)			
	프 레 임	C3771BE			

◈ VISUAL

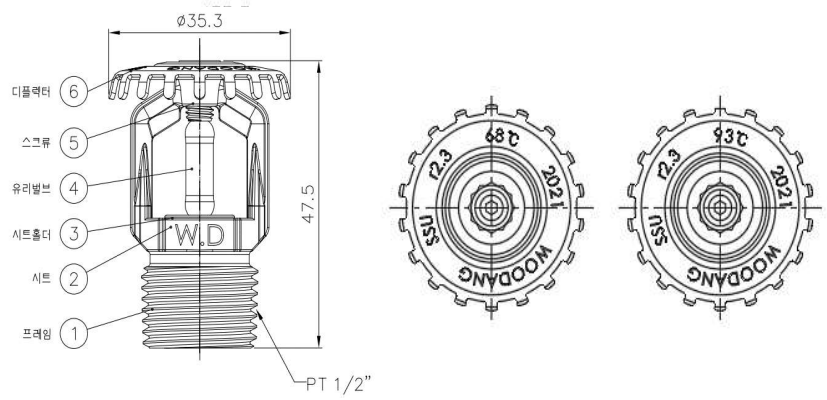

This Specification is Issued for Approved Issued Data : _____

Prepared by : _____ Approved by : _____

(주)우당기술산업

제 202101082 호

형 식 승 인 서

신청인 성 명 : 이수환
상 호 : (주)우당기술산업
사업장주소 : 경기도 용인시 처인구 모현면 외개일로21번길 3-8

「화재예방, 소방시설 설치·유지 및 안전관리에 관한 법률」 제36조제1항·제10항 및 제37조제1항 및 「소방용품의 품질관리 등에 관한 규칙」 제8조·제9조 제3항에 따라 다음과 같이 소방용품의 형식을 승인합니다.

1. 품 명 스프링클러헤드
2. 형 식 폐쇄형(유리벌브), 68 ℃ / 93 ℃, 상향형, 조기반응, 호칭 15, r 2.3
3. 형식승인번호 헤21-20
4. 조 건
5. 비 고

2021 년 10 월 01 일

한국소방산업기술원

WOODANG
TECHNICAL INDUSTRY CO.,LTD

DATA SHEET (한국소방산업기술원 기술기준에 준함)

MODEL NO. ASBUQ-068-01A, ASBUQ-093-01A

한국소방산업기술원검정품

상 품 명 (Products name)	폐쇄형(유리벌브) , 68℃/93℃, 상향형, 조기반응형, 호칭 15, r2.3				
형 식 번 호 (Approval.No)	헤21- 20				
시 험 항 목	개 수	최 고	최 저	평 균	비 고
조 립 하 중	5	38 kg	33 kg	45 kg	설계하중 35 kg
작 동 온 도	5	70 ℃	68 ℃	69 ℃	편차 6 %
RTI 지수(감도)	5	39	42	37	조기반응형
방 수 량	5	80 ℓ/min	80 ℓ/min	80 ℓ/min	
충 격 시 험	10	중력가속도 62g 낙하 후 이상없음			
유리벌브의 열충격	5	충격횟수 6회 후 이상없음			
수 격 시 험	5	압력 0.35 ~ 3.5 MPa 수격횟수 4,000 회를 가한 후 이상없음			
진 동 시 험	5	진동시간 3시간 1회 실시 후 이상없음			
부 착 나 사	5	접합규격 PT1/2"-14산,호칭 15A 규격에 적합함.			
유리벌브 가열냉각	5	반복횟수 6회 후 이상없음			
걸 림 작 동 시 험	16	0.1MPa, 0.4MPa, 0.7MPa, 1.2MPa 수압력을 각각 가하여 작동시킬 때 분해되는 부품이 걸리지 않음.			
정 수 압 력	전 수	2.5 MPa N2 GAS – 기밀가압 이상없음			
재 질	유 리 벌 브	68℃적색 / 93℃그린 (Marking : JOB G5*16)			
	프 레 임	C3771BE			

◈ VISUAL

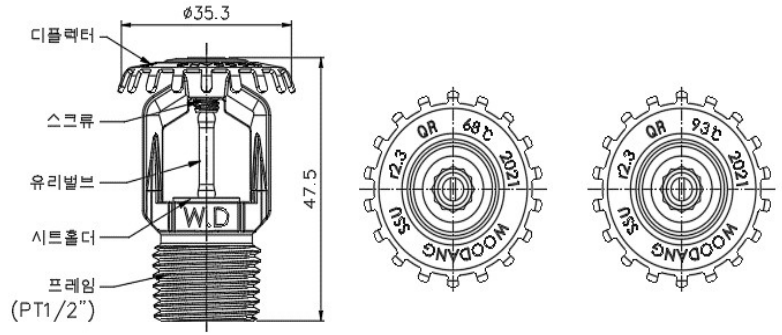

This Specification is Issued for Approved Issued Data : _____

Prepared by : _____ Approved by : _____

(주)우당기술산업

제 1999-07-622 호

형 식 승 인 서

신청인 성 명 : 이수환
상 호 : (주)우당기술산업
사업장주소 : 경기도 용인시 처인구 모현면 외개일로21번길 3-8

「화재예방, 소방시설 설치 · 유지 및 안전관리에 관한 법률」 제36조제1항 · 제10항 및 제37조제1항 및 「소방용품의 품질관리 등에 관한 규칙」 제8조 · 제9조 제3항에 따라 다음과 같이 소방용품의 형식을 승인합니다.

1. 품 명 스프링클러헤드
2. 형 식 개방형, 상향형, 호칭15
3. 형식승인번호 혜99-53
4. 조 건 산업재산권의 분쟁이 발생할 우려가 있거나 기술상 또는 기능상 결함이 생길 우려가 있는 경우 본 형식승인은 취소 될 수 있음.
5. 비 고

1999 년 07 월 22 일

한국소방산업기술원

인증관리부-11886 (2020.12.28 대표자 변경에 따른 재갈급)

WOODANG TECHNICAL INDUSTRY CO.,LTD

DATA SHEET (한국소방산업기술원 기술기준에 준함)

MODEL NO. ASOUX-15A-02A

한국소방산업기술원검정품

상 품 명 (Products name)	개방형, 상향형, 호칭 15				
형 식 번 호 (Approval.No)	혜 99-53				
시 험 항 목	개 수	최 고	최 저	평 균	비 고
조 립 하 중	-	-	-	-	-
작 동 온 도	-	-	-	-	-
RTI 지수(감도)	-	-	-	-	-
방 수 량	5	80 ℓ/min	80 ℓ/min	80 ℓ/min	
충 격 시 험	-	-			
유리벌브의 열충격	-	-			
수 격 시 험	-	-			
진 동 시 험	-	-			
부 착 나 사	5	접합규격 PT1/2"-14산,호칭 15A 규격에 적합함.			
유리벌브 가열냉각	5	-			
정 수 압 력	전수	-			
재 질	유 리 벌 브	-			
	프 레 임	C3771BE (Ni-Cr Plating)			

◈ VISUAL

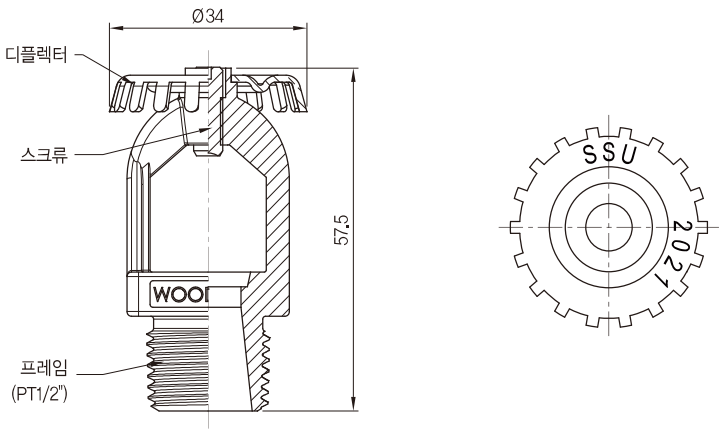

This Specification is Issued for Approved Issued Data : _____

Prepared by : _____ Approved by : _____

(주)우당기술산업

제 201900039 호

형 식 승 인 서

신청인 성 명 : 이수환
상 호 : (주)우당기술산업
사업장주소 : 경기도 용인시 처인구 모현면 외개일로21번길 3-8

「화재예방, 소방시설 설치 · 유지 및 안전관리에 관한 법률」 제36조제1항 · 제10항 및 제37조제1항 및 「소방용품의 품질관리 등에 관한 규칙」 제8조 · 제9조 제3항에 따라 다음과 같이 소방용품의 형식을 승인합니다.

1. 품 명 스프링클러헤드
2. 형 식 폐쇄형(유리벌브), 68℃ / 93℃, 하향형, 표준반응, 호칭15, r2.3
3. 형식승인번호 헤18-6-1
4. 조 건
5. 비 고 헤18-6

2019 년 01 월 16 일

한국소방산업기술원

인증관리부-11886 (2020.12.28 대표자 변경에 따른 재발급)

WOODANG TECHNICAL INDUSTRY CO.,LTD

DATA SHEET (한국소방산업기술원 기술기준에 준함)

MODEL NO. ASBPS-068-04A, ASBPS-093-04A

한국소방산업기술원검정품

상 품 명 (Products name)	폐쇄형(유리벌브), 68℃/93℃, 하향형, 표준반응형, 호칭 15, r2.3				
형 식 번 호 (Approval.No)	헤 18-6-1				
시 험 항 목	개 수	최 고	최 저	평 균	비 고
조 립 하 중	5	38 kg	32 kg	35 kg	설계하중 35 kg
작 동 온 도	5	71 ℃	67 ℃	69 ℃	편차 6 %
RTI 지수(감도)	5	230	185	207	표준반응형
방 수 량	5	80 ℓ/min	80 ℓ/min	80 ℓ/min	
충 격 시 험	10	중력가속도 59g 낙하 후 이상없음			
유리벌브의 열충격	5	충격횟수 6회 후 이상없음			
수 격 시 험	5	압력 0.35 ~ 3.5 MPa 수격횟수 4,000 회를 가한 후 이상없음			
진 동 시 험	5	진동시간 3시간 1회 실시 후 이상없음			
부 착 나 사	5	접합규격 PT1/2"-14산,호칭 15A 규격에 적합함.			
유리벌브 가열냉각	5	반복횟수 6회 후 이상없음			
걸 림 작 동 시 험	16	0.1MPa, 0.4MPa, 0.7MPa, 1.2MPa 수압력을 각각 가하여 작동시킬 때 분해되는 부품이 걸리지 않음.			
정 수 압 력	전 수	2.5 MPa N2 GAS – 기밀가압 이상없음			
재 질	유 리 벌 브	68℃적색 / 93℃그린 (Marking : JOB G5*16)			
	프 레 임	C3771BE + Ni-Cr도금			

◈ VISUAL

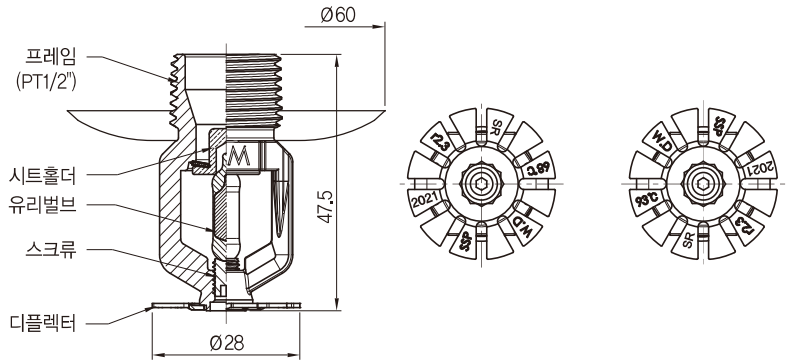

This Specification is Issued for Approved Issued Data : _____

Prepared by : _____ Approved by : _____

(주)우당기술산업

제 202001261 호

형 식 승 인 서

신청인 성 명 : 이수환
상 호 : (주)우당기술산업
사업장주소 : 경기도 용인시 처인구 모현면 외개일로21번길 3-8

「화재예방, 소방시설 설치 · 유지 및 안전관리에 관한 법률」 제36조제1항 · 제10항 및 제37조제1항 및 「소방용품의 품질관리 등에 관한 규칙」 제8조 · 제9조 제3항에 따라 다음과 같이 소방용품의 형식을 승인합니다.

1. 품 명 스프링클러헤드
2. 형 식 폐쇄형(유리벌브), 68℃ / 93℃, 하향형, 표준반응, 호칭15, r2.3
3. 형식승인번호 헤18-6-2
4. 조 건
5. 비 고 헤18-6-1

2020 년 11 월 18 일

한국소방산업기술원

인증관리부-11886 (2020.12.28 대표자 변경에 따른 재발급)

WOODANG
TECHNICAL INDUSTRY CO.,LTD

DATA SHEET (한국소방산업기술원 기술기준에 준함)

MODEL NO. ASBPS-068-05A, ASBPS-093-05A

한국소방산업기술원검정품

상 품 명 (Products name)	폐쇄형(유리벌브) , 68℃/ 93℃, 하향형, 표준반응형, 호칭 15, r2.3				
형 식 번 호 (Approval.No)	헤18- 6- 2				
시 험 항 목	개 수	최 고	최 저	평 균	비 고
조 립 하 중	5	38 kg	33 kg	45 kg	설계하중 35 kg
작 동 온 도	5	71 ℃	67 ℃	69 ℃	편차 6 %
RTI 지수(감도)	5	230	185	207	표준반응형
방 수 량	5	80 ℓ/min	80 ℓ/min	80 ℓ/min	
충 격 시 험	10	중력가속도 59g 낙하 후 이상없음			
유리벌브의 열충격	5	충격횟수 6회 후 이상없음			
수 격 시 험	5	압력 0.35 ~ 3.5 MPa 수격횟수 4,000 회를 가한 후 이상없음			
진 동 시 험	5	진동시간 3시간 1회 실시 후 이상없음			
부 착 나 사	5	접합규격 PT1/2"-14산,호칭 15A 규격에 적합함.			
유리벌브 가열냉각	5	반복횟수 6회 후 이상없음			
걸 림 작 동 시 험	16	0.1MPa, 0.4MPa, 0.7MPa, 1.2MPa 수압력을 각각 가하여 작동시킬 때 분해되는 부품이 걸리지 않음.			
정 수 압 력	전 수	2.5 MPa N2 GAS - 기밀가압 이상없음			
재 질	유 리 벌 브	68℃적색 / 93℃그린 (Marking : JOB G5*16)			
	프 레 임	C3771BE + Ni-Cr도금			

◈ VISUAL

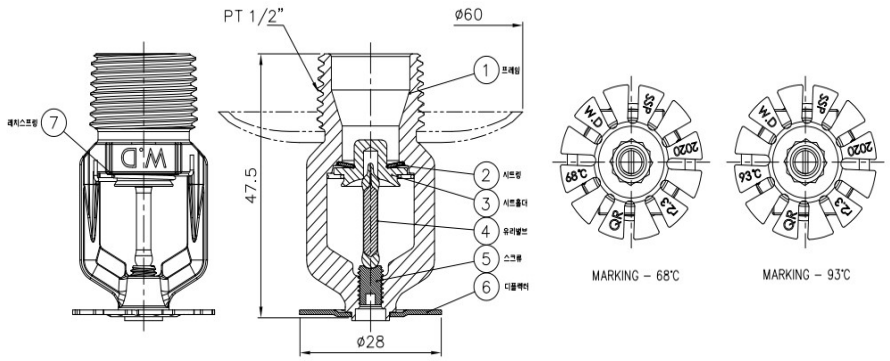

This Specification is Issued for Approved Issued Data : _____

Prepared by : _____ Approved by : _____

(주)우당기술산업

제 201800557 호

형 식 승 인 서

신청인 성 명 : 이수환
상 호 : (주)우당기술산업
사업장주소 : 경기도 용인시 처인구 모현면 외개일로21번길 3-8

「화재예방, 소방시설 설치 · 유지 및 안전관리에 관한 법률」 제36조제1항 · 제10항 및 제37조제1항 및 「소방용품의 품질관리 등에 관한 규칙」 제8조 · 제9조 제3항에 따라 다음과 같이 소방용품의 형식을 승인합니다.

1. 품 명 스프링클러헤드
2. 형 식 폐쇄형(유리벌브), 68℃/93℃, 하향형, 조기반응, 호칭15, r2.3
3. 형식승인번호 헤18-7
4. 조 건
5. 비 고

2018 년 06 월 25 일

한국소방산업기술원

인증관리부-11886 (2020.12.28 대표자 변경에 따른 재발급)

WOODANG TECHNICAL INDUSTRY CO.,LTD

DATA SHEET (한국소방산업기술원 기술기준에 준함)

MODEL NO. ASBPQ-068-04A, ASBPQ-093-04A

한국소방산업기술원검정품

상 품 명 (Products name)	폐쇄형(유리벌브), 68℃/93℃, 하향형, 조기반응형, 호칭 15, r2.3				
형 식 번 호 (Approval.No)	헤 18-7				
시 험 항 목	개 수	최 고	최 저	평 균	비 고
조 립 하 중	5	38 kg	32 kg	35 kg	설계하중 35 kg
작 동 온 도	5	70 ℃	67 ℃	68.5 ℃	편차 4 %
RTI 지수(감도)	5	45	35	40	조기반응형
방 수 량	5	80 ℓ/min	80 ℓ/min	80 ℓ/min	
충 격 시 험	10	중력가속도 59g 낙하 후 이상없음			
유리벌브의 열충격	5	충격횟수 6회 후 이상없음			
수 격 시 험	5	압력 0.35 ~ 3.5 MPa 수격횟수 4,000 회를 가한 후 이상없음			
진 동 시 험	5	진동시간 3시간 1회 실시 후 이상없음			
부 착 나 사	5	접합규격 PT1/2"-14산,호칭 15A 규격에 적합함.			
유리벌브 가열냉각	5	반복횟수 6회 후 이상없음			
걸 림 작 동 시 험	16	0.1MPa, 0.4MPa, 0.7MPa, 1.2MPa 수압력을 각각 가하여 작동시킬 때 분해되는 부품이 걸리지 않음.			
정 수 압 력	전 수	2.5 MPa N2 GAS - 기밀가압 이상없음			
재 질	유 리 벌 브	68℃적색 / 93℃그린 (Marking : JOB F3*16)			
	프 레 임	C3771BE + Ni-Cr도금			

◈ VISUAL

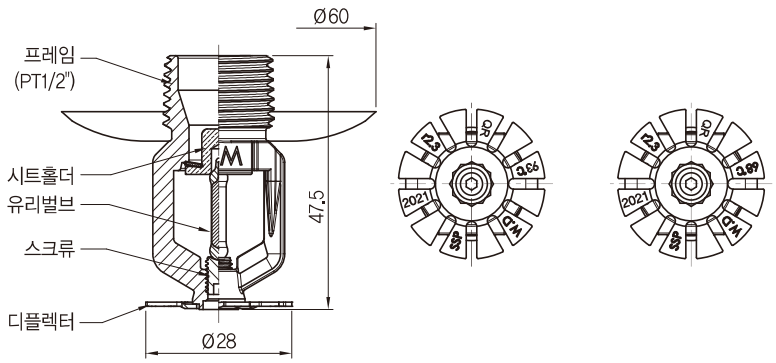

This Specification is Issued for Approved Issued Data : _____

Prepared by : _____ Approved by : _____

(주)우당기술산업

제 1996-12-857 호

형 식 승 인 서

신청인 성 명 : 이수환
상 호 : (주)우당기술산업
사업장주소 : 경기도 용인시 처인구 모현면 외개일로21번길 3-8

「화재예방, 소방시설 설치 · 유지 및 안전관리에 관한 법률」 제36조제1항 · 제10항 및 제37조제1항 및 「소방용품의 품질관리 등에 관한 규칙」 제8조 · 제9조 제3항에 따라 다음과 같이 소방용품의 형식을 승인합니다.

1. 품 명 스프링클러헤드
2. 형 식 개방형, 하향형, 호칭15(PT1/2˝)
3. 형식승인번호 헤93-4-1
4. 조 건 산업재산권의 분쟁이 발생할 우려가 있거나 기술상 또는 기능상 결함이 생길 우려가 있는 경우 본 형식승인은 취소될 수 있음.
5. 비 고 헤93-4

1996 년 12 월 17 일

한국소방산업기술원

인증관리부-11886 (2020.12.28 대표자 변경에 따른 재발급)

WOODANG
TECHNICAL INDUSTRY CO.,LTD

DATA SHEET (한국소방산업기술원 기술기준에 준함)

MODEL NO. ASOPX-15A-02A

한국소방산업기술원검정품

상 품 명 (Products name)	개방형, 하향형, 호칭 15				
형 식 번 호 (Approval.No)	헤 93-4-1				
시 험 항 목	개 수	최 고	최 저	평 균	비 고
조 립 하 중	-	-	-	-	-
작 동 온 도	-	-	-	-	-
RTI 지수(감도)	-	-	-	-	-
방 수 량	5	80 ℓ/min	80 ℓ/min	80 ℓ/min	
충 격 시 험	-	-			
유리벌브의 열충격	-	-			
수 격 시 험	-	-			
진 동 시 험	-	-			
부 착 나 사	5	접합규격 PT1/2"-14산,호칭 15A 규격에 적합함.			
유리벌브 가열냉각	5	-			
정 수 압 력	전수	-			
재 질	유 리 벌 브	-			
	프 레 임	C3771BE (Ni-Cr Plating)			

◈ VISUAL

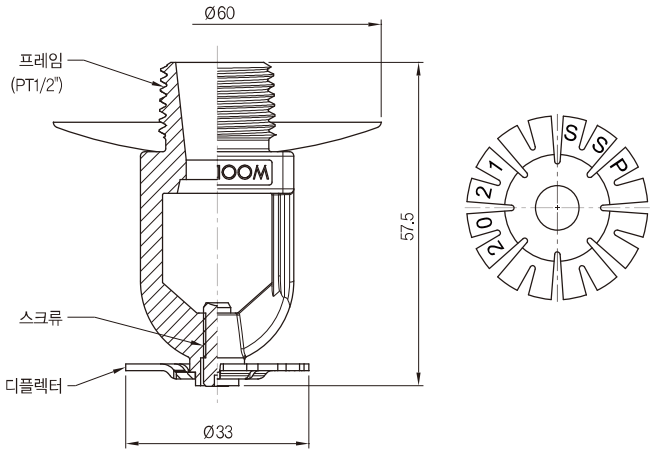

This Specification is Issued for Approved Issued Data : _____

Prepared by : _____ Approved by : _____

(주)우당기술산업

제 201500548 호

형 식 승 인 서

신청인 성 명 : 이수환
상 호 : (주)우당기술산업
사업장주소 : 경기도 용인시 처인구 모현면 외개일로21번길 3-8

「화재예방, 소방시설 설치 · 유지 및 안전관리에 관한 법률」 제36조제1항 · 제10항 및 제37조제1항 및 「소방용품의 품질관리 등에 관한 규칙」 제8조 · 제9조 제3항에 따라 다음과 같이 소방용품의 형식을 승인합니다.

1. 품 명 스프링클러헤드
2. 형 식 개방형, 측벽(수평)형, 호칭 15
3. 형식승인번호 헤15-15
4. 조 건
5. 비 고

2015 년 06 월 26 일

한국소방산업기술원

인증관리부-11886 (2020.12.28 대표자 변경에 따른 재발급)

WOODANG TECHNICAL INDUSTRY CO.,LTD

DATA SHEET (한국소방산업기술원 기술기준에 준함)

MODEL NO. ASOHX-15A-02A

한국소방산업기술원검정품

상 품 명 (Products name)	개방형, 측벽(수평)형, 호칭15				
형 식 번 호 (Approval.No)	헤 15-15				
시 험 항 목	개 수	최 고	최 저	평 균	비 고
조 립 하 중	-	-	-	-	-
작 동 온 도	-	-	-	-	-
RTI 지수(감도)	-	-	-	-	-
방 수 량	5	80 ℓ/min	80 ℓ/min	80 ℓ/min	
충 격 시 험	-	-			
유리벌브의 열충격	-	-			
수 격 시 험	-	-			
진 동 시 험	-	-			
부 착 나 사	5	접합규격 PT1/2"-14산,호칭 15A 규격에 적합함.			
유리벌브 가열냉각	5	-			
정 수 압 력	전수	-			
재 질	유 리 벌 브	-			
	프 레 임	C3771BE (Ni-Cr Plating)			

◈ VISUAL

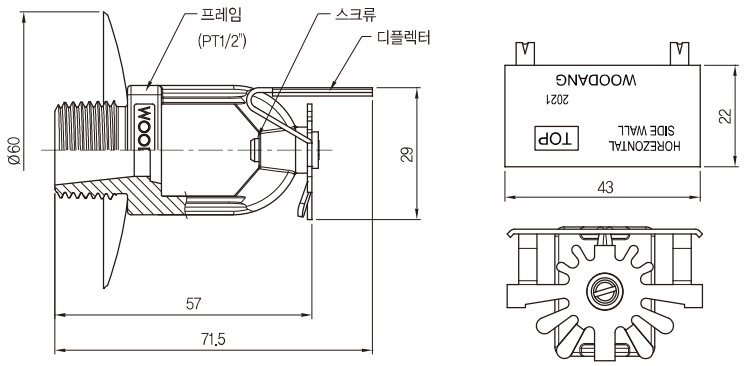

This Specification is Issued for Approved Issued Data : _____

Prepared by : _____ Approved by : _____

(주)우당기술산업

제 2011-07-373 호

형 식 승 인 서

신청인 성 명 : 이수환
상 호 : (주)우당기술산업
사업장주소 : 경기도 용인시 처인구 모현면 외개일로21번길 3-8

「화재예방, 소방시설 설치 · 유지 및 안전관리에 관한 법률」 제36조제1항 · 제10항 및 제37조제1항 및 「소방용품의 품질관리 등에 관한 규칙」 제8조 · 제9조 제3항에 따라 다음과 같이 소방용품의 형식을 승인합니다.

1. 품 명 스프링클러헤드
2. 형 식 폐쇄형(퓨지블링크),74℃,하향형,화재조기진압형,호칭20 (NPT3/4 ")
3. 형식승인번호 헤11-19
4. 조 건
5. 비 고

2011 년 07 월 07 일

한국소방산업기술원

인증관리부-11886 (2020.12.28 대표자 변경에 따른 재발급)

WOODANG TECHNICAL INDUSTRY CO.,LTD

DATA SHEET (한국소방산업기술원 기술기준에 준함)

MODEL NO. ASVPQ-074

한국소방산업기술원검정품

상 품 명 (Products name)	폐쇄형(퓨지블링크), 74℃, 하향형, 화재조기진압형, 호칭 20A(NPT3/4")				
형 식 번 호 (Approval.No)	헤 11-19				
시 험 항 목	개 수	최 고	최 저	평 균	비 고
조 립 하 중	5	75 Kg	45 Kg	60 Kg	설계하중 60 Kg
작 동 온 도	5	75 ℃	73 ℃	74 ℃	편차 0.1 %
RTI 지수(감도)	5	25	30	28	시험항목
방 수 량	5	209 ℓ/min	195 ℓ/min	294 ℓ/min	방수압력 0.1 MPa
충 격 시 험	10	중력가속도 170G 낙하 후 누수없음			
유리벌브의 열충격	5				
수 격 시 험	5	압력 0.35 ~ 3.5 MPa 수격횟수 4,000 회를 가한 후 누수없음			
진 동 시 험	5	진동시간 3시간 1회 실시 후 누수없음			
유리벌브 가열냉각	5				
부 착 나 사	5	접합규격 NPT 3/4" , 호칭 20A에 적합함			
정 수 압 력	전 수	2.5 MPa N2 GAS – 기밀가압누수없음			
재 질	74℃저용점 합금 Fuse		프레임 – RED BRASS		

◈ VISUAL

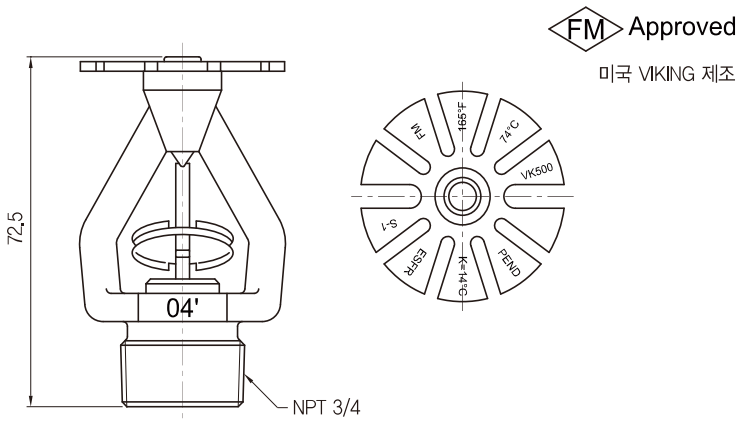

This Specification is Issued for Approved Issued Data : _____

Prepared by : _____ Approved by : _____

(주)우당기술산업

제 2011-10-549 호

형 식 승 인 서

신청인 성 명 : 이수환
상 호 : (주)우당기술산업
사업장주소 : 경기도 용인시 처인구 모현면 외개일로21번길 3-8

「화재예방, 소방시설 설치 · 유지 및 안전관리에 관한 법률」 제36조제1항 · 제10항 및 제37조제1항 및 「소방용품의 품질관리 등에 관한 규칙」 제8조 · 제9조 제3항에 따라 다음과 같이 소방용품의 형식을 승인합니다.

1. 품 명 스프링클러헤드
2. 형 식 폐쇄형(유리벌브,141℃,상향형,표준반응형,호칭20(NPT3/4 “))
3. 형식승인번호 헤11-28
4. 조 건
5. 비 고

2011 년 10 월 07 일

한국소방산업기술원

인증관리부-11886 (2020.12.28 대표자 변경에 따른 재발급)

WOODANG TECHNICAL INDUSTRY CO.,LTD

DATA SHEET (한국소방산업기술원 기술기준에 준함)

MODEL NO. ASVUS-141

한국소방산업기술원검정품

상 품 명 (Products name)	폐쇄형(유리벌브), 141℃, 표준반응형, 상향형, 호칭 20A(NPT3/4")				
형 식 번 호 (Approval.No)	헤 11-28				
시 험 항 목	개 수	최 고	최 저	평 균	비 고
조 립 하 중	5	42.3 Kg	38.5 Kg	40 Kg	설계하중 40 Kg
작 동 온 도	5	141 ℃	141 ℃	141.5℃	편차 1.5 %
RTI 지수(감도)	5	83	83	81	시험항목
방 수 량	5	115.4 ℓ/min	116.8 ℓ/min	114 ℓ/min	방수압력 0.1 MPa
충 격 시 험	10	중력가속도 110G 낙하 후 누수없음			
유리벌브의 열충격	5	충격회수 6회 후 누수없음			
수 격 시 험	5	압력 0.35 ~ 3.5 MPa 수격횟수 4,000 회를 가한 후 누수없음			
진 동 시 험	5	진동시간 3시간 1회 실시 후 누수없음			
유리벌브 가열냉각	5	반복회수 6회 후 누수없음			
부 착 나 사	5	접합규격 NPT 3/4" , 호칭 20A에 적합함			
정 수 압 력	전 수	2.5 MPa N2 GAS – 기밀가압 누수없음			
재 질	유리벌브 – 초록		프레임 – RED BRASS		

◈ VISUAL

UL Listed

FM Approved

미국 VIKING 제조

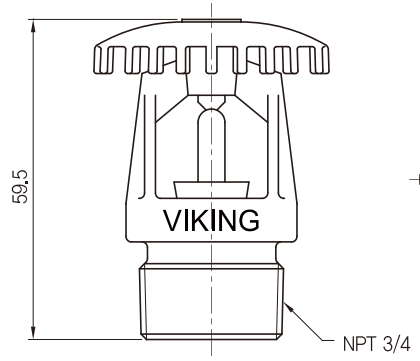

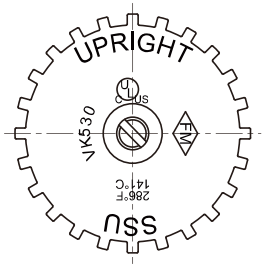

This Specification is Issued for Approved Issued Data : _____

Prepared by : _____ Approved by : _____

(주)우당기술산업

제 2006-09-663 호

형 식 승 인 서

신청인 성 명 : 이수환
상 호 : (주)우당기술산업
사업장주소 : 경기도 용인시 처인구 모현면 외개일로21번길 3-8

「화재예방, 소방시설 설치 · 유지 및 안전관리에 관한 법률」 제36조제1항 · 제10항 및 제37조제1항 및 「소방용품의 품질관리 등에 관한 규칙」 제8조 · 제9조 제3항에 따라 다음과 같이 소방용품의 형식을 승인합니다.

1. 품 명 스프링클러헤드
2. 형 식 폐쇄형(유리벌브), 68 ℃, 상향형, 표준반응형, 호칭20 (NPT 3/4 ")
3. 형식승인번호 헤06-26
4. 조 건 소방용기계.기구의형식승인등에관한규칙 제28조(형식시험 및 제품검사의특례) 제1항제2호에 의한 형식승인임
5. 비 고

2006 년 09 월 22 일

한국소방산업기술원

인증관리수-11886 (2020.12.28 대표자 변경에 따른 재발급)

WOODANG TECHNICAL INDUSTRY CO.,LTD

DATA SHEET (한국소방산업기술원 기술기준에 준함)

MODEL NO. ASVUS-068

한국소방산업기술원검정품

상 품 명 (Products name)	폐쇄형(유리벌브), 68℃, 표준반응형, 상향형, 호칭 20A(NPT3/4")				
형 식 번 호 (Approval.No)	헤 06-26				
시 험 항 목	개 수	최 고	최 저	평 균	비 고
조 립 하 중	5	42.3 Kg	38.5 Kg	40 Kg	설계하중 40 Kg
작 동 온 도	5	141 ℃	141 ℃	141.5 ℃	편차 1.5 %
RTI 지수(감도)	5	83	83	81	시험항목
방 수 량	5	118.4 ℓ/min	115.8 ℓ/min	117 ℓ/min	방수압력 0.1 MPa
충 격 시 험	10	중력가속도 110G 낙하 후 이상없음			
유리벌브의 열충격	5	충격회수 6회 후 이상없음			
수 격 시 험	5	압력 0.35 ~ 3.5 MPa 수격횟수 4,000 회를 가한 후 이상없음			
진 동 시 험	5	진동시간 3시간 1회 실시 후 이상없음			
유리벌브 가열냉각	5	반복회수 6회 후 이상없음			
부 착 나 사	5	접합규격 NPT 3/4" , 호칭 20A에 적합함			
정 수 압 력	전 수	2.5 MPa N2 GAS – 기밀가압 이상없음			
재 질	유리벌브 – 적색		프레임 – RED BRASS		

◈ VISUAL

UL Listed

FM Approved

미국 VIKING 제조

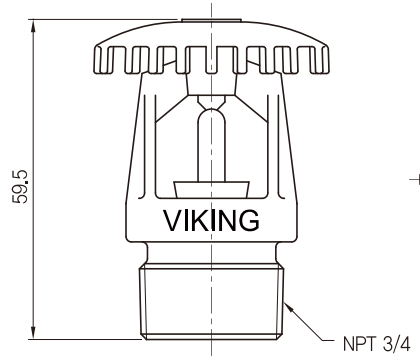

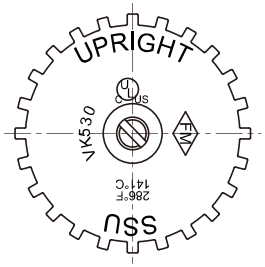

This Specification is Issued for Approved Issued Data : _____

Prepared by : _____ Approved by : _____

(주)우당기술산업

제 2006-11-787 호

형 식 승 인 서

신청인 성 명 : 이수환
상 호 : (주)우당기술산업
사업장주소 : 경기도 용인시 처인구 모현면 외개일로21번길 3-8

「화재예방, 소방시설 설치 · 유지 및 안전관리에 관한 법률」 제36조제1항 · 제10항 및 제37조제1항 및 「소방용품의 품질관리 등에 관한 규칙」 제8조 · 제9조 제3항에 따라 다음과 같이 소방용품의 형식을 승인합니다.

1. 품 명 스프링클러헤드
2. 형 식 폐쇄형(유리벌브), 93 ℃, 상향형, 표준반응형, 호칭20 (NPT3/4 ")
3. 형식승인번호 헤06-31
4. 조 건 소방용기계.기구의형식승인등에관한규칙 제28조(형식시험 및 제품검사의 특례) 제1항제2호에 의한 형식승인임
5. 비 고

2006 년 11 월 09 일

한국소방산업기술원

인증관리부-11886 (2020.12.28 대표자 변경에 따른 재발급)

WOODANG TECHNICAL INDUSTRY CO.,LTD

DATA SHEET (한국소방산업기술원 기술기준에 준함)

MODEL NO. ASVUS-093

한국소방산업기술원검정품

상 품 명 (Products name)	폐쇄형(유리벌브), 93℃, 표준반응형, 상향형, 호칭 20A(NPT3/4")				
형 식 번 호 (Approval.No)	헤 06-31				
시 험 항 목	개 수	최 고	최 저	평 균	비 고
조 립 하 중	5	42.3 Kg	38.5 Kg	40 Kg	설계하중 40 Kg
작 동 온 도	5	94 ℃	95 ℃	93℃	편차 1.5 %
RTI 지수(감도)	5	100	103	101	시험항목
방 수 량	5	117.4 ℓ/min	116.8 ℓ/min	115 ℓ/min	방수압력 0.1 MPa
충 격 시 험	10	중력가속도 110G 낙하 후 이상없음			
유리벌브의 열충격	5	충격회수 6회 후 이상없음			
수 격 시 험	5	압력 0.35 ~ 3.5 MPa 수격횟수 4,000 회를 가한 후 이상없음			
진 동 시 험	5	진동시간 3시간 1회 실시 후 이상없음			
유리벌브 가열냉각	5	반복회수 6회 후 이상없음			
부 착 나 사	5	접합규격 NPT 3/4" , 호칭 20A에 적합함			
정 수 압 력	전 수	2.5 MPa N2 GAS – 기밀가압 이상없음			
재 질	유리벌브 – 그린		프레임 – RED BRASS		

◈ VISUAL

UL Listed

FM Approved

미국 VIKING 제조

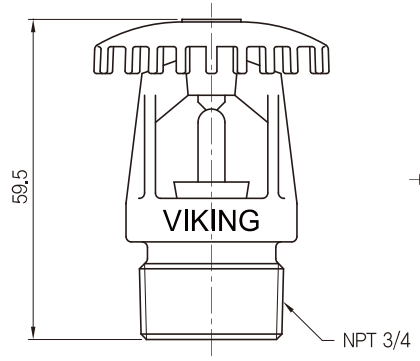

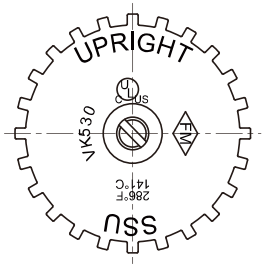

This Specification is Issued for Approved Issued Data : _____

Prepared by : _____ Approved by : _____

(주)우당기술산업

KFI

제 201400739 호

형 식 승 인 서

신청인 성 명 : 이수환
상 호 : (주)우당기술산업
사업장주소 : 경기도 용인시 처인구 모현면 외개일로21번길 3-8

「화재예방, 소방시설 설치 · 유지 및 안전관리에 관한 법률」 제36조제1항 · 제10항 및 제37조제1항 및 「소방용품의 품질관리 등에 관한 규칙」 제8조 · 제9조 제3항에 따라 다음과 같이 소방용품의 형식을 승인합니다.

1. 품 명 스프링클러헤드
2. 형 식 폐쇄형(유리벌브), 68 ℃, 상향형, 조기반응, 호칭 20(NPT 3/4")
3. 형식승인번호 헤14-29
4. 조 건
5. 비 고

2014 년 10 월 13 일

한국소방산업기술원

인증관리부-11886 (2020.12.28 대표자 변경에 따른 재급)

WOODANG
TECHNICAL INDUSTRY CO.,LTD

DATA SHEET (한국소방산업기술원 기술기준에 준함)

MODEL NO. ASVUQ0682002

한국소방산업기술원검정품

상 품 명 (Products name)	폐쇄형(유리벌브) , 68℃, 상향형, 조기반응형, 호칭 20(NPT 3/4")				
형 식 번 호 (Approval.No)	헤14- 29				
시 험 항 목	개 수	최 고	최 저	평 균	비 고
조 립 하 중	5	-	-	-	설계하중 40 Kg
작 동 온 도	5	70 ℃	68 ℃	69℃	편차 6 %
RTI 지수(감도)	5	39	42	37	조기반응형
방 수 량	5	80 ℓ/min	80 ℓ/min	80 ℓ/min	
충 격 시 험	10	중력가속도 62g 낙하 후 이상없음			
유리벌브의 열충격	5	충격회수 6회 후 이상없음			
수 격 시 험	5	압력 0.35 ~ 3.5 MPa 수격횟수 4,000 회를 가한 후 이상없음			
진 동 시 험	5	진동시간 3시간 1회 실시 후 이상없음			
부 착 나 사	5	접합규격 PT1/2"- 14산,호칭 15A 규격에 적합함.			
유리벌브 가열냉각	5	반복횟수 6회 후 이상없음			
걸 림 작 동 시 험	16	0.1MPa, 0.4MPa, 0.7MPa, 1.2MPa 수압력을 각각 가하여 작동시킬 때 분해되는 부품이 걸리지 않음.			
정 수 압 력	전 수	2.5 MPa N2 GAS - 기밀가압 이상없음			
재 질	유 리 벌 브	68℃적색 (Marking : JOB F3- SP SUPERIOR)			
	프 레 임	C3771BE			

◈ VISUAL

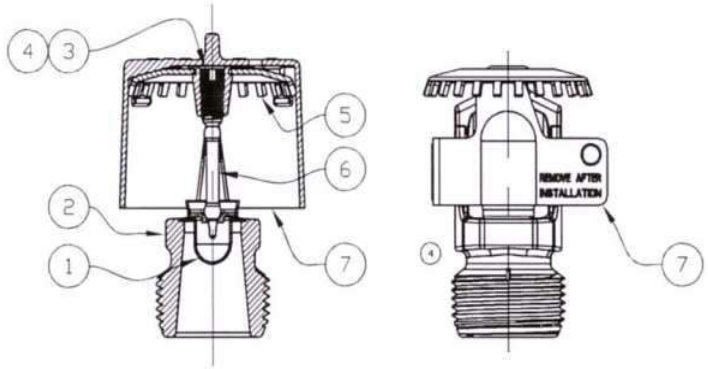

전고: 59.6㎜ / 전장: 25.5㎜ / 전폭: 21.9㎜

This Specification is Issued for Approved Issued Data : _____

Prepared by : _____ Approved by : _____

(주)우당기술산업

KFI

201600324 호

형 식 승 인 서

신청인 성 명 : 이수환
상 호 : (주)우당기술산업
사업장주소 : 경기도 용인시 처인구 모현면 외개일로21번길 3-8

「화재예방, 소방시설 설치 · 유지 및 안전관리에 관한 법률」 제36조제1항 · 제10항 및 제37조제1항 및 「소방용품의 품질관리 등에 관한 규칙」 제8조 · 제9조 제3항에 따라 다음과 같이 소방용품의 형식을 승인합니다.

1. 품 명 스프링클러헤드
2. 형 식 폐쇄형(유리벌브), 68 ℃, 조기반응형, 하향형, 호칭 20 (NPT 3/4")
3. 형식승인번호 헤16-15
4. 조 건
5. 비 고

2016 년 04 월 20 일

한국소방산업기술원

인증관리부-11886 (2020.12.28 대표자 변경에 따른 재발급)

WOODANG
TECHNICAL INDUSTRY CO.,LTD

DATA SHEET (한국소방산업기술원 기술기준에 준함)

MODEL NO. ASVPQ0680001

한국소방산업기술원검정품

상 품 명 (Products name)	폐쇄형(유리벌브) , 68℃, 하향형, 조기반응형, 호칭 20(NPT 3/4")				
형 식 번 호 (Approval.No)	헤16- 15				
시 험 항 목	개 수	최 고	최 저	평 균	비 고
조 립 하 중	5	-	-	-	설계하중 40 Kg
작 동 온 도	5	70 ℃	68 ℃	69℃	편차 6 %
RTI 지수(감도)	5	39	42	37	조기반응형
방 수 량	5	80 ℓ/min	80 ℓ/min	80 ℓ/min	
충 격 시 험	10	중력가속도 62g 낙하 후 이상없음			
유리벌브의 열충격	5	충격회수 6회 후 이상없음			
수 격 시 험	5	압력 0.35 ~ 3.5 MPa 수격횟수 4,000 회를 가한 후 이상없음			
진 동 시 험	5	진동시간 3시간 1회 실시 후 이상없음			
부 착 나 사	5	접합규격 PT1/2"- 14산,호칭 15A 규격에 적합함.			
유리벌브 가열냉각	5	반복횟수 6회 후 이상없음			
걸 림 작 동 시 험	16	0.1MPa, 0.4MPa, 0.7MPa, 1.2MPa 수압력을 각각 가하여 작동시킬 때 분해되는 부품이 걸리지 않음.			
정 수 압 력	전 수	2.5 MPa N2 GAS - 기밀가압 이상없음			
재 질	유 리 벌 브	68℃적색 (Marking : JOB F3- SP SUPERIOR)			
	프 레 임	C3771BE			

◈ VISUAL

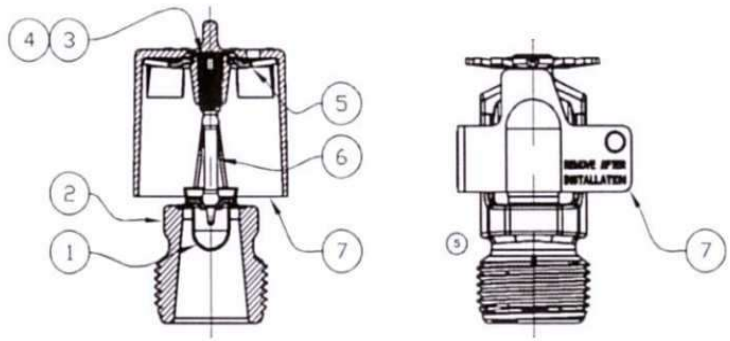

전고: 59.6㎜ / 전장: 25.5㎜ / 전폭: 21.92㎜

This Specification is Issued for Approved Issued Data : _____

Prepared by : _____ Approved by : _____

(주)우당기술산업

제 202200664 호

형 식 승 인 서

신청인 성 명 : 이수환
상 호 : (주)우당기술산업
사업장주소 : 경기도 용인시 처인구 모현면 외개일로21번길 3-8

「화재예방, 소방시설 설치·유지 및 안전관리에 관한 법률」 제36조제1항·제10항 및 제37조제1항 및 「소방용품의 품질관리 등에 관한 규칙」 제8조·제9조 제3항에 따라 다음과 같이 소방용품의 형식을 승인합니다.

1. 품 명 스프링클러헤드
2. 형 식 폐쇄형(유리벌브), 68 ℃, 상향형, 표준반응형, 라지드롭형, 호칭 20
3. 형식승인번호 헤22-9
4. 조 건
5. 비 고

2022 년 08 월 09 일

한국소방산업기술원

WOODANG
TECHNICAL INDUSTRY CO.,LTD

DATA SHEET (한국소방산업기술원 기술기준에 준함)

MODEL NO. ASBUS-068-06A, ASBUS-093-06A

한국소방산업기술원검정품

상 품 명 (Products name)	폐쇄형(유리벌브) , 68℃ / 93℃, 상향형, 표준반응형, 라지드롭형, 호칭 20								
형 식 번 호 (Approval.No)	헤22-9 (68℃)								
시 험 항 목	개 수	최 고		최 저		평 균		비 고	
조 립 하 중	5	88 kg		72 kg		80 kg		설계하중 80 kg	
작 동 온 도	5	71 ℃	95 ℃	67 ℃	91 ℃	69 ℃	93 ℃	편차 0.6 편	편차 0.2 %
RTI 지수(감도)	5	230		185		207		표준반응형	
방 수 량	5	162 ℓ/min		158 ℓ/min		160 ℓ/min			
충 격 시 험	10	중력가속도 59g 낙하 후 이상 없음.							
유리벌브의 열충격	5	충격횟수 6회 후 이상 없음.							
수 격 시 험	5	압력 0.35 ~ 3.5 MPa 수격횟수 4,000 회를 가한 후 이상 없음.							
진 동 시 험	5	3시간 1회 실시 후 이상 없음.							
부 착 나 사	5	접합규격 PT1/2"-14산, 호칭 15A 규격에 적합.							
유리벌브 가열냉각	5	반복횟수 6회 후 이상 없음.							
걸 림 작 동 시 험	16	0.1MPa, 0.4MPa, 0.7MPa, 1.2MPa 수압력을 각각 가하여 작동시킬 때 분해되는 부품이 걸리지 않음.							
정 수 압 력	전 수	2.5 MPa N2 GAS – 기밀가압 이상 없음.							
재 질	유 리 벌 브	68℃(적색) / 93℃(녹색) (Marking : JOB G5*20)							
	프 레 임	C3771BE + Ni-Cr도금							

◈ VISUAL

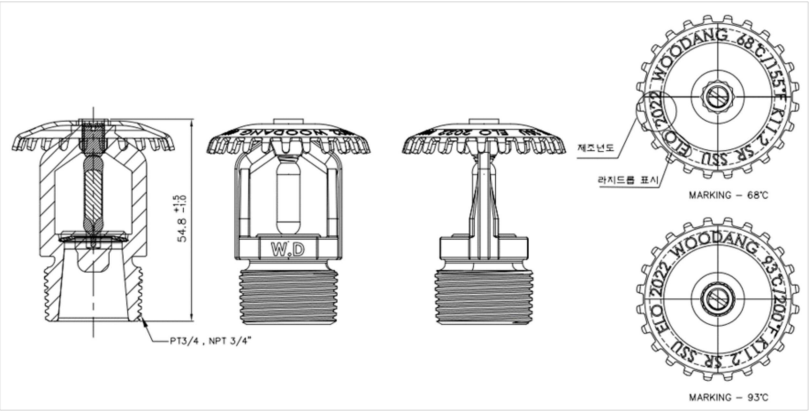

This Specification is Issued for Approved Issued Data : _____

Prepared by : _____ Approved by : _____

(주)우당기술산업

KFI

제 202300097 호

형 식 승 인 서

신청인 성 명 : 이수환
상 호 : (주)우당기술산업
사업장주소 : 경기도 용인시 처인구 모현면 외개일로21번길 3-8

「소방시설 설치 및 관리에 관한 법률」 제37조제1항·제10항 및 제38조제1항 및 「소방용품의 품질관리 등에 관한 규칙」 제8조·제9조제3항에 따라 다음과 같이 소방용품의 형식을 승인합니다.

1. 품 명 스프링클러헤드
2. 형 식 폐쇄형(유리벌브), 93 ℃, 표준반응형, 상향형, 라지드롭형, 호칭 20
3. 형식승인번호 헤23-1
4. 조 건
5. 비 고

2023 년 02 월 10 일

한국소방산업기술원

WOODANG
TECHNICAL INDUSTRY CO.,LTD

DATA SHEET (한국소방산업기술원 기술기준에 준함)

MODEL NO. ASBUS-068-06A, ASBUS-093-06A

한국소방산업기술원검정품

상 품 명 (Products name)	폐쇄형(유리벌브) , 68℃ / 93℃, 상향형, 표준반응형, 라지드롭형, 호칭 20								
형 식 번 호 (Approval.No)	헤23-1 (93℃)								
시 험 항 목	개 수	최 고		최 저		평 균		비 고	
조 립 하 중	5	88 kg		72 kg		80 kg		설계하중 80 kg	
작 동 온 도	5	71 ℃	95 ℃	67 ℃	91 ℃	69 ℃	93 ℃	편차 0.6 편	편차 0.2 %
RTI 지수(감도)	5	230		185		207		표준반응형	
방 수 량	5	162 ℓ/min		158 ℓ/min		160 ℓ/min			
충 격 시 험	10	중력가속도 59g 낙하 후 이상 없음.							
유리벌브의 열충격	5	충격횟수 6회 후 이상 없음.							
수 격 시 험	5	압력 0.35 ~ 3.5 MPa 수격횟수 4,000 회를 가한 후 이상 없음.							
진 동 시 험	5	3시간 1회 실시 후 이상 없음.							
부 착 나 사	5	접합규격 PT1/2"-14산, 호칭 15A 규격에 적합.							
유리벌브 가열냉각	5	반복횟수 6회 후 이상 없음.							
걸 림 작 동 시 험	16	0.1MPa, 0.4MPa, 0.7MPa, 1.2MPa 수압력을 각각 가하여 작동시킬 때 분해되는 부품이 걸리지 않음.							
정 수 압 력	전 수	2.5 MPa N2 GAS – 기밀가압 이상 없음.							
재 질	유 리 벌 브	68℃(적색) / 93℃(녹색) (Marking : JOB G5*20)							
	프 레 임	C3771BE + Ni-Cr도금							

◈ VISUAL

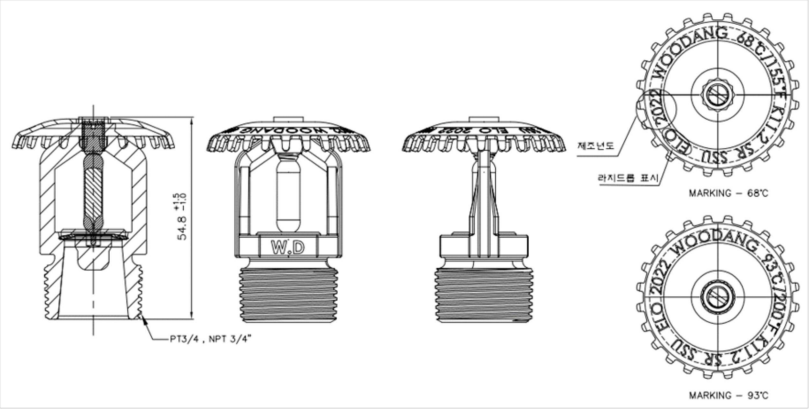

This Specification is Issued for Approved Issued Data : _____

Prepared by : _____ Approved by : _____

(주)우당기술산업

KFI

제 202300183 호

형 식 승 인 서

신청인 성 명 : 이수환
상 호 : (주)우당기술산업
사업장주소 : 경기도 용인시 처인구 모현면 외개일로21번길 3-8

「소방시설 설치 및 관리에 관한 법률」 제37조제1항·제10항 및 제38조제1항 및 「소방용품의 품질관리 등에 관한 규칙」 제8조·제9조제3항에 따라 다음과 같이 소방용품의 형식을 승인합니다.

1. 품 명 스프링클러헤드
2. 형 식 폐쇄형(유리벌브), 68 ℃ / 93 ℃, 표준반응형, 하향형, 라지드롭형, 호칭 20
3. 형식승인번호 헤23-8
4. 조 건
5. 비 고

2023 년 03 월 06 일

한국소방산업기술원

WOODANG TECHNICAL INDUSTRY CO.,LTD

DATA SHEET (한국소방산업기술원 기술기준에 준함)

MODEL NO. ASBPS-068-07A, ASBPS-093-07A

한국소방산업기술원검정품

상 품 명 (Products name)	폐쇄형(유리벌브) , 68℃ / 93℃, 하향형, 표준반응형, 라지드롭형, 호칭 20									
형 식 번 호 (Approval.No)	헤23-8									
시 험 항 목	개 수	최 고		최 저		평 균		비 고		
조 립 하 중	5	88 kg		72 kg		80 kg		설계하중 80 kg		
작 동 온 도	5	71 ℃	95 ℃	67 ℃	91 ℃	69 ℃	93 ℃	편차 0.6 편	편차 0.2 %	
RTI 지수(감도)	5	230		185		207		표준반응형		
방 수 량	5	162 ℓ/min		158 ℓ/min		160 ℓ/min				
충 격 시 험	10	중력가속도 59g 낙하 후 이상 없음.								
유리벌브의 열충격	5	충격횟수 6회 후 이상 없음.								
수 격 시 험	5	압력 0.35 ~ 3.5 MPa 수격횟수 4,000 회를 가한 후 이상 없음.								
진 동 시 험	5	3시간 1회 실시 후 이상 없음.								
부 착 나 사	5	접합규격 PT1/2"-14산, 호칭 15A 규격에 적합.								
유리벌브 가열냉각	5	반복횟수 6회 후 이상 없음.								
걸 림 작 동 시 험	16	0.1MPa, 0.4MPa, 0.7MPa, 1.2MPa 수압력을 각각 가하여 작동시킬 때 분해되는 부품이 걸리지 않음.								
정 수 압 력	전 수	2.5 MPa N2 GAS – 기밀가압 이상 없음.								
재 질	유 리 벌 브	68℃(적색) / 93℃(녹색) (Marking : JOB G5*20)								
	프 레 임	C3771BE + Ni-Cr도금								

◈ VISUAL

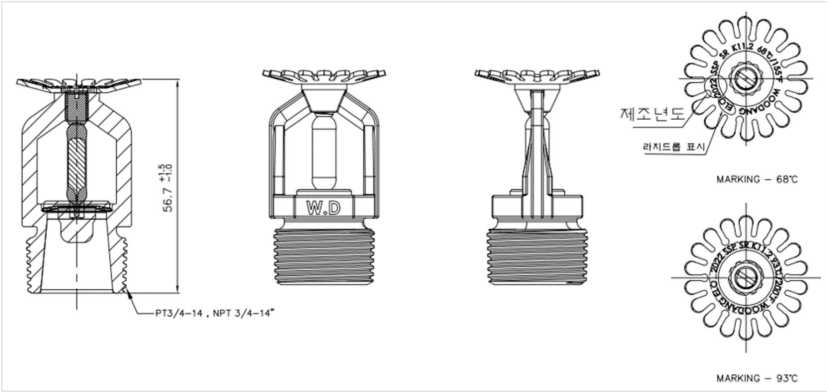

This Specification is Issued for Approved Issued Data : _____

Prepared by : _____ Approved by : _____

(주)우당기술산업

제 202300409 호

형 식 승 인 서

신청인 성 명 : 이수환
상 호 : (주)우당기술산업
사업장주소 : 경기도 용인시 처인구 모현면 외개일로21번길 3-8

「소방시설 설치 및 관리에 관한 법률」 제37조제1항·제10항 및 제38조제1항 및 「소방용품의 품질관리 등에 관한 규칙」 제8조·제9조제3항에 따라 다음과 같이 소방용품의 형식을 승인합니다.

1. 품 명 스프링클러헤드
2. 형 식 폐쇄형(유리벌브), 68 ℃ / 93 ℃, 표준반응, 상향형, 호칭 20, r 2.3
3. 형식승인번호 헤23-18
4. 조 건
5. 비 고

2023 년 05 월 16 일

한국소방산업기술원

WOODANG
TECHNICAL INDUSTRY CO.,LTD

DATA SHEET (한국소방산업기술원 기술기준에 준함)

MODEL NO. ASBUS-068-07A, ASBUS-093-06A

한국소방산업기술원검정품

상 품 명 (Products name)	폐쇄형(유리벌브) , 68℃ / 93℃, 표준반응, 상향형, 호칭 20, r 2.3								
형 식 번 호 (Approval.No)	헤23-18								
시 험 항 목	개 수	최 고		최 저		평 균		비 고	
조 립 하 중	5	68 kg		62 kg		65 kg		설계하중 65 kg	
작 동 온 도	5	71 ℃	95 ℃	67 ℃	91 ℃	69 ℃	93 ℃	편차 0.6 편	편차 0.2 %
RTI 지수(감도)	5	230		185		207		표준반응형	
방 수 량	5	118 ℓ/min		112 ℓ/min		115 ℓ/min			
충 격 시 험	10	중력가속도 59g 낙하 후 이상 없음.							
유리벌브의 열충격	5	충격횟수 6회 후 이상 없음.							
수 격 시 험	5	압력 0.35 ~ 3.5 MPa 수격횟수 4,000 회를 가한 후 이상 없음.							
진 동 시 험	5	3시간 1회 실시 후 이상 없음.							
부 착 나 사	5	접합규격 PT1/2"-14산, 호칭 15A 규격에 적합.							
유리벌브 가열냉각	5	반복횟수 6회 후 이상 없음.							
걸 림 작 동 시 험	16	0.1MPa, 0.4MPa, 0.7MPa, 1.2MPa 수압력을 각각 가하여 작동시킬 때 분해되는 부품이 걸리지 않음.							
정 수 압 력	전 수	2.5 MPa N2 GAS – 기밀가압 이상 없음.							
재 질	유 리 벌 브	68℃(적색) / 93℃(녹색) (Marking : JOB G5*20)							
	프 레 임	C3771BE + Ni-Cr도금							

◈ VISUAL

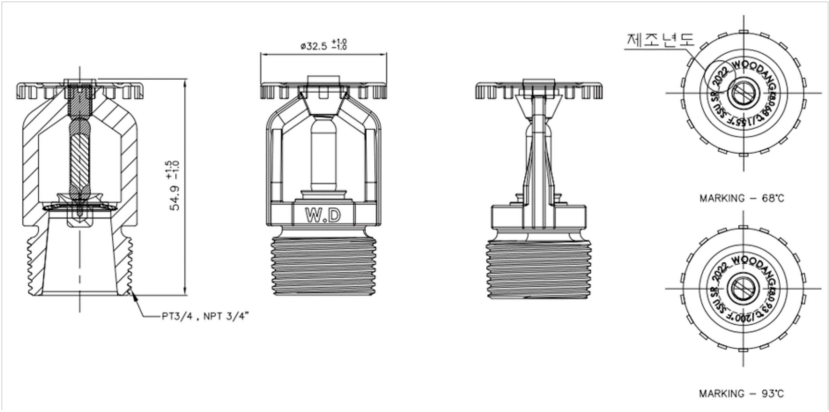

This Specification is Issued for Approved Issued Data : _____

Prepared by : _____ Approved by : _____

(주)우당기술산업

제 202300410 호

형 식 승 인 서

신청인 성 명 : 이수환
상 호 : (주)우당기술산업
사업장주소 : 경기도 용인시 처인구 모현면 외개일로21번길 3-8

「소방시설 설치 및 관리에 관한 법률」 제37조제1항·제10항 및 제38조제1항 및 「소방용품의 품질관리 등에 관한 규칙」 제8조·제9조제3항에 따라 다음과 같이 소방용품의 형식을 승인합니다.

1. 품 명 스프링클러헤드
2. 형 식 폐쇄형(유리벌브), 68 ℃ / 93 ℃, 표준반응, 하향형, 호칭 20, r 2.3
3. 형식승인번호 헤23-19
4. 조 건
5. 비 고

2023 년 05 월 16 일

한국소방산업기술원

WOODANG
TECHNICAL INDUSTRY CO.,LTD

DATA SHEET (한국소방산업기술원 기술기준에 준함)

MODEL NO. ASBPS-068-05A, ASBPS-093-06A

한국소방산업기술원검정품

상 품 명 (Products name)	폐쇄형(유리벌브) , 68℃ / 93℃, 표준반응, 하향형, 호칭 20, r 2.3									
형 식 번 호 (Approval.No)	헤23-19									
시 험 항 목	개 수	최 고		최 저		평 균		비 고		
조 립 하 중	5	68 kg		62 kg		65 kg		설계하중 65 kg		
작 동 온 도	5	71 ℃	95 ℃	67 ℃	91 ℃	69 ℃	93 ℃	편차 0.6 편	편차 0.2 %	
RTI 지수(감도)	5	230		185		207		표준반응형		
방 수 량	5	118 ℓ/min		112 ℓ/min		115 ℓ/min				
충 격 시 험	10	중력가속도 59g 낙하 후 이상 없음.								
유리벌브의 열충격	5	충격횟수 6회 후 이상 없음.								
수 격 시 험	5	압력 0.35 ~ 3.5 MPa 수격횟수 4,000 회를 가한 후 이상 없음.								
진 동 시 험	5	3시간 1회 실시 후 이상 없음.								
부 착 나 사	5	접합규격 PT1/2"-14산, 호칭 15A 규격에 적합.								
유리벌브 가열냉각	5	반복횟수 6회 후 이상 없음.								
걸 림 작 동 시 험	16	0.1MPa, 0.4MPa, 0.7MPa, 1.2MPa 수압력을 각각 가하여 작동시킬 때 분해되는 부품이 걸리지 않음.								
정 수 압 력	전 수	2.5 MPa N2 GAS – 기밀가압 이상 없음.								
재 질	유 리 벌 브	68℃(적색) / 93℃(녹색) (Marking : JOB G5*20)								
	프 레 임	C3771BE + Ni-Cr도금								

◈ VISUAL

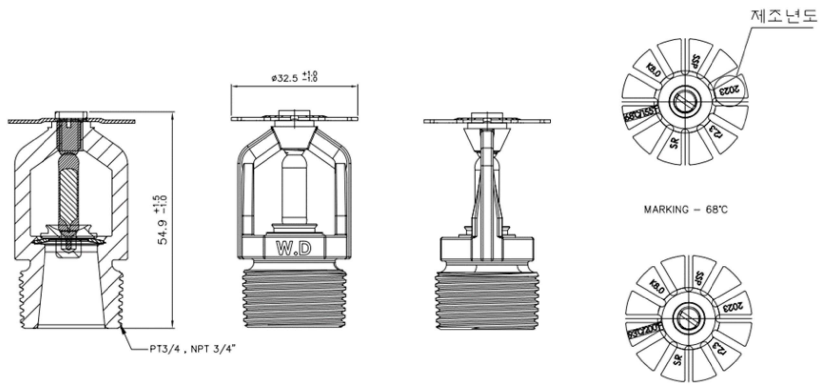

This Specification is Issued for Approved Issued Data : _____

Prepared by : _____ Approved by : _____

(주)우당기술산업

WOODANG
TECHNICAL INDUSTRY CO.,LTD

DATA SHEET (한국소방산업기술원 기술기준에 준함)

MODEL NO. ANSNO-0A1,0A2 / ANSNO-0B1,0B2 / ANSNO-0A3

한국소방산업기술원성능인정품

상 품 명 (Products name)	소화설비용 물 분무 헤드				
성능인정번호 (Approval.No)	터널소화용				지하공동구용
	물헤15-20	물헤15-19	물헤15-21	물헤03-4	물헤01-1
노 즐 형 상	원거리형	근거리형	원거리형	근거리형	선회류형
재 질	노즐박스 (GC200), 노즐 (C3604BD)				C3604BD
표 준 방 수 압 력	3.5 kgf/㎠				
방 수 량	218	110	228	70	30
유 효 사 정 거 리	9	5	9	4.4	4
부 착 나 사	PT 1" (25A)	PT 1" (25A)	PT 1" (25A)	PT 3/4" (20A)	PT 1/2" (15A)
외 관	노즐박스 (분체도장), 노즐 (Ni-Cr 도금)				
비 고	물 분무헤드 성능은 주문자의 요구에 따라 변경 될 수 있음.				

◈ VISUAL :

터널소화용 (질식소화용)

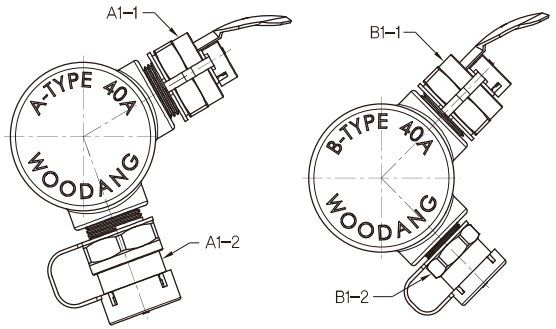

지하공동구용(연소방지형)

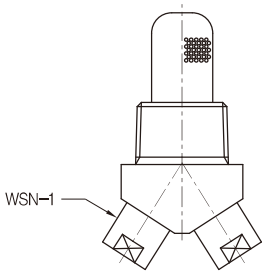

This Specification is Issued for Approved Issued Data : _____

Prepared by : _____ Approved by : _____

(주)우당기술산업

WOODANG
TECHNICAL INDUSTRY CO.,LTD

DATA SHEET

MODEL NO. AVWHO-015 / 020

상 품 명 (Products name)	살수헤드			
성능인정번호 (Approval.No)	주문자의 요구시 한국소방산업기술원 성능인정시험을 실시함			
시 험 항 목	치수, 테이퍼나사 한계게이지 검사, 방수량			
부 착 나 사	PT 1/2"(15A)		PT 3/4"(20A)	
재 질	몸 통	SSC 13	디프렉터	STS 304
	표면처리	Ni-Cr 도금 or 전해연마		
방 수 량	180 ℓ/min – 0.5 MPa			
내 열 온 도	1000 ℃			

◈ 치 수 (Dimension)

unit : mm

호칭규격	PT	A	B	ΦC
15A	1/2"	48	51.8	11.5
20A	3/4"	49.2	55	11.6

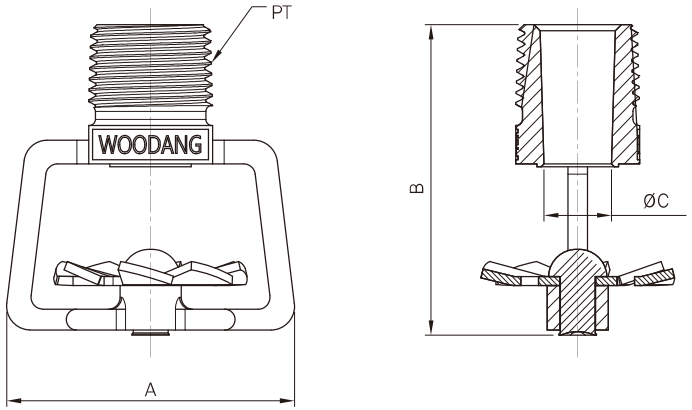

This Specification is Issued for Approved Issued Data : _____

Prepared by : _____ Approved by : _____

(주)우당기술산업

WOODANG
TECHNICAL INDUSTRY CO.,LTD

DATA SHEET (자체 시험기준에 준함)

MODEL NO. ABFM1, ABFF1

상 품 명 (Products name)	소방용 면적식 유량계 (Variable area Flow metry – by pass type)			
모 델 번 호	ABFM 1 (나사식)		ABFF 1 (후렌지식)	
규 격	호칭 40A, 50A, 65A, 80A, 100A		호칭 40A, 50A, 65A, 80A, 100A, 125A, 150A	
적 용 유 체	물 (WATER)			
셋 팅 비 율	Min	상 온	Max	60℃
접 속 규 격	KS B 1511 10K(1.0MPa) FF Flage			
재 질	BODY	FCD 450	Orifice	STS 304
	Cell Block Body	Brass	Cover	SS 41
	Taper Tube	Borosilicate	Float	STS 304

◈ 치 수 (Dimension)

TYPE	40A	50A	65A	80A	100A	125A	150A	REMARK
H(나사식)	85	90	100	110	120	–	–	
H(후렌지식)	–	200	200	200	200	200	200	

◈ VISUAL

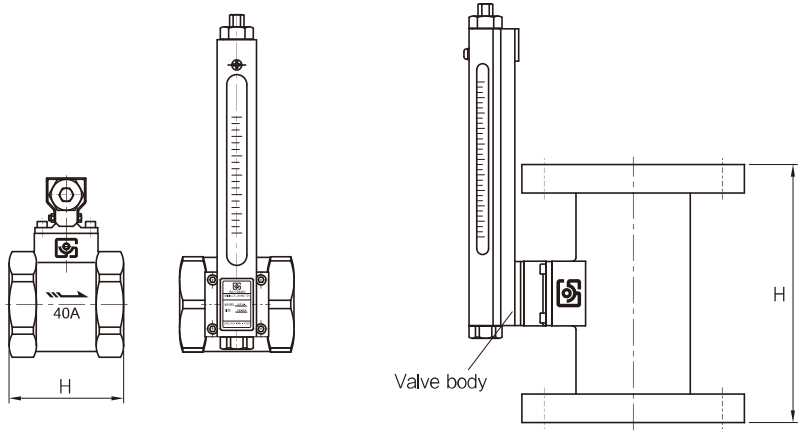

ABFM1(나사식) ABFF1(후렌지식)

This Specification is Issued for Approved Issued Data : _____

Prepared by : _____ Approved by : _____

(주)우당기술산업

WOODANG
TECHNICAL INDUSTRY CO.,LTD

DATA SHEET (WOODANG std.)

MODEL NO. ABAD1

상 품 명 (Products name)	자동배수밸브 (AUTO DRIP VALVE)			
모 델 번 호	ABADX020XXDD			
규 격	호칭 20A			
적 용 유 체	물 (WATER)			
적 용 압 력	1 MPa			
적 용 온 도	상온 Min 5℃ ~ Max 60℃			
누 설 시 험	Min 0.07 MPa 이상에서 Seat 차단			
배 관 규 격	PT 3/4" (20A)			
재 질	BODY	C3771BE	DISC	C3604BD
	NUT	C3604BD	SPRING	STS 304
	SEAT	N.B.R		

◈ VISUAL

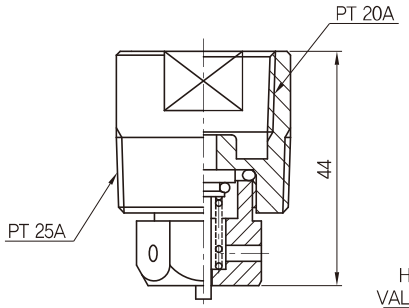

◈ INSTALLATION

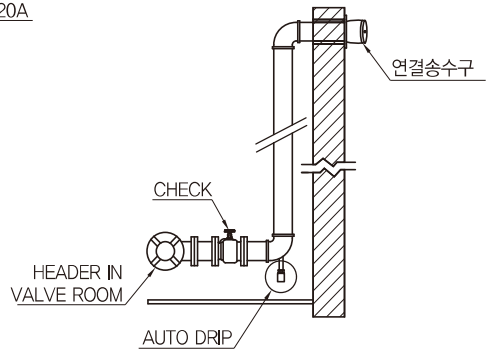

This Specification is Issued for Approved Issued Data : _____

Prepared by : _____ Approved by : _____

(주)우당기술산업

제 202000875 호

성 능 인 증 서

신청인 성 명 : 이수환
상 호 : (주)우당기술산업
사업장주소 : 경기도 용인시 처인구 모현면 외개일로21번길 3-8

「화재예방, 소방시설 설치 · 유지 및 안전관리에 관한 법률」 제39조제1항 · 제6항 「소방용품의 품질관리 등에 관한 규칙」 제17조제1항 · 제18조제3항에 따라 다음과 같이 소방용품의 성능을 인증합니다.

1. 품 명 스프링클러설비의 신축배관
2. 형 식 호칭20 , 최고사용압력 1.4MPa, 최대길이 3.2m , 엘보형 레듀샤

3. 성능인증번호 신배18-39-1

4. 조 건

5. 비 고 신배18-39

2020 년 08 월 12 일

한국소방산업기술원

인증번호 제-1887 (2020.12.28 대표자 변경에 따른 재발급)

WOODANG TECHNICAL INDUSTRY CO.,LTD

DATA SHEET (한국소방산업기술원 기술기준에 준함)

MODEL NO. AJJLS0700 ~ 3200

한국소방산업기술원검정품

상 품 명 (Products name)	호칭20, 최고사용압력, 1.4MPa, 최대길이 3.2m, 엘보형레듀샤	
성능인정번호 (Approval.No)	신배 18-39-1	
시 험 항 목	개 수	시 험 기 준
치 수 검 사	20	길이는 신청값의 -1% ~ +3% 이내임. 플렉시블 파이프의 최소내경은 19.5mm임.
내 식 시 험	2	KS D 9002 염수분무시험 후 부식되지 않음.
내 압 시 험	20	2.1 MPa의 수압력을 5분간 가하여 누수없음
영 구 변 형	1	2.1 MPa의 수압력을 1분간 가한 후 5분 후 신강이 8.4 mm/m 이하이며, 최대 31mm를 초과하지 않음.
진 동 시 험	5	0.1 MPa 수압력을 가한 후 전진폭 5mm 진동수 25회/초로 6시간 진동 후 이상없음
굽 힘 시 험	5	1) 0.02 MPa 의 수압력을 가한 상태로 호칭지름의 3배가 되는 반지름에 굽힘을 15회 가한 후 이상이 없음. 2) 0.1 MPa 의 수압력을 가한 후 최대굽힘각도로 5회 반복 후 이상없음.
수 격 시 험	2	매초 0.35~3.5 MPa 의 압력변동을 4,000회 가한 후 내압시험
파 괴 시 험	3	최고사용압력의 4배(5.6 MPa)를 가하여 파괴되지 않음.
압 괴 시 험	1	접합부를 제거 후 플렉시블파이프 끝단부 50 mm에 1,000 N 하중을 30초간 가하여 변화율이 5% 이하 임
편 평 시 험	1	플렉시블 바깥지금의 2/3 D 높이가 될 때까지 압축시켜 균열이 생기지 않음.
마 찰 손 실 시 험	1	3.1 ~ 5.5 m/s 의 유속으로 평균압력손실 값을 측정하고 등가길이는 ±5% 이내임.
재 질	플렉시블파이프	STS 304
	레듀샤 / 너트	SM 20C(Zn도금), C3771BE / SM 20C(Zn도금), C3771BE, STS304

◈ 치 수 (Dimension)

모델번호	L1	L
AJJLS 0700	700L	650
AJJLS 1000	1000L	950
AJJLS 1200	1200L	1150
AJJLS 1500	1500L	1450
AJJLS 1800	1800L	1750
AJJLS 2000	2000L	1950
AJJLS 2300	2300L	2650
AJJLS 2500	2500L	2450
AJJLS 3000	3000L	2950
AJJLS 3200	3200L	3150

◈ VISUAL

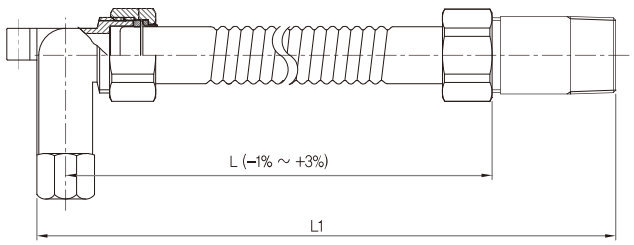

This Specification is Issued for Approved Issued Data : _____

Prepared by : _____ Approved by : _____

(주)우당기술산업

제 202101326 호

성 능 인 증 서

신청인 **성 명 :** 이수환
상 호 : (주)우당기술산업
사업장주소 : 경기도 용인시 처인구 모현면 외개일로21번길 3-8

「화재예방, 소방시설 설치·유지 및 안전관리에 관한 법률」 제39조제1항·제6항 「소방용품의 품질관리 등에 관한 규칙」 제17조제1항·제18조제3항에 따라 다음과 같이 소방용품의 성능을 인증합니다.

1. 품 명 스프링클러설비의 신축배관
2. 형 식 호칭 20, 최고사용압력 1.4 MPa, 최대길이 3.0 m, 엘보형 레듀샤

3. 성능인증번호 신배21-19

4. 조 건

5. 비 고

2021 년 12 월 09 일

한국소방산업기술원

WOODANG
TECHNICAL INDUSTRY CO.,LTD

DATA SHEET

MODEL NO. AJJAW0500 ~ 3000

한국소방산업기술원검정품

상 품 명 (Products name)	호칭20, 최고사용압력, 1.4MPa, 최대길이 3.0m, 엘보형 레듀샤	
성능인정번호 (Approval. No)	신배 21-19	
시 험 항 목	조 항	시 험 기 준
구 조	제3조	성능인증 및 제품검사의 기술기준에 적합 여부
치 수	제4조	성능인증 및 제품검사의 기술기준에 적합 여부
재 료	제5조	성능인증 및 제품검사의 기술기준에 적합 여부
내 식 시 험	제6조	KS D 9002 염수분무시험
최 고 사 용 압 력	제7조	1.4 Mpa 이상
내 압 시 험	제8조	최고사용압력의 1.5배 수압력을 5분간 가하여 누수 없음.
영 구 변 형	제9조	2.1 MPa의 수압력을 1분간 가한 후 5분 후 신강이 8.4 mm/m 이하이며, 최대 31mm를 초과하지 않음. (참고: 신배18-40)
진 동 시 험	제10조	0.1 MPa 수압력을 가한 후 전진폭 5mm 진동수 25회/초로 6시간 진동 후 이상없음
굽 힘 시 험	제11조	1) 0.02 MPa 의 수압력을 가한 상태로 호칭지름의 3배가 되는 반지름에 굽힘을 15회 가한 후 이상이 없음. 2) 0.1 MPa 의 수압력을 가한 후 최대굽힘각도로 5회 반복 후 이상없음.
수 격 시 험	제12조	매초 0.35~3.5 MPa 의 압력변동을 4,000회 가한 후 내압시험 후 이상없음.
파 괴 시 험	제13조	최고사용압력의 4배(5.6 MPa)를 가하여 파괴되지 않음.
압 괴 시 험	제14조	접합부를 제거 후 플렉시블파이프 끝단부 50 mm에 1,000 N 하중을 30초간 가하여 변화율이 5% 이하 임
편 평 시 험	제14조의2	플렉시블 바깥지금의 2/3 D 높이가 될 때까지 압축시켜 균열이 생기지 않음.
마 찰 손 실 시 험	제15조	3.1 ~ 5.5 m/s 의 유속으로 평균압력손실 값을 측정하고 등가길이는 ±5% 이내임.
표 시	제16조	성능인증 및 제품검사의 기술기준에 적합 여부
재 질	플렉시블 파이프	STS 304
	레듀샤 / 너트	SM 20C (Zn 도금)

◈ 치 수 (Dimension)

신청길이	L	L1	비 고
500	500	420	
700	700	620	
1,000	1,000	920	
1,200	1,200	1,120	
1,500	1,500	1,420	
1,800	1,800	1,720	
2,100	2,100	2,020	
2,300	2,300	2,220	
2,500	2,500	2,420	
2,800	2,800	2,720	
3,000	3,000	2,920	

◈ VISUAL

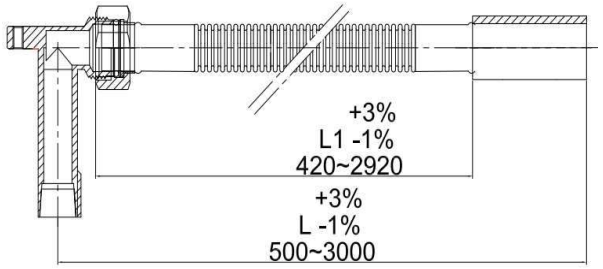

This Specification is Issued for Approved Issued Data : _____

Prepared by : _____ Approved by : _____

(주)우당기술산업

제 202101328 호

성 능 인 증 서

신청인 **성 명 :** 이수환

상 호 : (주)우당기술산업

사업장주소 : 경기도 용인시 처인구 모현면 외개일로21번길 3-8

「화재예방, 소방시설 설치·유지 및 안전관리에 관한 법률」 제39조제1항·제6항 「소방용품의 품질관리 등에 관한 규칙」 제17조제1항·제18조제3항에 따라 다음과 같이 소방용품의 성능을 인증합니다.

1. 품 명 스프링클러설비의 신축배관

2. 형 식 호칭 20, 최고사용압력 1.4 MPa, 최대길이 3.0 m, 엘보형 레듀샤

3. 성능인증번호 신배21-21

4. 조 건

5. 비 고

2021 년 12 월 09 일

한국소방산업기술원

WOODANG
TECHNICAL INDUSTRY CO.,LTD

DATA SHEET

MODEL NO. AJJAS0500 ~ 3000

한국소방산업기술원검정품

상 품 명 (Products name)	호칭20, 최고사용압력, 1.4MPa, 최대길이 3.0m, 엘보형 레듀샤	
성능인정번호 (Approval. No)	신배 21-21	
시 험 항 목	조 항	시 험 기 준
구 조	제3조	성능인증 및 제품검사의 기술기준에 적합 여부
치 수	제4조	성능인증 및 제품검사의 기술기준에 적합 여부
재 료	제5조	성능인증 및 제품검사의 기술기준에 적합 여부
내 식 시 험	제6조	KS D 9002 염수분무시험
최 고 사 용 압 력	제7조	1.4 Mpa 이상
내 압 시 험	제8조	최고사용압력의 1.5배 수압력을 5분간 가하여 누수 없음.
영 구 변 형	제9조	2.1 MPa의 수압력을 1분간 가한 후 5분 후 신강이 8.4 mm/m 이하이며, 최대 31mm를 초과하지 않음. (참고: 신배18-40)
진 동 시 험	제10조	0.1 MPa 수압력을 가한 후 전진폭 5mm 진동수 25회/초로 6시간 진동 후 이상없음
굽 힘 시 험	제11조	1) 0.02 MPa 의 수압력을 가한 상태로 호칭지름의 3배가 되는 반지름에 굽힘을 15회 가한 후 이상이 없음. 2) 0.1 MPa 의 수압력을 가한 후 최대굽힘각도로 5회 반복 후 이상없음.
수 격 시 험	제12조	매초 0.35~3.5 MPa 의 압력변동을 4,000회 가한 후 내압시험 후 이상없음.
파 괴 시 험	제13조	최고사용압력의 4배(5.6 MPa)를 가하여 파괴되지 않음.
압 괴 시 험	제14조	접합부를 제거 후 플렉시블파이프 끝단부 50 mm에 1,000 N 하중을 30초간 가하여 변화율이 5% 이하 임
편 평 시 험	제14조의2	플렉시블 바깥지금의 2/3 D 높이가 될 때까지 압축시켜 균열이 생기지 않음.
마 찰 손 실 시 험	제15조	3.1 ~ 5.5 m/s 의 유속으로 평균압력손실 값을 측정하고 등가길이는 ±5% 이내임.
표 시	제16조	성능인증 및 제품검사의 기술기준에 적합 여부
재 질	플렉시블 파이프	STS 304
	레듀샤 / 너트	SM 20C (Zn 도금)

◈ 치 수 (Dimension)

신청길이	L	L1	비 고
500	450	430	
700	650	630	
1,000	950	930	
1,200	1,150	1,130	
1,500	1,450	1,430	
1,800	1,750	1,730	
2,100	2,050	2,030	
2,300	2,250	2,230	
2,500	2,450	2,430	
2,800	2,750	2,730	
3,000	2,950	2,930	

◈ VISUAL

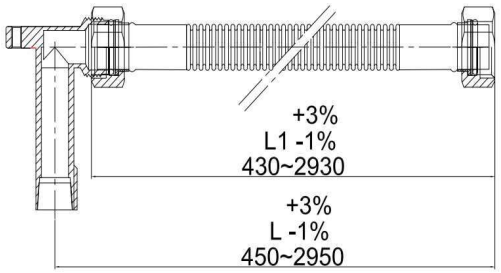

This Specification is Issued for Approved Issued Data : _____

Prepared by : _____ Approved by : _____

(주)우당기술산업

제 202000876 호

성 능 인 증 서

신청인 성 명 : 이수환
상 호 : (주)우당기술산업
사업장주소 : 경기도 용인시 처인구 모현면 외개일로21번길 3-8

「화재예방, 소방시설 설치 · 유지 및 안전관리에 관한 법률」 제39조제1항 · 제6항 「소방용품의 품질관리 등에 관한 규칙」 제17조제1항 · 제18조제3항에 따라 다음과 같이 소방용품의 성능을 인증합니다.

1. 품 명 스프링클러설비의 신축배관
2. 형 식 호칭20 , 최고사용압력 1.4MPa, 최대길이 3.2m , 직선형 레듀샤

3. 성능인증번호 신배18-40-1

4. 조 건

5. 비 고 신배18-40

2020 년 08 월 12 일

한국소방산업기술원

인증관리부-11887 (2020.12.28 대표자 변경에 따른 재발급)

WOODANG
TECHNICAL INDUSTRY CO.,LTD

DATA SHEET (한국소방산업기술원 기술기준에 준함)

MODEL NO. AJJSS0700 ~ 3200

한국소방산업기술원검정품

상 품 명 (Products name)	호칭20, 최고사용압력, 1.4MPa, 최대길이 3.2m, 직선형레듀샤	
성능인정번호 (Approval.No)	신배 18-40-1	
시 험 항 목	개 수	시 험 기 준
치 수 검 사	20	길이는 신청값의 -1% ~ +3% 이내임. 플렉시블 파이프의 최소내경은 19.5mm임.
내 식 시 험	2	KS D 9002 염수분무시험 후 부식되지 않음.
내 압 시 험	20	2.1 MPa의 수압력을 5분간 가하여 누수없음
영 구 변 형	1	2.1 MPa의 수압력을 1분간 가한 후 5분 후 신강이 8.4 mm/m 이하이며, 최대 31mm를 초과하지 않음.
진 동 시 험	5	0.1 MPa 수압력을 가한 후 전진폭 5mm 진동수 25회/초로 6시간 진동 후 이상없음
굽 힘 시 험	5	1) 0.02 MPa 의 수압력을 가한 상태로 호칭지름의 3배가 되는 반지름에 굽힘을 15회 가한 후 이상이 없음. 2) 0.1 MPa 의 수압력을 가한 후 최대굽힘각도로 5회 반복 후 이상없음.
수 격 시 험	2	매초 0.35~3.5 MPa 의 압력변동을 4,000회 가한 후 내압시험
파 괴 시 험	3	최고사용압력의 4배(5.6 MPa)를 가하여 파괴되지 않음.
압 괴 시 험	1	접합부를 제거 후 플렉시블파이프 끝단부 50 mm에 1,000 N 하중을 30초간 가하여 변화율이 5% 이하 임
편 평 시 험	1	플렉시블 바깥지금의 2/3 D 높이가 될 때까지 압축시켜 균열이 생기지 않음.
마 찰 손 실 시 험	1	3.1 ~ 5.5 m/s 의 유속으로 평균압력손실 값을 측정하고 등가길이는 ±5% 이내임.
재 질	플렉시블파이프	STS 304
	레듀샤 / 너트	SM 20C (Zn도금)

◈ 치 수 (Dimension)

모델번호	L1	L
AJJSS 0700	700L	720
AJJSS 1000	1000L	960
AJJSS 1200	1200L	1160
AJJSS 1500	1500L	1460
AJJSS 1800	1800L	1760
AJJSS 2000	2000L	1960
AJJSS 2300	2300L	2660
AJJSS 2500	2500L	2460
AJJSS 3000	3000L	2960
AJJSS 3200	3200L	3160

◈ VISUAL

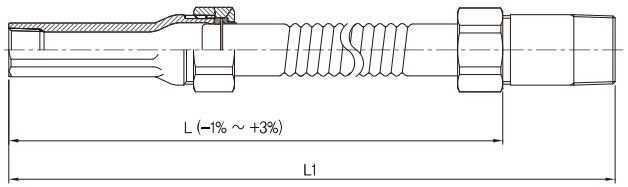

This Specification is Issued for Approved Issued Data : _____

Prepared by : _____ Approved by : _____

(주)우당기술산업

제 202101327 호

KFI

성 능 인 증 서

신청인 **성 명 :** 이수환

상 호 : (주)우당기술산업

사업장주소 : 경기도 용인시 처인구 모현면 외개일로21번길 3-8

「화재예방, 소방시설 설치·유지 및 안전관리에 관한 법률」 제39조제1항·제6항 「소방용품의 품질관리 등에 관한 규칙」 제17조제1항·제18조제3항에 따라 다음과 같이 소방용품의 성능을 인증합니다.

1. 품 명 스프링클러설비의 신축배관

2. 형 식 호칭 20, 최고사용압력 1.4 MPa, 최대길이 3.0 m, 직선형 레듀샤

3. 성능인증번호 신배21-20

4. 조 건

5. 비 고

2021 년 12 월 09 일

한국소방산업기술원

WOODANG
TECHNICAL INDUSTRY CO.,LTD

DATA SHEET

MODEL NO. AJJBW0500 ~ 3000

한국소방산업기술원검정품

상 품 명 (Products name)	호칭20, 최고사용압력, 1.4MPa, 최대길이 3.0m, 직선형 레듀샤	
성능인정번호 (Approval. No)	신배 21-20	
시 험 항 목	조 항	시 험 기 준
구 조	제3조	성능인증 및 제품검사의 기술기준에 적합 여부
치 수	제4조	성능인증 및 제품검사의 기술기준에 적합 여부
재 료	제5조	성능인증 및 제품검사의 기술기준에 적합 여부
내 식 시 험	제6조	KS D 9002 염수분무시험
최 고 사 용 압 력	제7조	1.4 Mpa 이상
내 압 시 험	제8조	최고사용압력의 1.5배 수압력을 5분간 가하여 누수 없음.
영 구 변 형	제9조	2.1 MPa의 수압력을 1분간 가한 후 5분 후 신강이 8.4 mm/m 이하이며, 최대 31mm를 초과하지 않음. (참고: 신배18-40)
진 동 시 험	제10조	0.1 MPa 수압력을 가한 후 전진폭 5mm 진동수 25회/초로 6시간 진동 후 이상없음
굽 힘 시 험	제11조	1) 0.02 MPa 의 수압력을 가한 상태로 호칭지름의 3배가 되는 반지름에 굽힘을 15회 가한 후 이상이 없음. 2) 0.1 MPa 의 수압력을 가한 후 최대굽힘각도로 5회 반복 후 이상없음.
수 격 시 험	제12조	매초 0.35~3.5 MPa 의 압력변동을 4,000회 가한 후 내압시험 후 이상없음.
파 괴 시 험	제13조	최고사용압력의 4배(5.6 MPa)를 가하여 파괴되지 않음.
압 괴 시 험	제14조	접합부를 제거 후 플렉시블파이프 끝단부 50 mm에 1,000 N 하중을 30초간 가하여 변화율이 5% 이하 임
편 평 시 험	제14조의2	플렉시블 바깥지금의 2/3 D 높이가 될 때까지 압축시켜 균열이 생기지 않음.
마 찰 손 실 시 험	제15조	3.1 ~ 5.5 m/s 의 유속으로 평균압력손실 값을 측정하고 등가길이는 ±5% 이내임.
표 시	제16조	성능인증 및 제품검사의 기술기준에 적합 여부
재 질	플렉시블 파이프	STS 304
	레듀샤 / 너트	SM 20C (Zn 도금)

◈ 치 수 (Dimension)

신청길이	L	L1	비 고
500	500	340	
700	700	540	
1,000	1,000	840	
1,200	1,200	1,040	
1,500	1,500	1,340	
1,800	1,800	1,640	
2,100	2,100	1,940	
2,300	2,300	2,140	
2,500	2,500	2,340	
2,800	2,800	2,640	
3,000	3,000	2,840	

◈ VISUAL

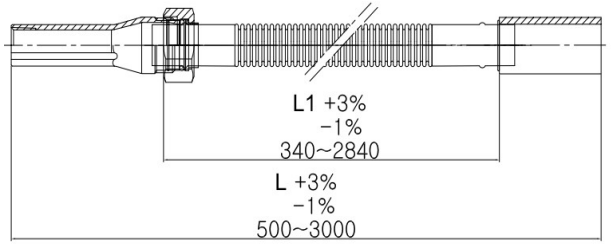

This Specification is Issued for Approved Issued Data : _____

Prepared by : _____ Approved by : _____

(주)우당기술산업

제 202101329 호

KFI

성 능 인 증 서

신청인 **성 명 :** 이수환

상 호 : (주)우당기술산업

사업장주소 : 경기도 용인시 처인구 모현면 외개일로21번길 3-8

「화재예방, 소방시설 설치·유지 및 안전관리에 관한 법률」 제39조제1항·제6항 「소방용품의 품질관리 등에 관한 규칙」 제17조제1항·제18조제3항에 따라 다음과 같이 소방용품의 성능을 인증합니다.

1. 품 명 스프링클러설비의 신축배관

2. 형 식 호칭 20, 최고사용압력 1.4 MPa, 최대길이 3.0 m, 직선형 레듀샤

3. 성능인증번호 신배21-22

4. 조 건

5. 비 고

2021 년 12 월 09 일

한국소방산업기술원

WOODANG
TECHNICAL INDUSTRY CO.,LTD

DATA SHEET

MODEL NO. AJJBS0500 ~ 3000

한국소방산업기술원검정품

상 품 명 (Products name)	호칭20, 최고사용압력, 1.4MPa, 최대길이 3.0m, 엘보형 레듀샤	
성능인정번호 (Approval. No)	신배 21-22	
시 험 항 목	조 항	시 험 기 준
구 조	제3조	성능인증 및 제품검사의 기술기준에 적합 여부
치 수	제4조	성능인증 및 제품검사의 기술기준에 적합 여부
재 료	제5조	성능인증 및 제품검사의 기술기준에 적합 여부
내 식 시 험	제6조	KS D 9002 염수분무시험
최 고 사 용 압 력	제7조	1.4 Mpa 이상
내 압 시 험	제8조	최고사용압력의 1.5배 수압력을 5분간 가하여 누수 없음.
영 구 변 형	제9조	2.1 MPa의 수압력을 1분간 가한 후 5분 후 신강이 8.4 mm/m 이하이며, 최대 31mm를 초과하지 않음. (참고: 신배18-40)
진 동 시 험	제10조	0.1 MPa 수압력을 가한 후 전진폭 5mm 진동수 25회/초로 6시간 진동 후 이상없음
굽 힘 시 험	제11조	1) 0.02 MPa 의 수압력을 가한 상태로 호칭지름의 3배가 되는 반지름에 굽힘을 15회 가한 후 이상이 없음. 2) 0.1 MPa 의 수압력을 가한 후 최대굽힘각도로 5회 반복 후 이상없음.
수 격 시 험	제12조	매초 0.35~3.5 MPa 의 압력변동을 4,000회 가한 후 내압시험 후 이상없음.
파 괴 시 험	제13조	최고사용압력의 4배(5.6 MPa)를 가하여 파괴되지 않음.
압 괴 시 험	제14조	접합부를 제거 후 플렉시블파이프 끝단부 50 mm에 1,000 N 하중을 30초간 가하여 변화율이 5% 이하 임
편 평 시 험	제14조 의2	플렉시블 바깥지금의 2/3 D 높이가 될 때까지 압축시켜 균열이 생기지 않음.
마 찰 손 실 시 험	제15조	3.1 ~ 5.5 m/s 의 유속으로 평균압력손실 값을 측정하고 등가길이는 ±5% 이내임.
표 시	제16조	성능인증 및 제품검사의 기술기준에 적합 여부
재 질	플렉시블 파이프	STS 304
	레듀샤 / 너트	SM 20C (Zn 도금)

◈ 치 수 (Dimension)

신청길이	L	L1	비 고
500	400	350	
700	650	550	
1,000	950	850	
1,200	1,150	1,050	
1,500	1,450	1,350	
1,800	1,750	1,650	
2,100	2,050	1,950	
2,300	2,250	2,150	
2,500	2,450	2,350	
2,800	2,750	2,650	
3,000	2,950	2,850	

◈ VISUAL

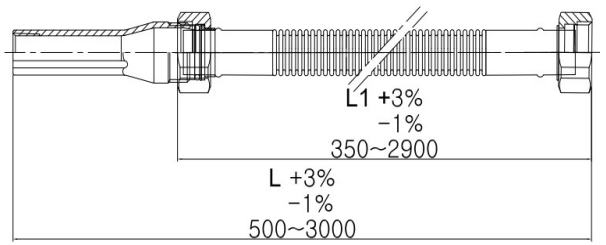

This Specification is Issued for Approved Issued Data : _____

Prepared by : _____ Approved by : _____

(주)우당기술산업

제 201801171 호

KFI 인 정 서

신청인 성 명 : 이수환
상 호 : (주)우당기술산업
사업장주소 : 경기도 용인시 처인구 모현면 외개일로21번길 3-8

KFI인정 등에 관한 규칙 제7조제1항의 규정에 의하여 다음과 같이 KFI인정을 합니다.

1. 품 명 소화설비배관이음쇠
2. 형 식 그루브 이음, 호칭 50, 65, 80, 100, 125, 150
3. KFI 인정번호 이음18-5
4. 부 관
5. 비 고

2018 년 12 월 28 일

한국소방산업기술원 원장

인증관리부-11888 (2020.12.28 대표자 변경에 따른 재발급)

WOODANG
TECHNICAL INDUSTRY CO.,LTD

DATA SHEET (한국소방산업기술원 기술기준에 준함)

MODEL NO. ABGJ16065 ~ ABGJ16150

한국소방산업기술원검정품

상 품 명 (Products name)	그루브 이음			
형 식 번 호 (Approval.No)	이음 18-5			
규 격 (SIZE)	1.6 MPa – 50A, 65A, 80A, 100A, 125A, 150A			
적 용 유 체 (Fluid Appl.)	물 (WATER)			
적 용 압 력 (Press Appl.)	0.15 ~ 2.2 MPa			
적 용 온 도 (Temp Appl.)	Min	상 온	Max	60℃
내 압 시 험 (Test Press)	Work Press	1.6 MPa (16Kg/㎠)	Test Press	3.3MPa(33Kg/㎠)
중 량 검 사 (Weight Inspac.)	설계값의 ±5%의 범위내에 있을 것			
수 격 시 험 (Water Hammer)	압력 0.35 ~3.5 MPa 수격횟수 500회			
굽 힘 시 험 (Bend Test)	2.2 MPa의 수압력을 가압한 후 규격별로 굽힘 하중을 가하여 누수가 없을 것			
접 속 규 격 (Connection)	KS B 1507 그루브조인트			
재 질 (Materials)	조인트	GCD 450	팩킹	N.B.R

◈ 치 수 (Dimension)

모델번호	관바깥지름	조인트 치수				볼트 및 너트		허용 편삼각
		A	A'	B	C	E	F	θ°
ABGJ16065	60.5	85	58.2	132	48	M10	60	4
ABGJ16080	76.3	105	72.8	149	50	M10	60	3
ABGJ16100	89.1	120	85.6	171	50	M12	70	3
ABGJ16125	114.3	149.6	110.4	201	51	M12	85	3
ABGJ16150	139.8	177	136	240	51	M16	110	2

◈ VISUAL

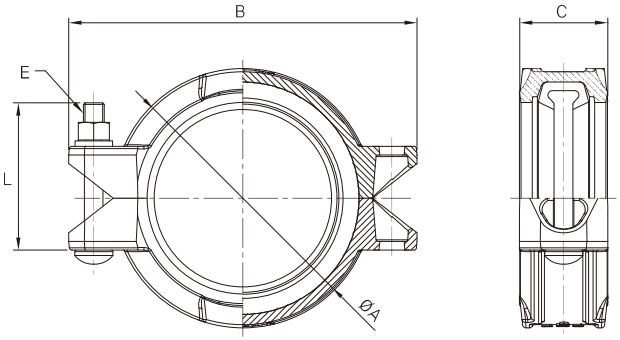

This Specification is Issued for Approved Issued Data : _____

Prepared by : _____ Approved by : _____

(주)우당기술산업

WOODANG
TECHNICAL INDUSTRY CO.,LTD

DATA SHEET

MODEL NO. ANDHA-015, ANDHV-015

상 품 명	드렌져헤드	
모 델	수평형	수직형
분 사 방 향	ANDHA-015	ANDHV-015
규 격	PT 1/2" (15A)	
적 용 유 체	물 (WATER)	
적 용 압 력	1.0 MPa (10㎏f/㎠)	
방 수 량	80 L/min	
나 사 검 사	PT 1/2" (No 게이지 부분에서 1회전반 이전에 멈출 것)	
외 관 검 사	날카로운 Burr 등 표면 결함이 없고 도금두께가 일정 할 것	
재 질	C3604BD (Ni-Cr plate)	

◈ Dimension

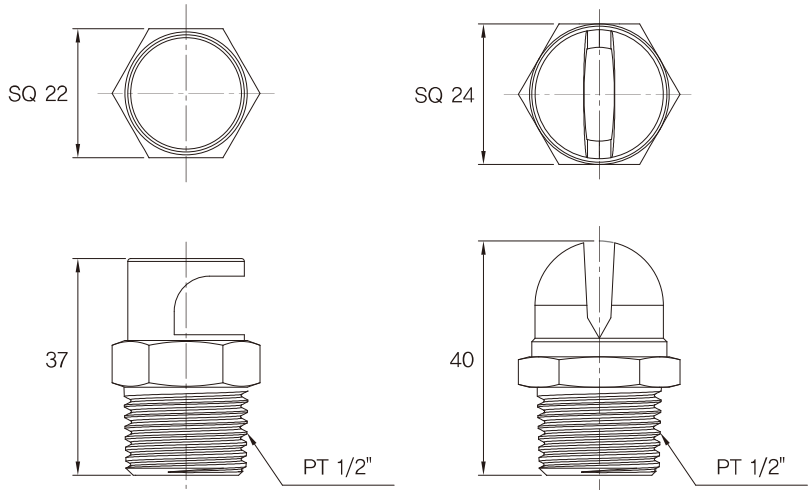

수평형 수직형

This Specification is Issued for Approved Issued Data : _____

Prepared by : _____ Approved by : _____

(주)우당기술산업

MEMO

제 201800174 호

형 식 승 인 서

신청인 성 명 : 여문희
상 호 : 에프아이씨
사업장주소 : 경기도 김포시 하성면 월하로 631-3,가동,나동

소방시설설치 · 유지및안전관리에관한법률 제36조제1항 · 제37조제1항 및 소방용품의품질관리등에관한규칙 제8조 · 제9조제3항에 따라 다음과 같이 아래 소방용품의 형식을 승인합니다.

1. 품 명 소화기
2. 형 식 분말(ABC) 3.3 kg (N_2 축압식, 철제)
3. 형식승인번호 수소18-6
4. 조 건
5. 비 고

2018 년 02 월 27 일

한국소방산업기술원

인증관리부-5467 (2019.06.26 주소지 변경에 따른 재발급)

원본대조필

10

제 201800519 호

형 식 승 인 서

신청인 성 명 : 김진영
상 호 : 씨더블유소방산업(주)
사업장주소 : 충청북도 음성군 대소면 산내로107번길 81-21

소방시설설치 · 유지및안전관리에관한법률 제36조제1항 · 제37조제1항 및 소방용품의품질관리등에관한규칙 제8조 · 제9조제3항에 따라 다음과 같이 아래 소방용품의 형식을 승인합니다.

1. 품 명 소화기
2. 형 식 분말(ABC) 3.3 kg (N_2 축압식, 철제)
3. 형식승인번호 수소18-18
4. 조 건
5. 비 고

2018 년 06 월 14 일

한국소방산업기술원

제 201801152 호

형 식 승 인 서

신청인 성 명 : 김진영
상 호 : 씨더블유소방산업(주)
사업장주소 : 충청북도 음성군 대소면 산내로107번길 81-21

소방시설설치 · 유지및안전관리에관한법률 제36조제1항 · 제37조제1항 및 소방용품의품질관리등에관한규칙 제8조 · 제9조제3항에 따라 다음과 같이 아래 소방용품의 형식을 승인합니다.

1. 품 명 소화기
2. 형 식 분말(ABC) 1.5 kg (N_2 축압식, 철제)
3. 형식승인번호 수소18-36
4. 조 건
5. 비 고

2018 년 12 월 19 일

한국소방산업기술원

제 201900380 호

형 식 승 인 서

신청인 성 명 : 김진영
상 호 : 씨더블유소방산업(주)
사업장주소 : 충청북도 음성군 대소면 산내로107번길 81-21

소방시설설치 · 유지및안전관리에관한법률 제36조제1항 · 제37조제1항 및 소방용품의품질관리등에관한규칙 제8조 · 제9조제3항에 따라 다음과 같이 아래 소방용품의 형식을 승인합니다.

1. 품 명 소화기
2. 형 식 분말(ABC) 2.5 kg(N_2 축압식, 철제)
3. 형식승인번호 수소19-8
4. 조 건
5. 비 고

2019 년 04 월 23 일

한국소방산업기술원

제 202100992 호

형 식 승 인 서

신청인 성 명 : 김진영
상 호 : 씨더블유소방산업(주)
사업장주소 : 충청북도 음성군 대소면 산내로107번길 81-21

「화재예방, 소방시설 설치·유지 및 안전관리에 관한 법률」 제36조제1항·제10항 및 제37조제1항 및 「소방용품의 품질관리 등에 관한 규칙」 제8조·제9조 제3항에 따라 다음과 같이 소방용품의 형식을 승인합니다.

1. 품 명 소화기
2. 형 식 분말(ABC) 20 kg (N, 축압식, 철제, 차륜식)
3. 형식승인번호 수소21-10
4. 조 건
5. 비 고

2021 년 08 월 31 일

한국소방산업기술원

MEMO

◈ 납품실적

건설회사	사업명	공급년도
DL건설	경기 가평 퍼스트원 e편한세상	2021
DL건설	경기 성남 금빛그라메종 e편한세상	2021
DL건설	경기 평택 동삭동 e편한세상	2021
DL건설	광주 소태동 무등산 e편한세상	2021
DL건설	대전 도마 2공구 e편한세상	2021
DL건설	서울 강남 루시아도산208 오피스텔	2021
DL건설	울산 서울산 e편한세상	2021
DL건설	인천 구월A-3BL 공공임대주택 스카이에듀	2021
DL건설	인천 영종 국제도시 센텀베뉴	2021
DL건설	전남 순천 조곡동 행복주택	2021
DL건설	충남 금산 프라임포레 e편한세상	2021
DL건설	충남 진천 e편한세상	2021
GS건설	강원 속초디오션자이	2021
GS건설	경기 고양 덕은A-4BL DMC리버파크자이	2021
GS건설	경기 고양 덕은동 DMC리버시티자이	2021
GS건설	경기 북수원자이렉스비아	2021
GS건설	경기 상암 DMC 아트포레자이	2021
GS건설	경기 성남 산성역자이 푸르지오	2021
GS건설	경기 수원 베르디움더센트럴	2021
GS건설	경기 안양 리버자이르네	2021
GS건설	경기 의정부역스카이자이	2021
GS건설	경기 평택지제역자이	2021
GS건설	경기 화성 신동탄포레 자이	2021
GS건설	대구 용산 자이	2021
GS건설	부산 수영구 남천자이	2021
GS건설	서울 개포동 개포자이 프레지던스	2021
GS건설	서울 수색 DMC 아트포레 자이	2021

건설회사	사업명	공급년도
GS건설	서울 여의도 브라이튼	2021
GS건설	서울 영등포 자이르네	2021
GS건설	서울 은평구 수색동 DMC파인시티자이	2021
GS건설	서울 흑석동 리버파크자이	2021
GS건설	울산 동구 서부동 지웰시티자이	2021
GS건설	인천 용현동 용현 자이 크레스트	2021
GS건설	인천 주안파크자이더플래티넘	2021
GS건설	전남 광양센트럴자이	2021
GS건설	충남 계룡자이	2021
SK건설	경기 금정 SK뷰	2021
경남기업	서울 신반포 아너스빌	2021
계룡건설	충남 계룡 리슈빌	2021
광신종합건설	경북 구미 원평동 광신	2021
금강건설	경기 안양 KCC	2021
금강건설	부산 양정 KCC	2021
금강건설	서울 양재 KCC	2021
금강건설	울산 KCC	2021
금호건설	경기 고양 금호어울림	2021
금호건설	경북 경산 금호어울림	2021
금호건설	대구 다사 금호어울림	2021
금호건설	대구 달성 금호어울림	2021
금호건설	충남 천안청수 금호어울림	2021
남해건설	광주 봉선 오네뜨	2021
남해건설	서울 구로 오네뜨	2021
다우건설	대전 갤러리휴리움	2021
대광건설	경기 양주 회천동 대광로제비앙	2021
대광건설	경기 포천 용정동 대광로제비앙	2021

건설회사	사업명	공급년도
대방건설	경기 양주 디에트르	2021
대방건설	인천 검단 디에트르	2021
대우건설	경기 광명 푸르지오	2021
대우건설	경기 성남 산성동 산성역자이푸르지오	2021
대우건설	경남 장유이안센트럴포레장유1단지아파트	2021
대우건설	경남 장유이안센트럴포레장유2단지아파트	2021
대우건설	부산 우암동 이안오션파크W	2021
대우건설	서울 달성 푸르지오힐스테이트1공구	2021
대우건설	서울 대연 푸르지오	2021
대우건설	서울 산성 산성역자이푸르지오3공구	2021
대우건설	서울 산성역 자이푸르지오	2021
대우건설	서울 서대문 푸르지오	2021
대우건설	서울 홍제 푸르지오	2021
대우산업개발	대구 엑소디움 센트럴	2021
동문건설	울산 신정동 동문디이스트	2021
동부건설	대구 두류동 동부센트레빌	2021
동부건설	부산 만덕 동부센트레빌	2021
동부건설	서울 평택 고덕 경기행복주택	2021
동양건설산업	경기 화성 봉담 파라곤	2021
동양건설산업	서울 양천 신월동 파라곤	2021
동원건설	창원 봉암동 비스타동원	2021
동일건설	대전 신탄진 동일2차	2021
두산건설	경기 김포열병합발전소	2021
두산건설	경기 부천일루미스테이트	2021
두산건설	부산 범일동 두산위브더제니스하버시티	2021
두산건설	인천 부평 두산위브더파크	2021
라온건설	경기 덕소 강변 라온프라이빗	2021
라온건설	경기 이천 송정 라온프라이빗	2021

건설회사	사업명	공급년도
라온건설	경남 신매 라온프라이빗	2021
라온건설	대구 신매 시지라온프라이빗	2021
라온건설	대구 진천 라온프라이빗센텀	2021
라인건설	충남 예산 내포 이지더원3차	2021
롯데건설	경기 수원영통 지식산업센터	2021
롯데건설	경기 이천 롯데캐슬 골드스카이	2021
롯데건설	경기 이천롯데주상복합2차롯데캐슬골드스카이	2021
롯데건설	경기 화성 반월공동주택	2021
롯데건설	대구 남산2의2지구주택재개발정비사업조합	2021
롯데건설	부산 부전 롯데캐슬스카이	2021
롯데건설	서울 강동구 둔촌 롯데캐슬	2021
롯데건설	서울 둔촌동 롯데캐슬	2021
롯데건설	서울 반포롯데캐슬오스카	2021
롯데건설	서울 신반포 롯데캐슬 하이엔드	2021
롯데건설	서울 자양동 롯데캐슬 리버피크시그니처	2021
롯데건설	전남 목포 롯데마트VIC마켓전환목포점	2021
롯데건설	전남 여수 롯데캐슬	2021
모아건설	인천 검단 모아엘가	2021
모아건설	전북 완주운곡 3블럭	2021
반도건설	경기 아주대학교기숙사	2021
반도건설	경남 창원 사파 반도유보라	2021
반도건설	대구 평리 반도유보라	2021
반도건설	서울 가산동 지식산업센터	2021
반도건설	서울 가산동 지식산업센터	2021
반도건설	서울 영등포 도시형생활주택	2021
벽산건설	강원 강릉 블루밍더베스트	2021
삼성물산	서울 신반포3차경남재건축	2021
삼일건설	충남 아산모종2차 파라뷰센트럴	2021

건설회사	사업명	공급년도
삼정건설	경기 동탄역 삼정그린코아 더베스트	2021
삼정건설	부산 시민공원 삼정그린코아 더베스트	2021
새천년건설	경기 이천생활형숙박시설	2021
서진건설	광주 지죽동 광산엘이체	2021
서한건설	대구 대봉동 서한포레스트	2021
서해건설	경기 포천힐마루	2021
서희건설	경기 용인서희스타힐스	2021
서희건설	부산 사상 서희스타힐스	2021
서희건설	서울 개포상록 서희스타힐스	2021
서희건설	충남 천안 청당서희스타힐스	2021
신세계건설	경기 가천대학교본관	2021
신세계건설	광주 농성동 빌리브트레비체	2021
신세계건설	대구 빌리브클라쎄	2021
신세계건설	부산 오시리아 관광단지A	2021
신세계건설	부산 오시리아관광단지 B-1	2021
쌍용건설	경기 수원 오목천 더플래티넘	2021
쌍용건설	대구 범어 더플래티넘	2021
쌍용건설	대구 쌍용 더플래티넘범어	2021
쌍용건설	전북 전주완산 삼천동쌍용1차	2021
아이에스동서	경기 고양시 덕은동 에일린의뜰	2021
아이에스동서	대구 대구역오페라w1공구	2021
아이에스동서	대구 대구역오페라w2공구	2021
아이에스동서	부산 동삼2구역 1단지주택재개발	2021
아이에스동서	부산 동삼2구역 2단지주택재개발	2021
안강건설	경기 의정부 고산지구	2021
양우건설	경기 성남 돌고래사업시설	2021
양우건설	경기 파주 양우내안애	2021
양우건설	전북 완주이서 양우내안애	2021

건설회사	사업명	공급년도
에이스건설	경기 평택삼성비지니스센터	2021
엔에스종합건설	전남 영암대불 렉시안파크타운	2021
영동건설	춘천 스마트하우스 오피스텔	2021
영무건설	경기 시흥 장현 영무예다음	2021
영무건설	대구 서대구 영무예다음	2021
영무건설	전북 정읍 상동 영무예다음1차	2021
우남건설	경기 여주역 우남퍼스트빌	2021
우미건설	경기 화성태안 우미린	2021
우미건설	경북 경산 우미린	2021
우미건설	대전 유성 둔곡동 우미린	2021
우미건설	인천 검단2차 우미린	2021
우방건설	광주 선교지구 1블럭 아이유쉘	2021
우방건설	대구 설화명곡 아이유쉘	2021
이수건설	경남 양산물금 브라운스톤	2021
이수건설	인천 부평 삼산 브라운스톤	2021
일신건영	경기 부천 광한 재건축 휴먼하임	2021
일신건영	경기 양평공흥지구 휴먼빌 아틀리에	2021
일신건영	경기 여주역 휴먼빌 아틀리에	2021
제일건설	강원 원주혁신 제일풍경채	2021
제일건설	경기 양주옥정A10-1BL 제일풍경채	2021
제일건설	경기 양주옥정A10-2BL 제일풍경채	2021
제일건설	서울 강일 제일풍경채	2021
중흥건설	경기 고양덕은A-2BL 중흥S클래스	2021
중흥건설	경기 위례 A3-10블럭 중흥S클래스	2021
중흥건설	경기 하남 위례 중흥S클래스	2021
중흥건설	경기 하남위례A3-10BL 중흥S클래스	2021
중흥건설	경기 화성봉담 A5BL 중흥S클래스	2021
중흥건설	경기 화성봉담 B1BL 중흥S클래스	2021

건설회사	사업명	공급년도
지엘에스건설	경남 부산신항만 7블럭	2021
코오롱건설	경기 부천 계수범박 하늘채	2021
태영건설	부산 용호3구역재개발 해링턴플레이스	2021
포스코건설	부산 동래구 온천시장 포스코더□	2021
포스코건설	경기 동탄워터프론트 포스코더□	2021
포스코건설	경남 양산 사송지구2단계6BL 포스코더□	2021
포스코건설	경남 양산 사송지구2단계7BL 포스코더□	2021
포스코건설	경남 양산사송포스코더□	2021
포스코건설	대구 동대구역 주상복합 포스코더□	2021
포스코건설	부산 온천시장정비사업 포스코더□	2021
포스코건설	서울 신길3재정비구역 포스코더□	2021
포스코건설	서울 신길제3구역 포스코더□	2021
포스코건설	울산 번영로 포스코더□	2021
포스코건설	울산 울산번영로 포스코더□	2021
포스코건설	인천 송도 포스코더□	2021
포스코건설	인천 송도F19-1블록공동주택 포스코더□	2021
한신공영	경기 부천상동 웹툰융합센터	2021
한신공영	경기 안양비산동 한신더휴	2021
한신공영	부산 초량한신오피스텔	2021
한신공영	서울 강북미아동 꿈의숲한신더휴	2021
한신공영	충남 아산탕정 한신더휴	2021
한양건설	경기 의정부고산C1 한양수자이	2021
한양건설	경기 의정부고산C4 한양수자인	2021
한양건설	경기 하남 감일 한양수자인현장	2021
한양건설	울산 중산동 한양수자인	2021
한양건설	인천 청라한양업무시설	2021
한양건설	인천 청라한양업무시설	2021
한진중공업	인천 부개재택재개발	2021

건설회사	사업명	공급년도
한화건설	인천 미추홀7한화 한화포레나	2021
현대건설	경기 구리 갈매현대클러스터 지식산업센터	2021
현대건설	경기 평택고덕스카이시티	2021
현대건설	경남 포항리버카운티(1공구)	2021
현대건설	경남 포항리버카운티(2공구)	2021
현대건설	서울 둔촌동 힐스테이트	2021
현대건설	서울 문정동 피에드오피스텔	2021
현대건설	서울 창경궁힐스테이트	2021
현대건설	서울 천호성내3구역주상복합	2021
현대건설	충남 천안청당현대CA타워	2021
현대산업개발	경기 반정아이파크캐슬5단지	2021
현대산업개발	경기 수원 인계동 센트럴아이파크 1공구	2021
현대산업개발	경기 수원 인계동 센트럴아이파크2공구	2021
현대산업개발	경기 수원센트럴아이파크자이	2021
현대산업개발	경기 파주운정아이파크더테라스	2021
현대산업개발	경북 구미 원평1구역아이파크더샵	2021
현대산업개발	서울 TheH퍼스티어아이파크1공구	2021
현대산업개발	서울 TheH퍼스티어아이파크3공구	2021
현대산업개발	서울 개포1동 아이파크	2021
현대산업개발	서울 고척아이파크	2021
현대산업개발	서울 둔촌주공APT재건축1공구 아이파크	2021
현대산업개발	서울 둔촌주공APT재건축2공구 아이파크	2021
현대산업개발	서울 수색DMC SK뷰아이파크	2021
현대산업개발	서울 아현2구역아이파크SK VIEW	2021
현대산업개발	서울 우장산숲아이파크	2021
현대엔지니어링	충북 아산모종1지구힐스테이트네오루체	2021
협성건설	경남 창원 협성루에나	2021
혜림건설	경기 포천어룡2블럭지역주택	2021

건설회사	사업명	공급년도
호반건설	2101 충남 당진수청지구 RH-1블럭"대한이엔지"-호반건설	2021
호반건설	경기 고양덕은 호반써밋	2021
호반건설	대구 두산주상복합 호반써밋	2021
호반건설	대전 용산1BL 호반써밋	2021
호반건설	대전 용산3BL 호반써밋	2021
호반건설	서울 대조동주상복합 호반써밋	2021
호반건설	서울 자양동더라움오피스텔	2021
호반건설	인천 송도5차 호반써밋	2021
호반건설	인천 영종도 호반써밋	2021
호반건설	인천 영종하늘도시 A47BL 호반써밋	2021
호반건설	충남 당진수청호반써밋	2021
호반건설	충남 아산탕정3차 호반써밋	2021
호반건설	충남 아산탕정5차 호반써밋	2021
호반건설	충남 아산탕정6차 호반써밋	2021
호반건설	충남 아산탕정D1-1 호반써밋	2021
호반건설	충남 아산탕정D1-2 호반써밋	2021
효성건설	대구 만촌동주상복합 효성해링턴	2021
효성건설	대구 신암 효성해링턴플레이스	2021
효성건설	대구 신암6구역해링턴플레이스"	2021
효성건설	부산 용호동데시앙해링던 효성해링턴	2021
효성건설	충남 당진송산면 효성해링턴	2021
효성건설	충남 당진송산면 효성해링턴	2021
DL건설	경기 과천 지식산업센터1-A-1,4BL e편한세상	2022
DL건설	경기 연천 웰스하임 e편한세상	2022
DL건설	경기 의정부 e편한세상 신곡파크	2022
DL건설	경기 화성 동탄 A94 자연앤 e편한세상	2022
DL건설	경남 거제 유로스카이 e편한세상	2022
DL건설	경남 거제군부대	2022

건설회사	사업명	공급년도
DL건설	부산 일광 e편한세상	2022
DL건설	서울 대림동 BYC 사옥 "삼보"	2022
DL건설	인천 부평 e편한세상 시티	2022
DL건설	인천 서구 원창동 e편한세상	2022
DL건설	제주 연동 e편한세상 센트럴파크	2022
DL건설	충남 천안 지식산업센타	2022
DL건설	충남 천안역 e편한세상	2022
GL건설	서울 신설동 한화	2022
GS건설	강릉 자이파인베뉴	2022
GS건설	경기 가평자이	2022
GS건설	경기 고양 일산 자이센트리지	2022
GS건설	경기 과천자이 스프링골프장	2022
GS건설	경기 김포 한강매트로자이	2022
GS건설	경기 남양주 다산자이아이비플레이스	2022
GS건설	경기 성남 판교밸리자이	2022
GS건설	경기 안양 자이	2022
GS건설	경기 안양 평촌 평촌유플러스IDC센터	2022
GS건설	경기 오포 자이디오브	2022
GS건설	경기 화성 봉담 자이라젠느	2022
GS건설	경기 화성 봉담자이	2022
GS건설	경남 김해 장유자이더파크	2022
GS건설	경북 경산 중산자이1단지	2022
GS건설	경북 경주자이르네	2022
GS건설	경주 자이르네	2022
GS건설	대구 만촌 자이르네	2022
GS건설	대구 북구 대구역자이더스타	2022
GS건설	대구 서대구 센트럴자이	2022
GS건설	서울 강동 길동헤르티지자이	2022

건설회사	사업명	공급년도
GS건설	서울 신반포 메이플자이	2022
GS건설	서울 은평구 DMC 아트포레자이	2022
GS건설	세종 6-3생활권 자이더시티	2022
GS건설	인천 계양구 힐스테이트자이계양	2022
GS건설	인천 서구 검단 GS더프레시	2022
GS건설	인천 송도자이 크리스탈오션	2022
GS건설	인천 연수구 송도자이 크리스탈오션	2022
GS건설	인천 원당동 검단AA13-2BL 안단테	2022
GS건설	인천 주안파크자이 더 플래티넘	2022
GS건설	전남 광양 성황도이지구 센트럴자이	2022
GS건설	충남 홍성자이	2022
SG건설	강원 정선 신성미소지움	2022
SG건설	강원 횡성 신성미소지움	2022
SG건설	경기 고양 신성미소지움	2022
SK건설	충북 청주 SK뷰	2022
SK건설	충북 청주 SK뷰	2022
경남기업	경기 양주 송추 아너스빌	2022
경남기업	서울 강서 아너스빌	2022
계룡건설	경기 수원 당수동 리슈빌	2022
금강건설	경기 양주 회천동 KCC	2022
금강건설	대구 북구 KCC	2022
금강건설	부산 안락 KCC	2022
금강건설	서울 광명 KCC	2022
금강건설	서울 안락 KCC	2022
금강건설	울산 KCC	2022
금강건설	인천 중구 영종 KCC	2022
금상건설	울산 타니베이호텔 금상	2022
금성백조건설	강원 양양 르부르 낙산	2022

건설회사	사업명	공급년도
금호건설	경기 포천 금호어울림	2022
금호건설	광주 북구 우산동 금호어울림	2022
금호건설	서울 강서 금호어울림	2022
금호건설	세종 금호어울림	2022
금호건설	전남 여수 금호어울림	2022
대광건설	광주 산정동 대광로제비앙	2022
대광건설	인천 검단 대광로제비앙	2022
대광건영	전남 여수 대광로제비앙	2022
대륙건설	서울 고덕 강일 대륙	2022
대방건설	경기 파주 디에트르	2022
대방건설	경기 화성 디에트르	2022
대방건설	인천 송도 디에트르	2022
대방건설	충남 내포 디에트르	2022
대보건설	서울 고덕상 하우스디	2022
대우건설	경기 남양주 다산 푸르지오	2022
대우건설	경기 안양평촌엘프라우드2단지	2022
대우건설	경남 김해 안동 푸르지오2단지	2022
대우건설	대구 북구 청역 푸르지오에듀포레	2022
대우건설	대구 수성 푸르지오 리버센트	2022
대우건설	대구 신암주상복합	2022
대우건설	대구 용계역푸르지오아츠베르1단지	2022
대우건설	대구 용계역푸르지오아츠베르2단지	2022
대우건설	부산 남구 대연클라센트 푸르지오	2022
대우건설	부산 대연 푸르지오	2022
대우건설	경기 광명푸르지오포레나 푸르지오	2022
대우건설	경북 구미푸르지오센트럴파크	2022
대우건설	서울 달성 푸르지오힐스테이트2공구	2022
대우건설	서울 상도푸르지오클라베뉴	2022

건설회사	사업명	공급년도
대우건설	서울 상도푸르지오클라베뉴	2022
대우건설	서울 송파구 잠실엘프라임오피스텔	2022
대우건설	서울 일산탄현지역공공주택	2022
대우건설	서울 해운대 우동 푸르지오	2022
대우건설	인천 주안 힐스테이트푸르지오주안	2022
대우건설	전북 익산 왕궁 푸르지오	2022
대우건설	충남 서산 푸르지오더센트럴	2022
대우건설	충남 천안 봉명동 푸르지오	2022
덕진종합건설	전남 광양 덕진광양의봄션샤인	2022
동문건설	경기 안성 안성물류센터	2022
동문건설	경기 용인 동문디이스트	2022
동문건설	경기 파주 문산 동문디이스트	2022
동문건설	경기 평택 동문디이스트	2022
동문건설	울산 동문디이스트	2022
동문건설	전남 광양 동문디이스트	2022
동문건설	전남 광양 와우지구 A1블럭 디이스트	2022
동문건설	충북 음성 동문디이스트	2022
동부건설	경기 동두 노조국민주택 뉴로젠빌	2022
동부건설	대구 시지경북타운 가로주택정비사업	2022
동부건설	충남 당진 3BL2단지 동부센트레빌	2022
동양건설산업	강원 원주 이지더원3차	2022
동양건설산업	서울 양천 신월동 파라곤	2022
동원건설	경기 용인남사물류센터	2022
동원건설	경산 양산 무동 비스타동원	2022
동원건설	대구 동대구 비스타동원	2022
동원건설	부산 연제구 시청역 비스타동원	2022
동원건설	서울 가산동YPP 아르센타워지식산업센타	2022
동일건설	충북 진천 비스타동원	2022

건설회사	사업명	공급년도
동일토건	충북 진천 혁신도시 동일하이빌 파크라테스	2022
두산건설	경기 안성 원곡 두산테스나	2022
두산건설	경남 양산 두산위브트리마제	2022
두산건설	경남 양산 석계 두산위브	2022
두산건설	대구 본리 뉴센트럴두산위브더제니스	2022
두산건설	부산 삼하 두산위브제니스	2022
두산건설	부산 장림 두산위브더제니스센트럴	2022
라온건설	경기 덕소 강변 라온프라이빗	2022
라온건설	대구 달서 라온프라이빗2차	2022
라온건설	대구 라온프라이빗	2022
라인건설	강원 원주 이지더원 3차	2022
라인건설	강원 춘천우두 이지더원 2차	2022
라인건설	충남 아산테크노밸리 이지더원	2022
롯데건설	경기 고양원당4구역 롯데캐슬 스카이엘	2022
롯데건설	경기 광명2R구역재개발 롯데캐슬	2022
롯데건설	경기 수원 화성반정 롯데캐슬	2022
롯데건설	경기 오산 롯데캐슬스카이파크	2022
롯데건설	경기 오산 원동 공동주택 희망주택	2022
롯데건설	경기 오산 원동 롯데캐슬스카이파크	2022
롯데건설	부산 기장장안	2022
롯데건설	부산 부산진구 부암동 롯데캐슬골드센트럴	2022
롯데건설	부산 부안동 롯데캐슬 골드센트럴	2022
롯데건설	부산 서면 부전동 롯데캐슬엘루체	2022
롯데건설	부산 진구 백양산 롯데캐슬	2022
롯데건설	부산 진구 부산롯데호텔야외수영장및연회장	2022
롯데건설	부산 진구 부암동 롯데캐슬골드센트럴	2022
롯데건설	서울 광진구 KT구의세권 롯데캐슬	2022
롯데건설	서울 구의동 KT구의역세권 복합개발사업	2022

건설회사	사업명	공급년도
롯데건설	서울 성북구 길음역 롯데캐슬	2022
롯데건설	서울 화성 롯데물류창고	2022
롯데건설	울산 중구 롯데캐슬	2022
롯데건설	충북 충주 롯데칠성충주2공장	2022
모아건설	광주 중흥동 평화맨션	2022
모아건설	전남 목포상동주상복합 프라임아너팰리스	2022
모아건설	전북 완주운곡 1블럭	2022
모아건설	전북 완주운곡 2블럭	2022
모아건설	충남 내포신도시 미래도메가시티	2022
모아건설	충남 아산 모아엘가2단지	2022
모아건설	충북 충주 봉방동	2022
반도건설	경기 남양주 도농 반도유보라	2022
반도건설	경기 양평 다문지구 반도유보라	2022
반도건설	경남 거제옥포 반도유보라	2022
반도건설	경남 창원 가포 반도유보라	2022
반도건설	대구 테크노폴리스 반도유보라	2022
반도건설	서울 도봉 쌍문청년주택	2022
반도건설	서울 상봉동 유보라 퍼스티리브	2022
반도건설	청주 청원군 오창 반도유보라	2022
삼보건설	경기 가산 KS타워	2022
삼성물산	경기 안양 비산동	2022
삼성물산	서울 용두 6주택 재개발	2022
삼일건설	충남 아산온천 삼일파라뷰	2022
삼정건설	경기 고양덕은 삼정그린코아	2022
삼정건설	경남 김해삼계동 삼정그린코아	2022
새천년건설	경기 양산 천년가 더힐	2022
서한건설	대구 대봉 서한포레스트	2022
서한건설	대구 서구 서대구역 서한이다음	2022

건설회사	사업명	공급년도
서한건설	대구 오페라 센텀파크 서한이다음	2022
서한건설	대전 서한이다음	2022
서한건설	대전 유성 서한이다음	2022
서한건설	인천 영종도 서한이다음	2022
서희건설	경기 광주탄벌1블럭 서희스타힐스	2022
서희건설	경기 광주탄벌2블럭 서희스타힐스	2022
서희건설	경기 남양주 도곡1 재개발 서희스타힐스	2022
서희건설	경기 시흥군자 서희스타힐스	2022
서희건설	경기 용인보평역 서희스타힐스	2022
서희건설	경기 화성시청역 2블럭 서희스타힐스	2022
서희건설	광주 북구 휴먼파크서희스타힐스	2022
서희건설	광주 용두동 서희스타힐스	2022
서희건설	부산 연산 포레서희스타힐즈	2022
서희건설	전남 광양덕례 서희스타힐스	2022
선우종합토건	경남 양산사송	2022
세영종합건설	경기 용인 양지 세영리첼	2022
신동아건설	경기 양주회천 A-18BL 공공주택	2022
신동아건설	서울 은평구 DMC파인시티	2022
신동아건설	충남 세종 H3 파밀리에	2022
신세계건설	대구 달서 빌리브클라쎄	2022
신세계건설	대구 빌리브파크뷰	2022
신세계건설	대구 수성 신세계 빌리브해리티지	2022
신세계건설	부산 기장 아난티코브	2022
신세계건설	인천청라 자동차매매센타	2022
신세계건설	충북 증평 송산택지개발지구B-1BL	2022
신안건설	대전 유성 봉명동 메트로칸	2022
신원건설	충북 청주 내수 시온숲속의아침	2022
쌍용건설	경기 고양 장항 더플래티넘	2022

건설회사	사업명	공급년도
쌍용건설	경기 안성 공도 더플래티넘	2022
쌍용건설	경기 안성공도 승두2지구 더플래티넘프리미어	2022
쌍용건설	서울 오금 아남아파트	2022
쌍용건설	전남 완도주상복합 더플래티넘	2022
아이에스동서	경남 창원 대원3구역주택재건축 에일린의뜰	2022
아이에스동서	경남 창원 에일린의뜰	2022
아이에스동서	경북 경주 뉴센트로 에일린의뜰	2022
아이에스동서	대구 죽전 에일린의뜰	2022
아이에스동서	울산 덕하 에일린의뜰	2022
아이에스동서	울산 덕하지구 에일린의뜰	2022
아이에스동서	울산 문수동 에일린의뜰	2022
아이에스동서	울산 야음1지구 에일린의뜰	2022
안강건설	경기 시흥장현5블럭업무시설	2022
안강건설	경기 시흥장현6블럭업무시설	2022
양우건설	경기 김포 고촌 양우내안애	2022
양우건설	경기 화성 양우내안애	2022
양우건설	서울 마곡 크리스탈지노믹스	2022
양우건설	서울 수서역세권 A3블럭 신혼희망타운	2022
양우건설	전북 완주군 이서 양우내안애	2022
영동건설	인천 송도스마트스퀘어	2022
영무건설	경북 안동 영무예다음	2022
영무건설	전북 익산 송학동 영무예다음3차	2022
영무건설	충남 서산테크노밸리 영무예다음	2022
영무건설	충북 음성 2차지식산업센터	2022
요진건설	인천 삼보-쉥커코리아 글로벌 배송센터	2022
우미건설	경기 과천지식정보타운	2022
우미건설	경기 화성우미 1차 우미린	2022
우미건설	경기 화성태안3지구 우미린	2022

건설회사	사업명	공급년도
우미건설	인천 부평동재건축 우미린	2022
우미건설	전북 군산신역세권 우미린	2022
우방건설	광주 선교동 2블럭 아이유쉘	2022
월드건설	경북 고령 다산 월드메르드디앙	2022
유탑건설	전북 익산창인주상복합 태윤엔지니어링	2022
이수건설	대전 대덕 브라운스톤	2022
이테크건설	강원 원주 남원주역세권	2022
일성건설	경기 양주회천 A-24BL 5공구 아파트	2022
정원건설	인천 서구 대현전자	2022
제일건설	경기 양주옥정19-2BL 제일풍경채	2022
제일건설	경기 파주운정 제일풍경채2차	2022
제일건설	경기 포천 서울아산병원 직물제조공장	2022
제일건설	경기 하남 위례일상7 제일풍경채	2022
제일건설	경남 양산사송 제일풍경채	2022
주성건설	서울 성수동1가오피스텔	2022
중앙건설	경기 의정부스마트주상복합	2022
중앙건설	경남 거창 더센트럴캐슬	2022
중해건설	광주 첨단쌍암 2차 중해마루힐	2022
중해건설	전남 여수서교동 중해마루힐	2022
중흥건설	경기 오산세교 4블럭 중흥S클래스	2022
중흥건설	광주 중흥동 근생	2022
중흥건설	서울 강동 천호1도시 중흥S클래스	2022
중흥건설	충남 당진대덕 5BL 중흥S클래스	2022
지원건설	부산 서면더뷰파크시티2차	2022
코오롱건설	경기 수원 곡반정동	2022
코오롱건설	경기 안양 융창주택재개발 트리지아	2022
코오롱건설	경남 김해율하 더스카이시티	2022
코오롱건설	대전 용두동 하늘채	2022

건설회사	사업명	공급년도
코오롱건설	부산 사직지역주택	2022
코오롱건설	부산 초읍 2구역 하늘채	2022
코오롱건설	인천 부평 해링턴플레이스	2022
태영건설	경기 수원시청역복합시설	2022
태영건설	경남 신진주역세권 데시앙	2022
태영건설	경남 양산사송 7블럭 더샵데시앙	2022
태왕건설	대구 대봉교역태왕아너스	2022
토광건설	인천 미단씨티	2022
포스코건설	경기 광주오포 포스코더□	2022
포스코건설	경기 동탄더□센텀폴리스 포스코더샵	2022
포스코건설	경기 시흥포스코물류센터	2022
포스코건설	경기 하남C구역주택재개발 포스코	2022
포스코건설	경기 화성 동탄워터프런트포스코더□	2022
포스코건설	경기 화성 포스코더□	2022
포스코건설	경남 거제포스코더□더샵	2022
포스코건설	경남 양산사송 7블럭 더샵데시앙	2022
포스코건설	경남 양산사송지구 포스코더□	2022
포스코건설	경남 진주장재동_포스코더□	2022
포스코건설	광주 문흥동 주상복합 더샵 포레스트	2022
포스코건설	대구 동신천 더샵디어엘로 포스코더□	2022
포스코건설	대구 동신천 연합주택 재건축 포스코더□	2022
포스코건설	대구 수성구 더□ 수성라크에르 포스코더□	2022
포스코건설	대구 수성동 포스코더□	2022
포스코건설	대구 지산시영1단지 포스코더□	2022
포스코건설	대구 파동강촌2지구 포스코더□	2022
포스코건설	인천 청천1구역주택재개발 포스코더□	2022
포스코건설	천안 직산 더샵레이크마크	2022
포스코건설	충남 아산배방 포스코더□	2022

건설회사	사업명	공급년도
풍림건설	충북 진천교성아이원	2022
한라건설	경기 파주 운정 한라비발디	2022
한라건설	경남 김해내덕지구한라비발디	2022
한신공영	경기 안산 선부동2구역주택재건축 한신더휴	2022
한신공영	서울 마포구 한신더휴	2022
한신공영	울산 북구 율동한신더휴	2022
한신공영	울산 율동한신더휴	2022
한신공영	인천 영종도하늘도시 한신더휴2차	2022
한양건설	경기 양주회천 덕계 한양수자인	2022
한양건설	경기 오산서동한양수자인	2022
한양건설	경기 의정부고산C3 한양수자인	2022
한양건설	경기 화성향남상신지구 한양수자인	2022
한양건설	울산 온양빌리 한양수자인	2022
한양건설	인천 중구 영종도호텔 한양산업개발	2022
한양건설	전남 목포영산로한양립스	2022
한양건설	충남 천안풍세2단지 한양수자인	2022
한양건설	충남 천안풍세한양수자인1공구 한양	2022
한일건설	경기 양주회천 회정동 한일건설	2022
한화건설	강원 원주 육00부대 한화건설	2022
한화건설	경기 성남 판교다우기술사옥 한화포레나	2022
한화건설	경기 수원장안 한화포레나	2022
한화건설	인천 간석동다복마을 한화포레나	2022
한화건설	인천 서구 포레나루원시티 한화포레나	2022
한화건설	인천 연수구 무주골아파트 한화포레나	2022
한화건설	충남 천안신부동 한화포레나	2022
한화건설	충북 서충주중앙탐면 한화포레나	2022
현대건설	경기 성남슈어소프트테크	2022
현대건설	경기 용인 둔전힐스테이트	2022

건설회사	사업명	공급년도
현대건설	경기 용인 힐스테이트용인고진역	2022
현대건설	경기 평택 고덕센트럴	2022
현대건설	경기 평택고덕힐스테이트	2022
현대건설	경기 힐스테이트화성동탄2	2022
현대건설	경북 포항초곡힐스테이트	2022
현대건설	광주 신용더리버2공구힐스테이트	2022
현대건설	광주 신용동 힐스테이트	2022
현대건설	광주 첨단힐스테이트	2022
현대건설	대구 감삼2차힐스테이트	2022
현대건설	대구 달성공원역힐스테이트	2022
현대건설	대구 대명동센트럴	2022
현대건설	대구 중구 동인센트럴	2022
현대건설	대구 힐스테이트대구역	2022
현대건설	부산 남천역 더퍼스트	2022
현대건설	부산 대연동센트럴힐스테이트	2022
현대건설	서울 청담에테르노	2022
현대건설	인천 송도 더 스카이	2022
현대건설	인천 씨티오씨엘1단지	2022
현대건설	인천 작전동 힐스테이트자이계양	2022
현대건설	인천 힐스테이트자이계양	2022
현대건설	전북 익산마동힐스테이트	2022
현대산업개발	부산 아시아드레이카운티	2022
현대산업개발	서울 강남개포디에이치퍼스티어아이파크1공구	2022
현대산업개발	서울 개포디에이치퍼스티어아이파크	2022
현대산업개발	서울 동대문 이문3구역 아이파크	2022
현대산업개발	서울 수색DMC SK VIEW아이파크	2022
현대산업개발	전북 군산호수공원아이파크 "랩스"	2022
현대엔지니어링	전남 화순 2차 힐스테이트	2022

건설회사	사업명	공급년도
현대엔지니어링	서울 문정동136재건축힐스테이트	2022
호반건설	강원 강릉사천임대주택 호반써밋	2022
호반건설	경기 고양덕은지구A3블럭 호반써밋	2022
호반건설	경기 오산세교A2블럭 호반써밋	2022
호반건설	경기 하남호반써미트	2022
호반건설	대구 동구 호반써밋이스텔라	2022
호반건설	대전 용산2BL 호반써밋	2022
호반건설	대전 용산4BL 호반써밋	2022
호반건설	충남 아산탕정스마트시티2차 호반써밋	2022
화성산업	대구 동대구역센텀화성파크드림	2022
화성산업	대구 서대구역센텀화성파크드림	2022
화성산업	대구 수성센트럴 화성파크드림	2022
효성건설	강남 수서3블럭역세권행복주택	2022
효성건설	광주 마륵동효성해링턴	2022
효성건설	울산 신천효성해링턴플레이스	2022
효성건설	울산 중구효성주택재개발 효성해링턴	2022
효성건설	인천 부평4구역주택재개발 효성해링턴	2022
효성건설	충남 아산효성스마트밸리	2022

◈ LH 납품실적

건설회사	사업명	공급년도
DL건설	경기 동탄 2A53BL주공 e편한세상	2021
경남기업	경기 평택 고덕 아너스빌	2021
경남기업	경기 김포 마송 아너스빌	2021
극동건설	세종 극동스타클래스	2021
금호건설	경기 화성 금호어울림	2021
남광토건	경기 수원 금호어울림	2021
대우조선해양	경기 화성봉담2 A-2BL 신혼희망타운	2021
동문건설	강원 원주태장 행복주택	2021
라인건설	경기 김포 마송LH B-3BL 행복주택	2021
신동아건설	대구 도남A-2BL 아파트	2021
신동아건설	세종 4-2생활 M3블럭 행복주택	2021
신동아건설	세종 6-3M 2BL 안단테 공공분양주택	2021
신동아건설	대구 도남A-2BL 아파트	2021
신동아건설	세종 금남면 파밀리에	2021
양우건설	경기 양주 옥정 양우내안애	2021
양우건설	경북 포항 일월 행복주택	2021
이수건설	전북 전주 행복주택	2021
이수건설	충북 음성 행복주택	2021
코오롱건설	경기 파주 행복주택	2021
태평양건설	경기 고양 덕은 국민임대주택	2021
한양건설	경기 양주회천LH 한양수자인	2021
화성산업	경기 김포 양곡 E-1BL 행복주택	2021
DK건설	경남 창녕 말흘1BL 디케이	2022
GS건설	인천 검단 LH20	2022
GS건설	인천 검단 검단AA13-1 LH 공공주택조합	2022
계룡건설	경기 수원당수	2022

건설회사	사업명	공급년도
금호건설	경기 포천군내면 공공주택	2022
남광토건	경기 수원 당수동 신혼희망타운	2022
신동아건설	경기 양주회천 공공분양주택	2022
신동아건설	세종 6-3M 2BL 안단테 공공분양주택	2022
신성건설	경기 화성비봉 국민임대주택	2022
신호건설산업	전남 여수서교 행복주택	2022
쌍용건설	경기 고양장항A-4BL 더플래티넘	2022
양우건설	경북 포항 중앙 행복주택	2022
양우건설	경기 양주옥정 A-25 행복주택	2022
양우건설	경기 양주 옥정 행복주택	2022
영빈토건	경북 경주 안강 고령자복지주택	2022
우남건설	경기 남양주시 금곡	2022
진흥기업	경기 판교진흥10블럭 국민임대주택	2022
진흥기업	경기 판교9블럭 신혼희망타운	2022
코오롱건설	충남 아산 탕정 행복주택	2022
태왕건설	경기 위례신도시 신혼희망타운	2022
한라건설	경기 파주교하 행복주택	2022
한신공영	인천 영종도LH한신더후	2022
한일건설	경기 양주회천 행복주택	2022
한화건설	경기 의왕초평LH 한화포레나	2022
해오름건설	충남 아산탕정2-A6블럭11공구	2022
혜림건설	경기 화성남양뉴타운	2022

발행 2024. 11

Since 1983
(주)우당기술산업
WOODANG TECHNICAL INDUSTRY CO., LTD.
본사 · 공장
경기도 용인시 처인구 모현읍 외개일로
21번길 3-8 (일산리 483-1)
TEL : (031) 336-9911 (代)
FAX : (031) 336-9811
A/S 고객센터 : 080-336-9911
www.woodang.co.kr
E-mail : webmaster@ woodang.co.kr